PL	PODNOŚNIK HYDRAULICZNY SŁUPKOWY	YT-17000
EN	HYDRAULIC BOTTLE JACK	YT-17001
DE	HYDRAULISCHER STEMPELWAGENHEBER	YT-17002
RU	ДОМКРАТ ГИДРАВЛИЧЕСКИЙ БУТЫЛОЧНЫЙ	YT-17003
UA	ДОМКРАТ ПОРШНЄВИЙ ГІДРАВЛІЧНИЙ	YT-17004
LT	HIDRAULINIS STŪMOKLINIS KELTUVAS	YT-17005
LV	HIDRAULISKAIS VIRZUĻU PACĒLĀJS	YT-17006
CZ	HYDRAULICKÝ PÍSTOVÝ ZVEDÁK	YT-17007
SK	PÍSTOVÝ ZDVIHÁK HYDRAULICKÝ	YT-17008
HU	HIDRAULIKUS PALACK EMELŐ	YT-17009
RO	CRIC HIDRAULIC	
ES	GATO HIDRÁULICO DE BOTELLA	
FR	CRIC BOUTEILLE HYDRAULIQUE	
IT	CRIC IDRAULICO A BOTTIGLIA	
NL	HYDRAULISCHE KRIK	
GR	ΥΔΡΑΥΛΙΚΌΣ ΓΡΎΛΟΣ ΜΠΟΥΚΆΛΑ	
BG	ХИДРАВЛИЧЕН БУТИЛКОВ КРИК	
PT	MACACO HIDRÁULICO TIPO GARRAFA	
HR	HIDRAULIČNA BOCA DIZALICA	
AR	الهيدروليكية جاك زجاجة	



CE

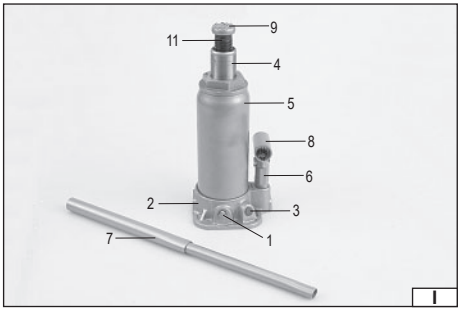

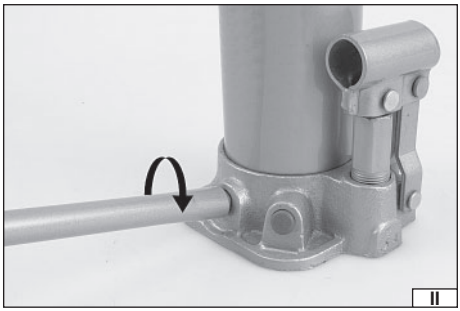

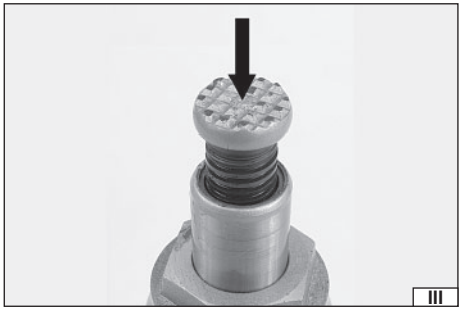

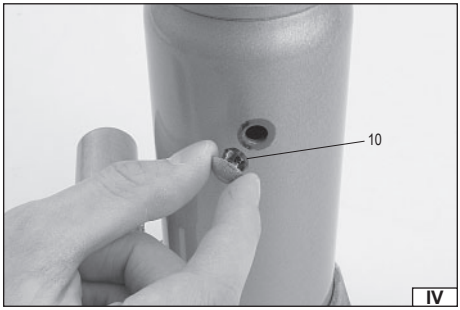

PL

1. dźwignia zaworu zwalniającego
2. podstawa
3. zawór bezpieczeństwa
4. tłok podnośnika
5. zbiornik oleju
6. pompa olejowa
7. ramię podnośnika
8. gniazdo ramienia
9. siodło podnośnika
10. zatyczka wlewu oleju
11. śruba przedłużająca

EN

1. lever of the release valve
2. support
3. safety valve
4. shaft of the lift
5. oil tank
6. oil pump
7. arm of the lift
8. socket of the arm
9. saddle of the lift
10. oil tank plug
11. extension bolt

DE

1. Hebel des Auslassventils
2. Gestell
3. Sicherheitsventil
4. Heberkolben
5. Ölbehälter
6. Ölpumpe
7. Heberarm
8. Armsitz
9. Hebersattel
10. Öleinlassstopfen
11. Verlängerungsspindel

RU

1. рычаг клапана увольнения
2. подошва
3. предохранительный клапан
4. поршень подъемника
5. резервуар для масла
6. масляный насос
7. плечо подъемника
8. гнездо плеча
9. седло подъемника
10. блокировка подачи масла
11. удлинительный болт

UA

1. важіль клапана звільнення
2. підошва
3. запобіжний клапан
4. поршень підйомника
5. резервуар для масла
6. масляний насос
7. плече підйомника
8. гніздо плеча
9. сідло підйомника
10. блокування подачі масла
11. здовжувальний болт

LT

1. palaisvinimo vožtuvo svertas
2. pagrindas
3. apsauginis vožtuvas
4. kėliklio stūmoklis
5. alyvos rezervuaras
6. alyvos siurblys
7. kėliklio petys
8. peties lizdas
9. kėliklio balnas
10. alyvos piltuvo kaištis
11. pailginantis varžtas

TOYA S.A. ul. Sołtysowicka 13-15, 51-168 Wrocław, Polska

LV
1. atbrīvošanas vārpsta rokturis
2. pamāts
3. drošības vārpsta
4. pacēlāja virzulis
5. eļļas tvertne
6. eļļas sūknis
7. pacēlāja plecs
8. pleca ligzda
9. pacēlāja sedli
10. eļļas ieliešanas cauruma vāks
11. pagarināšanas skrūve

CZ
1. páka uvolňovacího ventile
2. podstavec
3. bezpečnostní ventil
4. píst zdviháka
5. nádrž oleje
6. olejové čerpadlo
7. rameno zdviháka
8. hnízdo ramena
9. sedlo zdviháka
10. zátka vlevu oleje
11. prodlužovácí šroub

SK
1. páka uvoľňujúcieho ventilu
2. základňa
3. bezpečnostný ventil
4. piest zdvíhadla
5. zásobník oleju
6. olejové čerpadlo
7. rameno zdvíhadla
8. hniezdo ramena
9. sedlo zdvíhadla
10. zarážka vlievu oleju
11. predlžovací skrutka

HU
1. leeresztő szelep emelőkarja
2. alapzat
3. biztonsági szelep
4. emelő dugattyúja
5. olaj tartály
6. olaj pumpa
7. emelőkar
8. emelőkar foglalat
9. emelővilla
10. olaj tartály dugója
11. hosszabbító csavar

RO
1. mânierul robinetului de destindere
2. baza
3. supapa de siguranţă
4. pistonul cricului
5. recipientul uleiului
6. pompa de ulei
7. braţul cricului
8. soclul mânierului
9. seaua cricului
10. dopul orificiului de umplere cu ulei
11. şurubul prelungitor

ES
1. palanca de la válvula de liberación
2. base
3. válvula de seguridad
4. pistón de la grúa
5. tanque de aceite
6. bomba de aceite
7. brazo de la grúa
8. agujero del brazo
9. soporte de la grúa
10. tapa de la entrada de aceite
11. tornillo de extensión

FR
1. levier de décharge de la soupape
2. socle
3. soupape de sécurité
4. piston de levage
5. réservoir d'huile
6. pompe à huile
7. bras de levage
8. prise de bras
9. selle de levage
10. bouchon de remplissage d'huile
11. vis d'extension

IT
1. leva valvola di rilascio
2. base
3. valvola di sicurezza
4. pistone di sollevamento
5. serbatoio dell'olio
6. pompa dell'olio
7. braccio di sollevamento
8. presa del braccio
9. sella di sollevamento
10. tappo di riempimento dell'olio
11. vite di prolunga

NL
1. laat de klephendel los
2. basis
3. veiligheidsklep
4. lift zuiger
5. olietank
6. oliepomp
7. hijsarm
8. arm aansluiting
9. opkrikken zadel
10. olievuldop
11. verlengschroef

GR
1. μοχλός βαλβίδας απελευθέρωσης
2. βάση
3. βαλβίδα ασφαλείας
4. ανυψώστε το έμβολο
5. δεξαμενή λαδιού
6. αντλία λαδιού
7. σηκώστε το βραχίονα
8. υποδοχή βραχίονα
9. σέλα ανύψωσης
10. καπάκι πλήρωσης λαδιού
11. βίδα επέκτασης

BG
1. лост на освобождаващия клапан
2. основа
3. предпазен клапан
4. повдигнете буталото
5. резервоар за масло
6. маслена помпа
7. повдигане на рамото
8. гнездо за рамо
9. седло за крик
10. капачка за пълнене на масло
11. удължителен винт

PT
1. alavanca da válvula de liberação
2. base
3. válvula de segurança
4. pistão de elevação
5. tanque de óleo
6. bomba de óleo
7. levantar o braço
8. tomada do braço
9. sela de elevação
10. tampa de enchimento de óleo
11. parafuso de extensão

HR
1. poluga ventila za otpuštanje
2. baza
3. sigurnosni ventil
4. podignite klip
5. spremnik za ulje
6. pumpa za ulje
7. podignite ruku
8. utičnica za ruku
9. sjedalo za dizanje
10. čep za punjenje ulja
11. produžni vijak

AR
١. رفع الافراج عن صمام
٢. قاعدة
٣. صمام الأمان
٤. رفع المكبس
٥. خزان الزيت
٦. مضخة الزيت
٧. رفع الذراع
٨. مقبس الذراع
٩. السرج الرافق
١٠. غطاء حشو الزيت
١١. برغي التمديد



Przeczytać instrukcję
Read the operating instruction
Bedienungsanleitung durchgelesen
Прочитать инструкцию
Прочитать інструкцію
Perskaityti instrukciją
Jālasa instrukciju
Přečtet návod k použití
Prečítať návod k obsluhe
Olvasni utasítást
Citeşti instrucţunile
Lea la instrucción
Lisez la notice d'utilisation
Leggere il manuale d'uso
Lees de instructies
Διαβάστε τις οδηγίες χρήσης
Прочетете ръководството
Ler as presentes instruções
Pročitajte priručnik
اقرأ الدليل



Używaj gogle ochronne
Wear protective goggles
Schutzbrille verwenden
Пользоваться защитными очками
Користуйтесь захисними окулярами
Vartok apsauginius akinius
Jālieto drošības brilles
Používej ochranné brýle
Používaj ochranné okuliare
Használjon védőszemüveget!
Intrebuinţează ochelari de protejare
Use protectores del oído
Portez des lunettes de protection
Utilizzare gli occhiali di protezione
Draag een veiligheidsbril
Χρησιμοποιήστε τα γυαλιά προστασίας
Използвайте защитни очила
Usar óculos de proteção
Koristite zaštitne naočale
استخدم نظارات السلامة



Stosować rękawice ochronne
Use protective gloves
Schutzhandschuhe verwenden
Необходимо пользоваться защитными перчатками
Слід користуватися захисними рукавицями
Vartoti apsaugines pirštines
Lietot aizsardzības cimdus
Používejte ochranné rukavice
Používajte ochranné rukavice
Használjon védőkesztyűt
Utilizarea mánuşilor de protrcţie
Use guantes de protección
Portez des gants de protection
Utilizzare i guanti di protezione
Gebruik beschermende handschoenen
Φορέστε τα γάντια προστασίας
Използвайте защитни ръкавици
Use luvas de proteção
Nosite zaštitne rukavice
ارتد القفازات الواقية

2t

Udźwig
Load capacity
Traglast
Грузоподъёмность
Вантажопідйомність
Keliamoji galia
Celtspēja
Nosná kapacita
Nosnosť
Teherbírás
Capacitate portantă
Capacidad de carga
Capacité portante
Capacità portante
Draagvermogen
Φορτίο ανύψωσης
Товароносимост
Capacidade de carga
Nosivost
الحمولة

345

181 mm

Zakres podnoszenia
Lifting range
Hebebereich
Диапазон подъёма
Діапазон підйому
Kėlimo diapazonas
Pacelšanas diapazons
Rozsah zdvihu
Rozsah zdvihu
Emelési tartomány
Interval de ridicare
Rango de elevación
Plage de levage
Intervallo di sollevamento
Hefbereik
Εύρος ανύψωσης
Диапазон на повдигане
Intervalo de elevação
Raspon podizanja
نطاق الرفع

DANE TECHNICZNE

Indeks	Udźwig [tyś. kg]	Zakres podnoszenia [mm]	Waga [kg]
YT-17000	2	181 - 345	2,6
YT-17001	3	194 - 374	3,3
YT-17002	5	216 - 413	4,3
YT-17003	8	230 - 457	5,5
YT-17004	10	230 - 460	6,5
YT-17005	12	230 - 465	7,2
YT-17006	15	230 - 462	8,3
YT-17007	20	242 - 452	10,5
YT-17008	32	285 - 465	22,4
YT-17009	50	300 - 480	32,5

OPIS PRODUKTU

Podnośnik hydrauliczny jest przeznaczony do prac gdzie wymagane jest podnoszenie znacznych ciężarów. Nie może być stosowany jako element podpierający ustawiany na stałe. Niedopuszczalne jest także przewożenie podnośnikiem uniesionych ładunków. Prawidłowa, niezawodna i bezpieczna praca przyrządu jest zależna od właściwej eksploatacji, dlatego:

Przed przystąpieniem do pracy z narzędziem należy przeczytać całą instrukcję i zachować ją.

Za wszelkie szkody i obrażenia powstałe w wyniku używania narzędzia niezgodnie z przeznaczeniem, nie przestrzegania przepisów bezpieczeństwa i zaleceń niniejszej instrukcji, dostawca nie ponosi odpowiedzialności. Używanie przyrządu niezgodnie z przeznaczeniem powoduje także utratę praw użytkownika do gwarancji i rękojmii.

ZALECENIA BEZPIECZEŃSTWA

Podnośnik jest urządzeniem hydraulicznym pracującym pod dużym obciążeniem. Przy pracy należy przestrzegać podstawowych zasad bezpieczeństwa.

Przed rozpoczęciem pracy należy przeczytać instrukcję obsługi i zachować ją.

Nigdy nie przekraczać maksymalnego obciążenia podnośnika.
Zabronione jest podnoszenie podnośnikiem ludzi, bądź zwierząt.
Podnośnik jest przeznaczony jedynie do podnoszenia, wykorzystywanie go w innych celach jest zabronione. Trzeba wykorzystać dodatkowe przyrządy zabezpieczające (np. stojaki) do podparcia podniesionego przedmiotu, przed rozpoczęciem pracy pod nim.
W przypadku podnoszenia pojazdów należy zablokować lub zaklinować koła, oraz zaciągnąć hamulec bezpieczeństwa.
Nie należy zostawiać podniesionego ładunku bez opieki. Nie wolno w pobliże pracy lub składowania podnośnika dopuszczać dzieci i osoby nieprzeszkolone w obsłudze urządzenia.
Nie należy nosić luźnej odzieży, oraz biżuterii. Długie włosy należy upiąć.
Należy stosować środki ochrony osobistej.
Podnośnik musi być ustawiony na równym, płaskim, twardym i stabilnym podłożu.
Podnośnik należy umieszczać pod podnoszonym przyrządem, aby obciążenie podpierało się w części środkowej siodełka.
Absolutnie zabronione jest regulowanie zaworu bezpieczeństwa.
Trzymać urządzenie z daleka od źródeł ciepła i ognia, ponieważ może to spowodować uszkodzenie urządzenia lub pogorszenie jego funkcjonowania.
Przed podniesieniem jakiegokolwiek ładunku należy się upewnić, że po uniesieniu ładunku nie wystąpi przesunięcie się podnośnika.
Przed podniesieniem jakiegokolwiek ciężaru, należy się upewnić, że podnośnik nie jest w żaden sposób uszkodzony. Jeśli podnośnik wymaga naprawy, należy zwrócić się w tym celu do uprawnionego zakładu naprawczego.
Bądź przewidujący, nie pracuj, gdy jesteś zmęczony, bądź pod działaniem leków.
Nie należy modyfikować żadnych elementów podnośnika, które mogą mieć wpływ na zgodność podnośnika z normą wymienioną w deklaracji zgodności.
Nalezy naprawiać produkt tylko w uprawnionych do tego zakładach, używających tylko oryginalnych części zamiennych. Zapewni to właściwe bezpieczeństwo pracy.
Czas eksploatacji podnośnika został określony na 4 lata od dnia pierwszego użycia. Po tym okresie należy dokonać przeglądu podnośnika w autoryzowanym serwisie producenta, pod kątem bezpieczeństwa dalszego użytkowania.
Należy sprawdzić stan oznakowania oraz to czy oznakowanie pozostaje w takim stanie w jakim było na początku.

MONTAŻ I OBSŁUGA

Podnośnik jest dostarczany jako zmontowany układ i nie wymaga montażu lub regulacji.
Przed rozpoczęciem pracy należy przy odkręconym zaworze zwalniającym wykonać około 6 pełnych cykli pompowania, aby zapewnić właściwe rozprowadzenie oleju hydraulicznego.
Wymagane jest aby przed każdym podjęciem pracy sprawdzić i ewentualnie dokręcić wszystkie połączenia śrubowe. Zwiększy to bezpieczeństwo użytkowania i przedłuży żywotność podnośnika.

Podnoszenie
Przed rozpoczęciem podnoszenia należy się upewnić, że operator podnośnika będzie miał podnośnik oraz podnoszony ładunek w zasięgu wzroku, podczas wykonywania wszelkich ruchów.
Węższym końcem ramienia podnośnika zamknąć zawór zwalniający przez dokręcenie go do oporu zgodnie z kierunkiem ruchu wskazówek zegara (II).
Wsunąć ramie podnośnika w gniazdo.
Podnośnik umieścić pod podnoszonym ładunkiem w miejscu przeznaczonym do stosowania podnośników (np. w przypadku samochodów) tak, aby ładunek oparł się centralnie na siodle podnośnika (III).
W razie potrzeby w podnośnikach słupkowych (oprócz YT-17008 i YT-17009) można wykręcić śrubę przedłużającą aż do zetknięcia się siodełka podnośnika z podnoszonym ładunkiem.
Po podniesieniu zabezpieczyć ładunek przed opadnięciem, np. podstawkami.

Opuszczanie
Przed rozpoczęciem opuszczania, trzeba się upewnić, że opuszczany ładunek nie spowoduje obrażeń obsługi.
Węższym końcem ramienia podnośnika **powoli obracać** zawór zwalniający w kierunku przeciwnym do ruchu wskazówek zegara.
Nie należy odkręcać zaworu zwalniającego bardziej niż jest to wymagane do powolnego opuszczenia ładunku.
Zbytnie odkręcenie zaworu może spowodować jego wykręcenie z obudowy.
Po całkowitym opuszczeniu ładunku, ramię odłączyć od podnośnika, podnośnik zabrać spod ładunku. W przypadku podnośników słupkowych wkręcić śrubę przedłużającą, jeśli była stosowana.

Konserwacja
Jeśli podnośnik nie jest używany tłok podnośnika oraz gniazdo ramienia powinny być w pozycji dolnej. W przypadku podnośników słupkowych także śruba wydłużająca powinna być wkręcona w tłok podnośnika. Zapobiega to korozji powierzchni tłoka.
Podnośnik należy utrzymywać w czystości, należy smarować zewnętrzne części ruchome podnośnika nie rzadziej niż co każde 10 godzin pracy.

Odpowietrzanie układu hydraulicznego

Wymagane jest, aby poniższe czynności wykonać w specjalistycznym zakładzie serwisowym.

Od czasu do czasu w układzie hydraulicznym podnośnika zbierają się pęcherzyki powietrza. Może to zmniejszyć skuteczność działania podnośnika. Jeśli taka sytuacja ma miejsce należy odpowietrzyć układ hydrauliczny podnośnika.
Postawić podnośnik tak, aby tłok znajdował się pozycji pionowej. Otworzyć zawór zwalniający, zdjąć zatyczkę wlewu oleju (IV).
Następnie poruszać gwałtownie, kilkukrotnie pompą podnośnika, aby wypchnąć powietrze na zewnątrz.
Zamknąć zawór zwalniający, założyć zatyczkę wlewu oleju. Sprawdzić pracę podnośnika, jeśli zajdzie potrzeba powtórzyć operację odpowietrzania.

Uzupełnianie oleju, smarowanie

Wymagane jest, aby poniższe czynności wykonać w specjalistycznym zakładzie serwisowym.

Ustawić podnośnik tak, aby tłok podnośnika znalazł się w pozycji pionowej. Opuścić pompę i tłok w dolne krańcowe położenie. Zdjąć zatyczkę wlewu oleju (IV).
Napełniać tylko olejem hydraulicznym o klasie lepkości SAE 10. Zabronione jest stosowanie innych płynów w tym celu. Napełniać do dolnej krawędzi wlewu oleju.
Odpowietrzyć podnośnik w sposób opisany w punkcie „*Odpowietrzanie układu hydraulicznego*".
Zamontować zatyczkę wlewu oleju. Sprawdzić działanie podnośnika.
W regularnych odstępach czasu (nie rzadziej niż co każde 10 godzin pracy) smarować połączenia przegubowe oraz inne części ruchome podnośnika. W przypadku podnośników słupkowych należy pamiętać o okresowym smarowaniu gwintu śruby przedłużającej.

Usuwanie usterek

Podnośnik obniża się pod obciążeniem	Podnośnik nie podnosi obciążenia	Podnośnik nie podnosi obciążenia na pełną wysokość	Pompa sprężynuje przy podnoszeniu	Podnośnik nie opuszcza się całkowicie	Olej wycieka spod zatyczki	
	X	X	X			W podnośniku może brakować oleju. Uzupełnić braki oleju.
	X	X	X	X		Zapowietrzony układ hydrauliczny. Odpowietrzyć układ hydrauliczny
					X	W podnośniku może być za dużo oleju. Usunąć nadmiar oleju
X	X					Możliwość nie domykania się zaworów. Kilkukrotnie bez obciążenie podnieść, A następnie opuścić ramie podnośnika.
				X		Uszkodzona sprężyna powrotna. Brak smarowania części ruchomych. Odkształcone elementy napędu ramienia.
X	X					Niedomknięty zawór zwalniający. Zamknąć zawór zwalniający.

Postępowanie ze zużytymi elementami podnośnika

Zużyty olej i/ lub smary należy oddać do specjalistycznego punktu zajmującego się utylizacją tego typu odpadów.
Zużyte części stalowe nie stanowią zagrożenia dla środowiska i należy oddać je do zakładów zajmujących się przetwarzaniem odpadów metali żelaznych.

TECHNICAL DATA

Index	Lifting capacity [tons]	Lifting range [mm]	Weight [kg]
YT-17000	2	181 - 345	2,6
YT-17001	3	194 - 374	3,3
YT-17002	5	216 - 413	4,3
YT-17003	8	230 - 457	5,5
YT-17004	10	230 - 460	6,5
YT-17005	12	230 - 465	7,2
YT-17006	15	230 - 462	8,3
YT-17007	20	242 - 452	10,5
YT-17008	32	285 - 465	22,4
YT-17009	50	300 - 480	32,5

DESCRIPTION OF THE MACHINE

The hydraulic lift has been designed to be used for tasks implying lifting significant weights. It must not be used as a permanent support element. It is also unacceptable to use the lift to transport lifted loads. A correct, reliable and safe functioning of the device depends on its adequate operation, so:

Before you commence work with the tool, read the operating manual thoroughly and keep it for future reference.

The supplier shall not be held responsible for any damage and injuries caused due to using the tool for purposes it has not been designed for, failure to observe safety recommendations and the recommendations indicated within this manual. Using the device for tasks which do not comply with the purpose it has been designed for shall also cancel the guarantee rights the user is entitled to.

SAFETY RECOMMENDATIONS

The lift is a hydraulic device working under significant loads. During work it is required to observe basic safety principles.

Before you start work, read the operating manual and keep it for future reference.

Do not ever exceed the maximum load of the lift.
It is prohibited to use the device to lift people and animals.
The lift has been designed exclusively for the purpose of lifting, and must not be used for other purposes. It is required to use additional safety devices (e.g. racks) to support the lifted object, before work under it may commence.
In case of lifting vehicles it is necessary to block or wedge the wheels and engage the safety brake.
Do not leave a lifted load unattended. Do net permit children and those who have not been trained in operation of the device to enter the working area.
Do not wear loose clothes and jewellery. Gather long hair.
Use personal protection means.
The lift must be placed on an even, flat, hard and stable surface.
The lift must be placed upon the device to be lifted so that the load is supported in the middle section of the saddle.
It is absolutely prohibited to adjust the safety valve.
Keep the device far from sources of heat and flames, since they might damage the device or impair its functioning.
Before you proceed to lifting any load whatsoever, make sure that once the load has been lifted, the lift will not shift.
Before you proceed to lifting any load whatsoever, male sure the lift is not damaged in any way. If the lift requires repair, have it repaired by an authorised workshop.
Be prudent and do not work when you are tired or under influence of medicines.
Do not modify any elements of the lift, which may have impact on the compliance of the lift with the standard indicated in the declaration of compliance.
Have the device repaired exclusively in authorised service points, using solely original spare parts, so as to ensure the required level of safety during work.
The lifetime of the lift has been determined for 4 years from the date of its first use. After this period, the lift should be inspected at the manufacturer's authorized service center for further safety of use.
The condition of the marking must be checked and that the marking remains as it was at the beginning.

ASSEMBLY AND OPERATION OF THE LIFT

The lift is delivered as an assembled system and does not require assembly or adjustments.

Before work it is required to realise approximately six full pumping cycles with the release valve open, so as to ensure appropriate distribution of the hydraulic oil.
It is required to check before each task all the screwed connections, and tighten them if necessary. This will increase safety of operation and prolong the life of the lift.

Lifting
Before lifting may commence, make sure that the operator of the lift has the lift itself and the lifted load within the range of sight during all realised movements.
Using the narrower end of the arm of the lift, close the release valve turning it home clockwise (II).
Insert the lift arm into the socket.
Place the lift under the load to be lifted in the place designed for a lift (e.g. in case of vehicles), so that the load is supported in the central section of the saddle of the lift (III).
If necessary in post lift sit is possible to unscrew the extension bolt until the saddle of the lift touches the lifted load (except YT-17008 and YT-17009).
Moving the arm upwards and downwards lift the load to the required height.
Once the load has been lifted, protect it from falling down using for example appropriate supports.

Lifting
Before lifting may commence, make sure that the operator of the lift has the lift itself and the lifted load within the range of sight during all realised movements.
Using the end of the arm of the lift, close the release valve turning it home clockwise. (II)
Place the lift under the load to be lifted in the place designed for a lift (e.g. in case of vehicles), so that the load is supported in the central section of the saddle of the lift. (III)
Insert the arm of the lift into the socket. Moving the arm upwards and downwards lift the load to the required height.
Once the load has been lifted, protect it from falling down using for example appropriate supports.

Lowering
Before lowering of the load may commence, make sure that the load to be lowered will not cause any injuries to the personnel.
Using the narrower end of the arm of the lift **turn the release valve slowly** anticlockwise. **Do not open the release valve more than this is required to slowly lower the load.**
Excessive opening of the valve may cause its removing from the casing.
Once the load has been completely lowered, disconnect the arm from the lift, and remove the lift from under the load. In case of post lifts, it is required to remove the extension bolt, if it was used.

Maintenance
If the lift is not used the shaft of the lift and the socket of the arm should be in the lower position. In case of post lifts also the extension bolt should be turned into the shaft of the lift. This will prevent the surface of the shaft from corrosion.
The lift must be kept clean, and the external moving elements of the lift must be lubricated at least every ten working hours.

Purging the hydraulic system

It is required to have the following maintenance action realised in a specialised service point.

From time to time the hydraulic system of the lift fills with air bubbles. This may impair the functional efficiency of the lift. If this is the case the hydraulic system of the lift must be purged.
Place the lift in such a manner that the shaft is in a vertical position. Open the release valve and remove the oil tank plug (IV). Then move the pump of the lift energetically a couple of times so as to remove the air.
Close the release valve and replace the oil tank plug. Check the functioning of the lift, and if necessary repeat the purging procedure.

Filling the oil tank and lubrication

It is required to have the following maintenance action realised in a specialised service point.
Place the lift in such a manner that the shaft is in a vertical position. Move the pump and the shaft to the extreme lower position.
Remove the oil tank plug (IV).
Use solely hydraulic oil whose viscosity class is SAE 10. It is prohibited to use other liquids for that purpose. Fill the tank to the lower edge of the oil inlet.
Purge the lift following the direction indicated in „ *Purging the hydraulic system*".
Replace the oil tank plug. Check the functioning of the lift.
In regular intervals (at least every ten working hours) lubricate the articulated connections and other moving elements of the lift.
In case of post lifts, remember of periodical lubrication of the extension bolt thread.

Solution of problems

The lift lowers under a load	The lift does not lift a load	The lift does not lift a load to the full height	The pump springs back during lifting	The lift does not lower completely	Oil is leaking from under the plug	
	X	X	X			There may be insufficient quantity of oil in the lift. Fill the oil tank.
	X	X	X	X		Air in the hydraulic system. Purge the hydraulic system.
					X	There may be excessive quantity of oil in the lift. Remove the excess of oil
X	X					The valves may not close completely. Lift the arm of the device a couple of times without any load and then lower it.
				X		A damaged back spring. Moving elements are not lubricated. Deformed arm driving elements.
X	X					The release valve is not completely closed. Close the release valve.

Handling worn jack components

Used oil and/or grease must be taken to a specialist waste disposal facility.

Used steel parts do not pose an environmental hazard and should be handed over to facilities that process ferrous metal waste.

TECHNISCHE DATEN

Index	Tragkraft [T]	Hubbereich [mm]	Gewicht [kg]
YT-17000	2	181 - 345	2,6
YT-17001	3	194 - 374	3,3
YT-17002	5	216 - 413	4,3
YT-17003	8	230 - 457	5,5
YT-17004	10	230 - 460	6,5
YT-17005	12	230 - 465	7,2
YT-17006	15	230 - 462	8,3
YT-17007	20	242 - 452	10,5
YT-17008	32	285 - 465	22,4
YT-17009	50	300 - 480	32,5

PRODUKTBESCHREIBUNG

Hydraulischer Heber ist für Heben von schweren Lasten bestimmt. Es kann nicht als feste Stütze verwendet werden. Die mittels hydraulischen Hebers angehobenen Lasten dürfen nicht befördert werden.

SICHERHEITSVORSCHRIFTEN

Der Heber ist eine hydraulische Vorrichtung, die sehr große Kräfte überträgt. Bei dem Einsatz sollen die grundlegenden Sicherheitsvorschriften beachtet werden.
Vor Arbeitsbeginn soll diese Anweisung vollständig durchgelesen und aufbewahrt werden.

Die maximal zulässige Tragkraft darf nicht überschreitet werden.
Anheben von Personen und Tiere mit dem Heber ist verboten.
Der Heber ist nur zum Anheben bestimmt und die Verwendung für andere Zwecke ist verboten. Zum Stützen der aufgehobenen Last und dem Beginn der Arbeiten an dieser Last sollen andere Vorrichtungen (zum Beispiel Stützen) eingesetzt werden.
Beim Anheben von Fahrzeugen sollen die Räder blockiert oder eingeklemmt werden und die Handbremse eingezogen werden.
Die aufgehobene Last darf nicht ohne Aufsicht überlassen werden. Kinder oder Personen, die in der Bedienung des Hebers nicht eingeschult wurden dürfen in die Nähe des Hebers zugelassen werden
Beim Einsatz dürfen lose Bekleidung und Schmuck nicht getragen werden. Lange Haare sollten gebunden sein.
Persönliche Schutzmittel sind zu verwenden.
Der Heber soll auf ebener, fester und stabiler Aufstellfläche aufgestellt werden.
Der Heber sollte unter der zu tragenden Last aufgestellt werden damit die Last in der Sattelmitte steht.
Das Einstellen des Sicherheitsventils ist verboten.
Die Vorrichtung von Heizquellen und Feuer fern halten, da dies die Funktion der Vorrichtung beeinträchtigen kann oder eine Beschädigung der Vorrichtung herbeiführen.
Vor dem Anheben der Last ist zu prüfen ob der Heber sich nach dem Anheben nicht verschieben kann.
Vor dem Einsatz ist zu prüfen ob die Vorrichtung in einwandfreiem zustand ist. Sollte der Heber beschädigt sein dann sollte an die Vertragswerkstatt zur Reparatur angeliefert werden.
Beim Einsatz ist Vorsicht geboten. Die Arbeit in ermüdeten Zustand und nach Einnahme der Medikamente soll vermieden werden.
Die Lebensdauer des Aufzugs wurde für 4 Jahre ab dem Datum seiner ersten Verwendung bestimmt. Nach dieser Zeit sollte der Aufzug im autorisierten Servicecenter des Herstellers auf weitere Sicherheit überprüft werden.
Der Zustand der Markierung muss überprüft werden und die Markierung bleibt wie am Anfang.

MONTAGE UND BEDIENUNG

Der hydraulisch Heber ist im montierten zustand geliefert und bedarf keinerlei Montage oder Einstellung.
Vor dem Arbeitsbeginn sollte man 6 volle Pumpenvorgänge bei geöffnetem Auslassventil durchführen, damit das Öl richtig an alle Leitungen und Kammer der Hydraulikanlage zufließt.

Anheben
Vor dem Arbeitsbeginn ist zu prüfen ob der Heber und die anzuhebende Last in der Sichtweite des Bedienungspersonals während der Ausführung der Vorgänge sein werden.
Das Auslassventil mit schmalem Ende des Hebearmes durch Drehen im Uhrzeigersinn bis zum Anschlag schließen. (II)
Den Heber unter der zu tragenden Last an der Stelle, die zum Anheben bestimmt ist (zum Beispiel bei Fahrzeugen), aufstellen, damit die Last in der Sattelmitte steht. (III)
Falls notwendig, die Verlängerungsschraube bei dem Säulenkraftheber aufdrehen bis der Sattel mit der zu tragenden Last in Berührung kommt. Heberarm in Sockel einstecken und durch die Auf- und Ab - Bewegung die Last in die gewünschte Höhe anheben. Die Last gegen Abfallen nach dem Anheben zum Beispiel mit Stützen absichern.

Absenkung
Vor Beginn der Absenkung prüfen ob die abzusenkende Last keine Verletzung des Bedienungspersonals herbeiführt.
Das Auslassventil mit dem Schmalen Hebehebelende gegen Uhrzeigersinn **langsam drehen** (IV)
Das Auslassventil darf nicht weiter geöffnet werden als das für langsame Absenkung der Last notwendig ist.
Das übermäßige Aufdrehen des Ventils kann sein Herausfallen herbeiführen.
Nach dem vollkommenen Absenken der Last den Hebel von dem Kraftheber herausnehmen und den Kraftheber aus der Last weg schieben. Bei dem Säulenkraftheber die Verlängerungsspindel eindrehen, falls sie aufgedreht war.

Wartung
Falls der Heber nicht benutzt wird, sollten der Kolben und die Hebelsitz in der unteren Stellung sein. Bei dem Säulenkraftheber ist die Verlängerungsschraube in das Kolben einzudrehen. Diese Maßnahme schützt vor Kolbenkorrosion. Den Heber sauber halten und die bewegliche Außenteile einfetten.

Ablüftung der Hydraulikanlage

Es ist notwendig, damit die nachfolgenden Operationen in der Kundendienstwerkstatt durchgeführt werden.

Ab und zu können in der Hydraulikanlage Luftblasen entstehen. Das kann zur Herabsetzung des Wirkungsgrades des Hebers führen. In diesem Fall sollte die Hydraulikanlage entlüftet werden.
Den Heber so aufstellen, damit der Kolben senkrecht steht. Das Auslassventil öffnen, den Stopfen von dem Öleinlass entfernen, danach die Pumpe des Krafthebers mehrmals rasch betätigen damit die Luft nach außen heraustritt.
Das Auslassventil schließen, den Stopfen einsetzen. Die Funktion des Hebers prüfen, falls notwendig den Entlüftungsvorgang wiederholen.

Ölnachfüllung, Fetten

Es ist notwendig, damit die nachfolgenden Operationen in der Kundendienstwerkstatt durchgeführt werden.

Den Heber so aufzustellen, damit der Kolben senkrecht steht. Pumpe und Kolben in der unteren Endstellung stellen. Stopfen von der Öleinlassöffnung entfernen.
Die Hydraulikanlage mit dem Hydrauliköl mit der Viskosität SAE 10 auffüllen. Die Verwendung von anderen Flüssigkeiten ist nicht zulässig. Das Öl bis der unteren Kante der Öleinlassöffnung auffüllen.
Den Heber wie im Punkt „*Ablüftung der Hydraulikanlage*“ beschrieben, entlüften.
Stopfen in die Öleinlassöffnung einsetzen. Die Funktion des Krafthebers prüfen.
In den gleichen Zeitabständen die Gelenkstellen und sonstige beweglichen Teile des Hebers einfetten. Bei den Säulenkraftheber das Verlängerungsspindelgewinde periodisch einfetten.

Beseitigung der Störungen

Heber sinkt unter der Lasteinwirkung	Der Heber hebt die Last nicht an	Der Heber hebt die Last nicht in die volle Höhe	Die Pumpe federt beim Anheben	Der Heber sinkt nicht vollkommen	Das Öl fließt von dem Stopfen aus	
	X	X	X			Kein Öl in der Anlage. Öl nachfüllen
	X	X	X	X		Luftblasen in der Hydraulikanlage. Hydraulikanlage entlüften.
					X	Zu viel Öl in der Hydraulikanlage Ölüberfluss ablassen.
X	X					Ventile schließen nicht. Den Hebel mehrmals ohne Last heben und dann senken.
				X		Rückstellfeder beschädigt. Keine Fettung der beweglichen Teile. Die Antriebshebelelemente verformt.
X	X					Auslassventil ist nicht geschlossen. Auslassventil schließen.

Umgang mit abgenutzten Teilen des Wagenhebers
Verbrauchtes Öl und/oder Schmierstoffe müssen zu einer Spezialentsorgungsstelle gebracht werden.
Abgenutzte Stahlteile stellen keine Umweltgefahr dar und sind an Betriebe zur Verarbeitung von Eisenmetallabfällen abzugeben.

ТЕХНИЧЕСКИЕ ДАННЫЕ

Код	Груз [тыс. kg]	Предел подъема [mm]	Вес [kg]
YT-17000	2	181 - 345	2,6
YT-17001	3	194 - 374	3,3
YT-17002	5	216 - 413	4,3
YT-17003	8	230 - 457	5,5
YT-17004	10	230 - 460	6,5
YT-17005	12	230 - 465	7,2
YT-17006	15	230 - 462	8,3
YT-17007	20	242 - 452	10,5
YT-17008	32	285 - 465	22,4
YT-17009	50	300 - 480	32,5

ХАРАКТЕРИСТИКА ПРОДУКТА

Гидравлический подъемник предназначен для работ, где требуется подъем значительных грузов. Запрещается пользоваться ним как постоянным опорным элементом. Запрещается также перемещение поднятых подъемником грузов.

РЕКОМЕНДАЦИИ ПО БЕЗОПАСНОСТИ

Подъемник - это гидравлическое устройство, работающее с большой нагрузкой. Во время работы следует соблюдать основные правила безопасности.

Перед началом работы необходимо ознакомиться с инструкцией по обслуживанию и сберечь ее.

Ни в коем случае не превышать максимальной нагрузки подъемника.
Запрещается поднимать подъемником людей или животных.
Подъемник предназначен исключительно для подъема, запрещается использовать его с другой целью. Следует воспользоваться дополнительными страховочными элементами (напр., стойки) с целью опоры предмета подъема перед началом работы под ним.
В случае подъема средств передвижения следует заблокировать колеса и включить стоп-кран.
Не оставлять поднимаемый груз без присмотра. Вблизи места работы или хранения устройства запрещается пребывать детям или лицам, не обученным управлению устройства.
Не следует носить просторную одежду или бижутерию. Следует связать длинные волосы.
Следует пользоваться средствами индивидуальной защиты.
Подъемник следует установить на ровной, плоской, твердой и стабильной поверхности.
Подъемник должен находиться под предметом подъема, чтобы нагрузка приходилась на центральную часть седла.
Ни в коем случае не регулировать предохранительный клапан.
Хранить устройство вдали от источников тепла и огня, поскольку это может вызвать повреждение устройства или ухудшение его функционирования.
Перед подъемом любого груза следует убедиться в том, что после подъема груза подъемник не передвинется.
Перед подъемом любого груза следует убедиться в том, что подъемник не поврежден. Если подъемник требует ремонта, то следует обратиться в уполномоченное ремонтное предприятие.
Необходимо быть предусмотрительным и не начинать работу в состоянии утомления или после приема лекарств.
Срок службы подъемника определен 4 года со дня его первого использования. По истечении этого периода подъемник следует проверить в авторизованном сервисном центре производителя для обеспечения безопасности использования.
Состояние маркировки необходимо проверить, и чтобы маркировка оставалась такой, какой была в начале..

МОНТАЖ И ОБСЛУЖИВАНИЕ

Подъемник поставляется как полностью собранное устройство и не требует монтажа и регулировки.
Перед началом работы следует с откученным клапаном увольнения провести примерно 6 полных циклов качания, чтобы обеспечить соответственную подачу гидравлического масла.

Подъем
Перед началом подъема следует убедиться в том, что груз и подъемник будет просматриваться оператором во время проведения любых движений.
Более узким концом плеча подъемника закрыть клапан увольнения, прикручивая его в упор по часовой стрелке. (II)
Поместить подъемник под грузом в месте, предназначенном для применения подъемников (напр., в случае автомобиля) таким образом, чтобы опора была прямо по центру седла подъемника. (III)

В случае потребности можно отвинтить в столбчатых подъемниках удлинительный болт до уровня столкновения седла подъемника с грузом.
Вставить плечо подъемника в гнездо. Вращая плечо сверху вниз поднять груз на требуемую высоту.
После подъема подстраховать груз от падения, напр., подставками.

Спуск
Перед началом спуска следует убедиться в том, что предмет спуска не вызовет телесных повреждений персонала.
Более узким концом плеча подъемника **медленно вращать** клапан увольнения против часовой стрелки. (IV)
Не откручивать клапан увольнения больше, чем требуется для медленного спуска груза.
Чрезмерное увольнение клапана может вызвать его выброс из корпуса.
После завершения спуска груза отключить плечо от подъемника, подъемник убрать испод груза. В случае столбчатых подъемников ввинтить удлинительный болт, если он применялся.

Консервация
Если подъемником не пользуются, то поршень подъемника и гнездо плеча должны находиться в нижней позиции. В случае столбчатых подъемников также удлинительный болт следует ввинтить в поршень подъемника. Это предотвращает коррозию поверхности поршня.
Следует содержать подъемник в чистоте и смазывать его внешние подвижные части.

Удаление воздуха из гидравлической системы

Указанные ниже работы следует провести в специальном сервисном предприятии.

Время от времени в гидравлической системе подъемника накапливаются воздушные пузырьки. Это может ограничить эффективность работы подъемника. Если наблюдается данный эффект, то следует удалить воздух из гидравлической системы подъемника.
Настроить подъемник таким образом, чтобы поршень был в вертикальном положении. Открыть клапан увольнения, снять блок подачи масла. Затем несколько раз резко шатнуть насос подъемника, чтобы воздух вышел наружу.
Закрыть клапан увольнения, вставить блокировку подачи масла. Проверить работу подъемника, если требуется, то повторить процедуру удаления воздуха.

Добавление масла, смазка

Указанные ниже работы следует провести в специальном сервисном предприятии.

Настроить подъемник таким образом, чтобы поршень подъемника был в вертикальном положении. Опустить насос и поршень до крайней нижней позиции. Снять блок подачи масла.
Наполнять исключительно гидравлическим маслом класса вязкости SAE 10. Запрещается пользоваться с данной целью прочими жидкостями. Наполнять до нижнего края подачи масла.
Удалить из подъемника воздух так, как указано в пункте „*Удаление воздуха из гидравлической системы*".
Установить блокировку подачи масла. Проверить работу подъемника.
Соблюдая регулярные интервалы времени, смазать коленчатые соединения и другие подвижные части подъемника. В случае столбчатых подъемников не забывать о периодической смазке резьбы удлинительного болта.

Удаление поломок

Подъемник опускается под нагрузкой	Подъемник не поднимает груз	Подъемник не поднимает груз на полную высоту	Насос пружинит при подъеме	Подъемник не опускается полностью	Масло выливается испод блокировки	
	X	X	X			Возможна нехватка масла в подъемнике. Добавить масло.
	X	X	X	X		Воздух в гидравлической системе. Удалить воздух из системы
					X	Возможен перебор масла в подъемнике. Удалить перебор масла.

Подъемник опускается под нагрузкой	Подъемник не поднимает груз	Подъемник не поднимает груз на полную высоту	Насос пружинит при подъеме	Подъемник не опускается полностью	Масло выливается испод блокировки	
X	X					Могут не закрываться клапаны. Несколько раз без нагрузки поднять, а затем опустить плечо подъемника.
				X		Повредилась возвратная пружина. Отсутствие смазки подвижных частей. Деформация элементов привода плеча.
X	X					Не закрыт клапан увольнения. Закрыть клапан увольнения.

Обращение с изношенными элементами домкрата

Отработанное масло и/или смазку необходимо сдавать в специализированные пункты утилизации.

Изношенные стальные детали не представляют опасности для окружающей среды и должны быть переданы на переработку в соответствующие предприятия.

ТЕХНІЧНІ ДАНІ

Код	Вантаж [тис. kg]	Рівень підйому [mm]	Вага [kg]
YT-17000	2	181 - 345	2,6
YT-17001	3	194 - 374	3,3
YT-17002	5	216 - 413	4,3
YT-17003	8	230 - 457	5,5
YT-17004	10	230 - 460	6,5
YT-17005	12	230 - 465	7,2
YT-17006	15	230 - 462	8,3
YT-17007	20	242 - 452	10,5
YT-17008	32	285 - 465	22,4
YT-17009	50	300 - 480	32,5

ХАРАКТЕРИСТИКА ПРОДУКТА

Гідравлічний підйомник призначений для робіт, де вимагається підйом значних вантажів. Заборонено користуватися ним як постійним опорним елементом. Заборонено також переміщувати підняті підйомником вантажі.

РЕКОМЕНДАЦІЇ З БЕЗПЕКИ

Підйомник - це гідравлічний пристрій, що працює під значним навантаженням. Під час роботи слід дотримуватися основних правил безпеки.

Перед початком роботи необхідно ознайомитися з інструкцією з обслуговування та зберегти її.

Ні в якому разі не перевищувати максимального навантаження підйомника.
Заборонено піднімати підйомником людей та тварин.
Підйомник призначений виключно для підйому, заборонено користуватися ним з іншою метою. Слід використати додаткові забезпечуючі оспользоваться елементи (напр., стояки) з метою опори предмету підйому перед початком роботи під ним.
У випадку підйому пересувних засобів слід заблокувати колеса та ввімкнути стоп-кран.
Не залишати вантаж підйому без нагляду. Поблизу місця роботи або переховування пристрою заборонено перебувати дітям та особам, які на пройшли вишкіл з обслуговування пристрою.
Не слід носити просторний одяг або біжутерію. Слід звязати довге волосся
Слід користуватися засобами особистої охорони.
Підйомник слід установити на рівній, пласкій, твердій та стабільній поверхні.
Підйомник повинен знаходитися під предметом підйому, щоб навантаження попадало на центральну частину сідла.
Ні в якому разі не регулювати запобіжний клапан.
Переховувати пристрій здаля від джерел тепла та вогню, оскільки це може викликати його пощкодження або погіршення його роботи.
Перед підйомом будь-якого вантажу слід переконатися у тому, що після підйому вантаж не пересунеться.
Перед підйомом будь-якого вантажу слід переконатися у тому, що підйомник не пошкоджений. Якщо підйомник вимагає ремонту, то слід звернутися в уповноважений ремонтний заклад.
Термін служби ліфта визначається протягом 4 років з дати його першого використання. Після закінчення цього терміну ліфт слід перевірити в уповноваженому сервісному центрі виробника для подальшої безпеки експлуатації.
Необхідно перевірити стан маркування та залишити маркування таким, яким було на початку.

МОНТАЖ ТА ОБСЛУГОВУВАННЯ

Підйомник постачається як повністю укомплектований пристрій та не потребує монтажа та регулювання.
Перед початком роботи слід з відкрученим клапаном звільнення провести приблизно 6 повних циклів помпування, щоб забезпечити відповідну подачу гідравлічного масла.

Підйом
Перед початком підйому слід переконатися у тому, що вантаж та підйомник буде бачити оператор під час проведення будь-яких рухів.
Вужчим кінцем плеча підйомника закрити клапан звільнення, прикрутивши його максимально за годинниковою стрілкою. (II)
Помістити підйомник під вантажем у місці, призначеному до застосовування підйомників (напр., у випадку автомобіля) таким чином, щоб опора була прямо по центру сідла підйомника. (III)
Якщо це потрібно, в стовбчатих підйомниках можна відкрутити здовжувальний болт до рівня зіткнення підйомника з вантажем. Вставити плече підйомника у гніздо. Обертаючи плече зверху вниз, підняти вантаж на потрібну висоту.
Після підйому зафіксувати груз, напр., підставками.

Спуск
Перед початком спуска слід переконатися у тому, що вантаж не викличе тілесних пошкоджень персоналу.
Вужчим кінцем плеча підйомника **повільно обертати** клапан звільнення протии годинникової стрілки. (IV)
Не відкручувати клапан звільнення більш, ніж це потрібно для повільного спуска вантажа.
Надмірне звільнення клапана може викликати його викид з корпуса.
Після завершення спуска вантажа відєднати плече від підйомника, підйомник забрати з-під вантажа. У випадку стовбчатих підйомників вкрутити здовжувальний болт, якщо ним користувались.

Консервація
Якщо підйомником не користуються, то його поршень та плече повинні перебувати у нижній позиції. У випаку стовбчатих підйомників також здовжувальний болт слід вкрутити у поршень підйомника. Це запобігає коррозії поверхні поршня.
Слід утримувати підйомник у чистоті та змащувати його зовнішні рухомі елементи.

Видалення повітря з гідравлічної системи

Вказані нижче роботи слід провести у спеціальному сервісному закладі.

Час від часу в гідравлічній системі підйомника накопичуються повітряні бульбашки. Це може обмежувати продуктивність праці підйомника. Якщо виник даний ефект, то слід видалити повітря з гідравлічної системи підйомника.
Поставити підйомник таким чином, щоб поршень був у вертикальному положенні. Відкрити клапан звільнення, зняти блок подачі масла. Потім кілька раз різко хитнути насос підйомника, щоб повітря вийшло з нього.
Закрити клапан звільнення, вставити блокування подачі масла. Перевірити роботу підйомника, якщо це потрібно, то повторити процедуру видалення повітря.

Добавка масла, змащування

Вказані нижче роботи слід провести у спеціальному сервісному закладі.

Поставити підйомник таким чином, щоб його поршень був у вертикальному положенні. Опустити насос та поршень до крайньої нижньої позиції. Зняти блок подачі масла.
Наповнювати виключно гідравлічним маслом класу вязкості SAE 10. Заборонено користуватися з данною метою іншими рідинами. Наповнювати до нижнього краю подачі масла.
Усунути з підйомника повітря, як це вказано у пункті „*Видалення повітря з гідравлічної системи*".
Встановити блокування подачі масла. Перевірити роботу підйомника.
Дотримуючись регулярних часових інтервалів, змастити коліна-зєднання та інші рухомі елементи підйомника. У випадку стовбчатих підйомників не забувати про періодичне змащування різьби здовжувального болта.

Усування поломок

Підйомник опускається під навантаженням	Підйомник не піднімає вантаж	Підйомник не піднімає вантаж на повну висоту	Насос пружинить на підйомі	Підйомник не опускається повністю	Масло вилиається з-під блокування	
	X	X	X			Можливо, не вистаяає масла в підйомнику. Додати масла.
	X	X	X	X		Повітря в гідравлічній системі. Усунути повітря з системи
					X	Забагато масла в підйомнику. Усунути зайве масло.
X	X					Можуть не закриватися клапани. Кілька раз без навантаження підняти, а потім опустити плече підйомника.
				X		Пошкодилась зворотна пружина. Не змащені рухомі елементи. Деформація елементів приводу плеча.
X	X					Не закритий клапан звільнення. Закрити клапан звільнення.

Поводження з зношеними елементами домкрата
Використану олію та/або мастила слід здавати до спеціалізованих пунктів утилізації.
Зношені сталеві частини не становлять загрози для довкілля і мають бути передані на переробку до відповідних підприємств.

TECHNINIAI DUOMENYS

Indeksas	Keliamoji galia [tūkst. kg]	Kėlimo diapazonas [mm]	Svoris [kg]
YT-17000	2	181 - 345	2,6
YT-17001	3	194 - 374	3,3
YT-17002	5	216 - 413	4,3
YT-17003	8	230 - 457	5,5
YT-17004	10	230 - 460	6,5
YT-17005	12	230 - 465	7,2
YT-17006	15	230 - 462	8,3
YT-17007	20	242 - 452	10,5
YT-17008	32	285 - 465	22,4
YT-17009	50	300 - 480	32,5

ĮRENGINIO APRAŠYMAS

Hidraulinis kėliklis yra skirtas vartoti darbams, kuriuose reikia pakelti žymių svorių krovinius. Kėliklis negali būti vartojamas, kaip pastoviai montuojama remianti atrama. Taip pat yra draudžiamas pakeltų krovinių pervežimas kėlikliu.

SAUGOS REIKALAVIMAI

Kėliklis, - tai hidraulinis įrenginys dirbantis didelės apkrovos sąlygomis. Juo dirbant reikia laikytis pagrindinių saugos principų.

Prieš pradedant darbą, būtina perskaityti aptarnavimo instrukciją ir ją išsaugoti.

Niekada neviršyti maksimalaus kėliklio apkrovimo.
Draudžiama kėlikliu kelti žmones arba gyvulius.
Kėliklis yra skirtas vien tik kėlimui, jo vartojimas kitais tikslais yra draudžiamas. Prieš pradedant darbą po kėlikliu, reikia panaudoti apsaugines priemones (pvz. ramsčius) užtikrinančius patikimą pakelto krovinio atrėmimą.
Keliant transporto priemones, reikia užblokuoti ratus arba užfiksuoti juos pleištu bei užtraukti rankinį stabdį.
Negalima palikti pakelto krovinio be priežiūros. Negalima arti darbo vietos arba kėliklio sandėliavimo vietos prileisti vaikų ir neapmokytų kėliklio aptarnavime asmenų.
Negalima nešioti laisvų drabužių bei juvelyrinių dirbinių. Ilgus plaukus reikia susegti.
Reikia vartoti asmenines apsaugos priemones.
Kėliklis turi būti pastatytas ant lygaus, plokščio, kieto ir stabilaus pagrindo.
Kėliklį reikia pakišti po keliamuoju prietaisu tokiu būdu, kad krovinys atsiremtų vidurinėje balnelio dalyje.
Absoliučiai draudžiama reguliuoti apsauginį vožtuvą.
Laikyti įrenginį toli nuo šilumos šaltinių ir ugnies, kadangi gali tai sukelti įrenginio sužalojimą arba jo funkcionavimo pablogėjimą.
Prieš keliant bet kokį krovinį reikia patikrinti, ar pakėlus krovinį kėliklis nepersistums.
Prieš keliant bet kokį krovinį reikia patikrinti, ar kėliklis nėra kokiu nors būdu sužalotas. Jeigu kėliklį reikia pataisyti, tai tuo tikslu reikia kreiptis į įteisintą taisyklą.
Būk numatantis, nedirbk, jeigu jautiesi nuvargęs arba esi vaistų poveikyje.
Lifto eksploatavimo trukmė nustatyta 4 metams nuo jo pirmo naudojimo datos. Praėjus šiam laikotarpiui, liftas turėtų būti patikrintas įgaliotame gamintojo techninės priežiūros centre, kad būtų užtikrinta tolesnė naudojimo sauga.
Turi būti patikrinta ženklinimo būklė ir ar žymėjimas išlieka toks, koks buvo pradžioje.

MONTAVIMAS IR APTARNAVIMAS

Kėliklis yra pristatomas sumontuotoje būkleje ir nereikalauja montavimo bei reguliavimo.
Prieš pradedant darbą, atsukus palaisvinimo vožtuvą, reikia atlikti apie 6 pilnus pompavimo ciklus, kad užtikrinti tinkamą hidraulinės alyvos paskirstymą sistemoje.

Klimas
Prieš pradedant kėlimą, reikia įsitikinti, kad operatorius, atliekant bet kokius judėsius, turės užtikrintą kėliklio bei keliamojo krovinio matomumą.
Siauresne kėliklio peties galūne uždaryti palaisvinimo vožtuvą, prisukant jį iki pasipriešinimo pagal laikrodžio rodyklių sukimosi kryptį. (II)
Kėliklį įstumti po keliamuoju kroviniu vietoje, kuri yra numatyta kėliklių panaudojimui (pvz. automobilių atveju) taip, kad krovinys atsiremtų ant kėliklio balnelio jo centrinėje vietoje. (III)
Esant reikalui, stulpo kėlikliuose galima išsukti pailginantį varžtą iki kėliklio balnelio susilietimo su keliamuoju kroviniu.
Įsprausti kėliklio petį į lizdo angą. Svyruojant petį į viršų ir į apačią – pakelti krovinį į norimą aukštį.

Pakėlus krovinį, reikia jį apsaugoti, kad nenukristų, pvz. paremiant atramomis.

Nuleidimas
Prieš pradedant krovinį nuleisti, reikia įsitikinti, kad nuleidžiant jis nesukels grėsmės aptarnaujantiems asmenims.
Siauresne kėliklio peties galūne **pamažu sukti** palaisvinimo vožtuvą priešinga laikrodžių rodyklių sukimosi kryptim. (IV)
Nereikia atsukti palaisvinimo vožtuvo labiau negu tai yra reikalinga lėtam krovinio nuleidimui.
Vožtuvo pernelyg didelio atsukimo pasekmėje jis gali būti visiškai išsuktas iš korpuso.
Po pilnutinio krovinio nuleidimo, petį reikia išimti iš kėliklio ir kėliklį ištraukti iš po krovinio. Stulpo kėliklių atveju reikia įsukti pailginantį varžtą, jeigu buvo naudojamas.

Konservavimas
Jeigu kėliklis nėra vartojamas, jo stūmoklis ir peties lizdas turi būti nuleisti į apatinę poziciją. Stulpo kėliklių atveju taip pat pailginantis varžtas turi būti įsuktas į kėliklio stūmoklį. Tai užkerta kelią stūmoklio paviršiaus korozijai.
Kėliklį reikia laikyti švarioje būklėje, išorinės judamos kėliklio dalys turi būti tepamos.

Hidraulinės sistemos nuorinimas

Reikalaujama, kad žemiau išvardyti darbai būtų atliekami specializuotoje serviso dirbtuvėje.

Laikas nuo laiko hidraulinėje kėliklio sistemoje kaupiasi oro pūslelės. To pasekmėje gali sumažėti kėliklio veikimo efektyvumas. Atsiradus tokiems požymiams, kėliklio hidraulinę sistemą reikia nuorinti.
Kėliklį reikia taip pastatyti, kad jo stūmoklis būtų vertikalioje būklėje. Atidaryti palaisvinimo vožtuvą ir ištraukti kaištį iš alyvos papildymo piltuvo. Po to staigiais judėsiais kelis kartus svyruojant kėliklio siurbliu išstumti orą išorėn.
Uždaryti palaisvinimo vožtuvą, užkimšti kaiščiu alyvos papildymo piltuvą. Patikrinti kėliklio veikimą ir esant reikalui pakartoti nuorinimo procedūrą.

Alyvos papildymas, tepimas

Reikalaujama, kad žemiau išvardyti darbai būtų atliekami specializuotoje serviso dirbtuvėje.

Kėliklį reikia taip pastatyti, kad jo stūmoklis būtų vertikalioje būklėje. Siurblį ir stūmoklį nuleisti i apatinę galinę poziciją. Ištraukti kaištį iš alyvos papildymo piltuvo.
Įpilti išimtinai SAE 10 klampumo klasės hidraulinės alyvos. Draudžiama tuo tikslu vartoti kitokių skysčių. Alyvos įpilti iki piltuvo apatinio krašto. Kėliklį nuorinti „*Hidraulinės sistemos nuorinimas*“ punkte aprašytu būdu.
Uždaryti alyvos papildymo piltuvą kaiščiu. Patikrinti kėliklio veikimą.
Šarnyrinius sujungimus bei kitas judamas kėliklio dalis reikia periodiškai tepti. Stulpo kėliklių atveju reikia taip pat reguliariai tepti pailginančio varžto sriegius.

Trūkumų šalinimas

Apkrovos pasekmėje kėliklis leidžiasi žemyn	Kėliklis nekelia apkrovos	Kėliklis nepakelia apkrovos į maksimalų aukštį	Keliant siurbklys spyruokliuoja	Kėliklis nenusileidžia iki žemutinės pozicijos	Alyva sunkiasi iš po kaiščio	
	X	X	X			Kėliklyje gali būti per mažai alyvos. Papildyti alyvos trūkumą
	X	X	X	X		Hidraulinėje sistemoje yra oro. Nuorinti hidraulinę sistemą.
					X	Kėliklyje gali būti alyvos perteklius. Pašalinti alyvos pertrklių.
X	X					Nepilno vožtuvų užsidarymo galimybė. Kelis kartus be apkrovos pakelti, o po to nuleisti kėliklio petį.
				X		Sužalota grąžinamoji spyruoklė. Judamos dalys netepamos. Deformuoti peties elementai.
X	X					Nepilnai uždarytas palaisvinimo vožtuvas. Uždaryti palaisvinimo vožtuvą.

Naudotų keltuvo dalių utilizavimas
Naudotą alyvą ir (arba) tepalus būtina pristatyti į specializuotą atliekų tvarkymo centrą.
Naudotos plieninės dalys nėra pavojingos aplinkai ir turi būti perduotos įmonėms, tvarkančioms geležies atliekas.

TEHNISKAS INFORMĀCIJAS

Indekss	Jauda [tūkst. kg]	Pacelšanas diapazons [mm]	Svars[kg]
YT-17000	2	181 - 345	2,6
YT-17001	3	194 - 374	3,3
YT-17002	5	216 - 413	4,3
YT-17003	8	230 - 457	5,5
YT-17004	10	230 - 460	6,5
YT-17005	12	230 - 465	7,2
YT-17006	15	230 - 462	8,3
YT-17007	20	242 - 452	10,5
YT-17008	32	285 - 465	22,4
YT-17009	50	300 - 480	32,5

PRODUKTA RAKSTUROJUMS

Hidraulisks pacēlājs ir paredzēts darbiem, kur ir vajadzīga lielas kravas pacelšana. Nevar būt lietots kā pastāvīgs balsta elements. Nedrīkst transportēt ar pacēlāju pacelto kravu.

DROŠĪBAS REKOMENDĀCIJAS

Pacēlājs ir hidrauliskā ierīce, kura strādā ar lielo slogojumu. Darba laikā jāveic pamatus drošības noteikumus.

Pirms darba sākumu jālasa šo instrukciju un to jāsaglabā.

Nedrīkst pārsniegt pacēlāja maksimālo slodzi.
Nedrīkst pacelt cilvēkus un dzīvniekus.
Pacēlājs ir paredzēts tikai pacelšanai, ierīces lietošana citos mērķos ir aizliegta. Jālieto papildus drošības ierīces (piemēram, pamātus), lai atbalstīt pacelto priekšmetu, pirms darba zem to.
Automašīnu pacelšanas gadījumā jābloķē vai aizķīlēt riteņus un ieslēgt stāvbremzi.
Nedrīkst atstāt pacelto slodzi bez kontroles. Nedrīkst pieļaut bērniem vai neapmācītām ierīces lietošanā personām būt pacēlāja darba vai stāvēšanas vietā.
Nedrīkst ģērbt plato apģērbu, un juvelieru izstrādājumu. Ilgo matu jāuzsprauda.
Jālieto personīgas drošības līdzekļus.
Pacēlājs jābūt novietots līdzenā, plašā, cietā un stabilā virsmā.
Pacēlājs jābūt novietots zem pacelta priekšmeta, lai slodze būtu novietota vidus daļā.
Absolūti ir aizliegta drošības vārpsta regulēšana.
Turēt ierīci tālu no siltuma un uguns avotiem, jo tas var sabojāt ierīci vai pasliktināt ierīces funkcionalitāti.
Pirms kravas pacelšanas jākontrolē, vai pacēlājs nevarētu mainīt savu pozīciju pēc slodzes pacelšanas.
Pirms kravas pacelšanas jākontrolē, vai pacēlājs nav kaut kādā veidā sabojāts. Gadījumā, kad pacēlājs jābūt remontēts, to jādara autorizētā servisā.
Jābūt uzmanīgs, nedrīkst strādāt nogura stāvoklī vai pēc medikamentu lietošanas.
Lifta kalpošanas laiks ir noteikts 4 gadus no tā pirmās lietošanas dienas. Pēc šī perioda lifts jāpārbauda ražotāja pilnvarotajā servisa centrā, lai nodrošinātu turpmāku lietošanas drošību.
Jāpārbauda marķējuma stāvoklis un tas, vai marķējums paliek tāds, kāds tas bija sākumā.

MONTĀŽA UN APKALPOŠANA

Pacēlājs ir piegādāts pilnīgā stāvoklī un nav vajadzīga montāža vai regulēšana.
Pirms darba sākumu, ar atvērto atbrīvošanas vārpstu jāveido apm. 6 sūkšanas pilnīgus ciklus, lai nodrošināt pareizu hidrauliskas eļļas novietošanu.

Pacelšana
Pirms pacelšanas sākumu jākontrolē, vai pacēlāja operators var redzēt pacēlāju un slodzi visā darbības laikā.
Ar pleca šaurāko galu slēgt atbrīvošanas vārpstu, to rotēšot saskaņā ar pulksteņrādītāja kustības virzienā. (II)
Pacēlāju novietot zem paceļamo krāvu paredzētā vietā (piemērām, automašīnu gadījumos), lai slodze būtu novietota pacēlāja centrā. (III)
Vajadzības gadījumos, stabiņu pacēlājos var noskrūvēt pagarināšanas skrūvi līdz pacēlāja pieskaršanu pie slodzi.
Novietot pacēlāja plecu ligzdā. Kustināšot plecu uz augšu un apakšu – pacelt kravu uz vajadzīgu garumu.
Pēc pacelšanas nodrošināt kravu ar paliktņiem, lai nenokritu.

Nolaišana
Pirms nolaišanas sākumu jākontrolē, vai krava nekaitēs personālu.
Lēni rotēt pleca šaurāko galu (pretēji pulksteņrādītāja virzienam), lai atvērt vārpstu. (IV)
Nedrīkst atvērt atbrīvošanas vārpstu vairāk, nekā tas ir vajadzīgi krava lēnai nolaišanai.
Pārāk stipra vārpsta atvēršana var būt par vārpsta izskrūvēšanas iemeslu.
Pēc kravas nolaišanu atvienot plecu, noņemt pacēlāju. Stabiņu pacēlājos ieskrūvēt pagarināšanas skrūvi, ja bija lietota.

Konservēšana
Kad pacēlājs nav lietots, pacēlāja virzulis pleca ligzda jābūt novietoti apakšējā pozīcijā. Stabiņu pacēlāja gadījumos arī pagarināšanas skrūve jābūt ieskrūvētā virzulī. Tas sargā pret virzuļa virsmas koroziju.
Pacēlāju jātur tīrumā, jāeļļo ārpuses kustamo daļu.

Hidrauliskas sistēmas deaerēšana

Apakšā minēto darbību jāveido specializētā servisā.

Laikam pacēlāja hidrauliskā sistēmā vācas gaisa burbulīši. Tas var samazināt ierīces efektivitāti. Tādas situācijas gadījumā jādeaerē pacēlāja hidraulisko sistēmu.
Novietot pacēlāju tādā veidā, lai virzulis būtu vertikālā pozīcijā. Atvērt atbrīvošanas vārpstu, noņemt eļļas ieliešanas cauruma vāku. Pēc tam ātri kustēt ar pacēlāja sūkni, lai izgrūst gaisu.
Slēgt atbrīvošanas vārpstu, novietot eļļas ieliešanas cauruma vāku. Kontrolēt pacēlāja darbības pareizumu, vajadzības gadījumā atkārtot deaerēšanu.

Eļļas papildināšana, eļļošana

Apakšā minēto darbību jāveido specializētā servisā.

Novietot pacēlāju tādā veidā, lai pacēlāja virzulis būtu vertikālā pozīcijā. Nolaist sūkni un virzuli uz apakšējo pozīciju. Noņemt eļļas ieliešanas cauruma vāku.
Piepildīt tikai ar SAE 10 lipīguma klases hidraulisko eļļu. Nedrīkst lietot citu šķidrumu. Piepildīt līdz eļļas ieliešanas cauruma apakšējai malai.
Deaerēt ierīci saskaņā ar „*Hidrauliskas sistēmas deaerēšana*" punktu.
Montēt eļļas ieliešanas cauruma vāku. Kontrolēt pacēlāja darbību.
Regulāros laika intervālos eļļot šarnīra savienojumus un ierīces citas kustāmas daļas. Stabiņu pacēlājos arī eļļot pagarināšanas skrūves vītni.

Bojājumu remontēšana

Pacēlājs nolaistas ar slodzi	Pacēlājs nevar pacelt slodzi	Pacēlājs nevar pacelt slodzi uz pilnīgu augstumu	Sūknis atlēca pacelšanas laikā	Pacēlājs pilnīgi nenolaistas	Eļļa tecē no vāka	
	X	X	X			Pacēlājā varbūt nav eļļas. Papildināt eļļu.
	X	X	X	X		Gaisa hidrauliskā sistēmā. Deaerēt hidraulisko sistēmu
					X	Pacēlājā ir varbūt pārāk daudz eļļu. Noņemt eļļas pārumu.
X	X					Varbūt vārpsti neslēdz pareizi. Dažreiz pacelt bez slodzes. Pēc tam nolaist pacēlāja plecu.
				X		Bojāta griešanas atspere. Neeļļotas kustāmas daļas. Deformēti pleca piedziņas elementi.
X	X					Nepareizi slēgta atbrīvošanas vārpsta. Slēgt atbrīvošanas vārpstu.

Nolietoto pacēlāja detaļu apstrāde
Izlietotā eļļa un/vai smērvielas jānodod specializētā atkritumu apsaimniekošanas centrā.
Nolietotās tērauda detaļas nav bīstamas videi un ir jānodod metāllūžņu pārstrādes uzņēmumiem.

TECHNICKÉ ÚDAJE

Index	Zatížitelnost [tis. kg]	Rozsah zdvihání [mm]	Hmotnost [kg]
YT-17000	2	181 - 345	2,6
YT-17001	3	194 - 374	3,3
YT-17002	5	216 - 413	4,3
YT-17003	8	230 - 457	5,5
YT-17004	10	230 - 460	6,5
YT-17005	12	230 - 465	7,2
YT-17006	15	230 - 462	8,3
YT-17007	20	242 - 452	10,5
YT-17008	32	285 - 465	22,4
YT-17009	50	300 - 480	32,5

POPIS VÝROBKU

Hydraulický zdvihák je určeny pro práce, kde je potřeba zdvihání značného závaží. Nesmi být používaný jako podpěrající prvek stavěný trvale. Nesmi se také dopravovat nákladů unášených zdvihákem.

BEZPEČNOSTNÍ DOPORUČENÍ

Zdvihák je hydraulickým zařízením pracujícím pod velkym zatížením. Během práce je třeba dodržovat základní bezpečnostní pravidla.

Před zahejením práce s nářadím nutné je důkladné přečtení tohoto návodu k použití a dodržování doporučovaných nařízení.

Nikdy nepřesahovat maximalního zatižení zdviháka.
Je zakazano zdvihát zdvihákem lidí, nebo zvířata.
Zdvihák je určeny jenom pro zdvihání, využivání ho k jiným učelům je zakazane. Před zahajením práce pod zdvihaným předmětem, je potřeba jako podpěru využit dodatečné zabezpečující zařízení (například stojánky).
V případě zdvihání vozidel je třeba zablokovat nebo zaklínovat kola, a také zatahnout bezpečnostní brzdu.
Nesmi se zanechavat zdviháného nákladu bez dozoru. Nesmi se připustit pobliž práce nebo skladování zdviháka děti a osoby nepřeškolené k obsluhe zařízení.
Nesmi se používat volného oděvu, a také bižutérie. Dlouhé vlasy je třeba sepnout.
Je třeba používat prostředky osobní ochrany.
Zdvihák musi být postaveny na rovným, plochým, tvrdým a stabilním základě.
Zdvihák je třeba umísťovat pod zdviháným přístrojem, aby zatížení se opíralo uprostřed sedla.
Naprosto je zakazano regulovat bezpečnostní ventil.
Zařízení držet daleko od zdrojů tepla a ohně, protože může to působit poškození zařízení nebo zhoršení jeho činnosti.
Před zdvihnutím jakehokoliv nákladu je třeba se ujístit, zda po zdvihnutí nákladu zdvihák se neposune.
Před zdvihnutím jakýhokoliv nákladu je třeba se ujístit, zda zdvihák neje žadným způsobem poškozený. Pokud zdvihák vyžaduje opravu, je potřeba obratit se na opravněnou opravnu.
Buď předvídující. Davaj si pozor na to co děla. Pracuj z rozváhou. Nepracuj z nářadím, kdy jseš unavený nebo v případě užiti léků.
Životnost výtahu byla stanovena na 4 roky od data jeho prvního použití. Po uplynutí této doby by měl být výtah zkontrolován v autorizovaném servisním středisku výrobce z hlediska další bezpečnosti používání.
Musí být zkontrolován stav značení a to, aby značení zůstalo stejné jako na začátku.

MONTÁŽ A OBSLUHA

Zdvihák je dodavány jako zmontovaná soustava a nevyžaduje montaže nebo seřízování.
Před zahajením práce je třeba při odšroubovaném uvolňovacím ventilu provést přibližně 6 úplných cyklů čerpání, pro zajištění spravného rozvedení hydraulického oleje.

Zdvihání
Před zahajením zdvihání je třeba se ujístit, zda operator zdviháka během veškerých operaci bude mít zdvihák a také unašený náklad pod zrakovým dohledem.
Úzším koncem ramena zdviháka uzavřít uvolňovací ventil dotažením nadoraz shodně z pohybem hodinových ručíček. (II)
Zdvihák umístit pod unášeným nákladem v místě určeným k použití zdviháků (například v případě automobilů) tak, aby nálož byla centralně na sedle zdviháka. (III)
V případě potřeby v sloupkových zdvihákach je možnost vyšroubování prodloužovácího šroubu až do setkání se sedla zdviháka z unášeným nákladem. Rameno zdviháka zasunout do hnízda. Pohybováním ramena ve směru nahoru – dolu zdvihnout náklad

do požadované vyšky. Po unesení nálož zajistit proti poklesu dolu, například příslušnými podstavci.

Spouštění
Před zahajením spouštění, je třeba se ujistit, zda spoštěný náklad nezpůsobi urazu obsluhy.
Úzším koncem ramena zdviháka **otačet pomalu** uvolňovací ventil ve směru opačným do pohybu hodinových ručíček. (IV)
Nesmi se odšroubovavat uvolňovacího ventilu vice než potřeba pro povolné spoštění nákladu.
Nadměrné uvolnění ventilu může působit jeho vyšroubování z vyztužení těla.
Po úplném spouštění nákladu, rameno je třeba odpojit od zdviháka a zdvihák odstarnit zpod nákladu.
V případě sloupkových zdviháků našroubovat prodloužovácí šroub, pokud je používaná.

Údržba
Pokud zdvihák neje používaný, píst zdviháka a také hnízdo ramena mají být v postavení dolu. V případě sloupkových zdviháků také prodloužovácí šroub ma být zašroubovaný v píst zdviháka. Zabrani to korozi pístového povrchu.
Zdvihák je třeba udržovat čistě, je také třeba namazt vnější pohyblivé součásti zdviháka.

Odvzdušňování hydraulického zařízení

Je potřeba, aby poniže uvedené činnosti provést u odborného servisu.

Občas v hydraulickém zařízení objevi se vzduchové bublinky. Může to být příčinou snižené učinností zdviháka. Pokud takova je skutečnost, to je potřeba odvzdušnít hydraulické zařízení zdviháka.
Zdvihák umístit tak, aby píst se nachazel ve vertikálním postaveni. Otevřit uvolňovací ventil, sejmout zátku vlevu oleje. Dále prudce pohybovat několikrat čerpadlem zdviháka, aby vytlačit vzduch ven.
Uzavřit uvolňovací ventil, naložit zátku vlevu oleje. Zkontrolovat jak zdvihák pracuje. Pokud bude potřeba, opakovat odvzdušnění.

Doplňování oleje, mazání

Je potřeba, aby poniže uvedené činnosti provést u odborného servisu.

Zdvihák umístit tak, aby píst se nachazel ve vertikálním postaveni. Čerpadlo a píst spustit dolu v konečne postaveni. Sejmout zátku vlevu oleje. Naplňovat jenom hydraulickým olejem - třída viskozity SAE 10. Zakazane je používání jiných kapalin. Naplňovat do dolného okraje vlevu oleje.
Odvzdušnit zdvihák způsobem jak v bodu „*Odvzdušňování hydraulického zařízení*“.
Zamontovat zátku vlevu oleje. Zkontrolovat učinnost zdviháka.
V pravidelních časových intervalech je třeba promazávati kloubové spoje a také další pohyblivé součásti zdviháka. V případě sloupkových zdviháků je třeba pamatovat, aby v určitých časových úsecích promazávati závit prodloužovacího šroubu.

Odstraňování poruch

Zdvihák spouští se pod vlivem zatížení	Zdvihák nezveda nálože	Zdvihák nezveda nálože na úplnou vyšku	Čerpadlo pruží během zdvihání	Zdvihák nespouští se dokonce	Olej vytéka zpod zátky	
	X	X	X			V zdviháku může chybět olej. Doplnit chybějící olej.
	X	X	X	X		Zavzdušněné hydraulické zařízení. Odvzdušit hydraulické zařízení.
					X	V zdviháku může být příliš hodně oleje. Odstranit přebytek oleje.
X	X					Možnost nedovírání se ventilů. Několikrát bez zatížení zdvihnout, a později spuštít rameno zdviháka.
				X		Poškozená zpětná pružina. Chybějící mazání pohyblivých součásti. Zdeformované součásti pohonu ramena.
X	X					Neuzavřený uvolňovací ventil. Uzavřit uvolňovací ventil.

Nakládání s opotřebovanými díly zvedáku
Použitý olej a/nebo maziva musí být předány do specializovaného sběrného místa.
Opotřebované ocelové díly nejsou škodlivé pro životní prostředí a je třeba je předat k recyklaci do sběrných dvorů.

TECHNICKÉ VELIČINY

Index	Nosnost [tis. kg]	Okruh zdvihania [mm]	Hmotnosť [kg]
YT-17000	2	181 - 345	2,6
YT-17001	3	194 - 374	3,3
YT-17002	5	216 - 413	4,3
YT-17003	8	230 - 457	5,5
YT-17004	10	230 - 460	6,5
YT-17005	12	230 - 465	7,2
YT-17006	15	230 - 462	8,3
YT-17007	20	242 - 452	10,5
YT-17008	32	285 - 465	22,4
YT-17009	50	300 - 480	32,5

OPIS VÝTVORU

Hydraulické zdvíhadlo je určene pre praci, kde je potreba zdvíhania značného nákladu. Nesmi byť používaný ako podpierajúcí prvok rozostavovaný stále. Nesmi sa tiež prevoziť nákladov unášienych zdvíhadlem.

BEZPEČNOSTNÉ ODPORÚČANIE

Zdvíhadlo je hydraulickým zariadeniem pracujúcím v podmienkach velkého zaťaženia. Počas práce je potreba dodržovať základní bezpečnostní pravidla.

Pred začatiem práce z nárádim je potreba prečítať celý návod k obsluhe a dodržiavať predpisy.

Nikdy nepresahovať maximalního zaťaženia zdvíhadla.
Je zakazano zdvíhať zdvíhadlem ľudia, buď zviera.
Zdvíhadlo je určené len pre zdvíhanie, využivanie k iným účelom je zakazano. Pred začatiem práce pod zdvíhaným predmětom, je potreba ako operu využiť dodatočné zabezpečújucé zariadenie (napríklad podstavec).
V prípade zdvíhania vozidel je treba zablokovať alebo zaklínovať kola, aj zatiahnuť zachrannu brzdu.
Nesmi sa zanechávať zdvíhaného nákladu bez dozoru. Nesmi sa pripustiť pobliže práce alebo skladovania zdvíhaka dieťa aj osoby nepreškolené k obsluhe zariadenia.
Nesmi sa používať volného odevu, aj bižutéria. Dĺhé vlasy je treba sepnúť.
Je treba používať prostriedky osobní ochrany.
Zdvíhadlo musi byť postavienýna rovnakým, plochým, tvrdým i stabilním podklade.
Zdvíhadlo je treba umiesťovať pod zdvíhaným prístrojom, aby zaťiaženie se opíralo uprostred sedla.
Bezpodmínečné je zakazano regulovať bezpečnostní ventil.
Zariadenie držať daleko od zdrojov tepla a ohňa, pretože môže to zapríčiniť poškodzenie zariadenia alebo zhoršenie jeho činnosti.
Pred zdvíhnutiem akýhokoľvek nákladu je treba sa ubezpečiť, či po podvíhnúti nákladu zdvíhadlo nebude premiestňovane.
Pred zdvíhnutiem akýhokoľviek nákladu je treba sa ubezpečiť, či zdvíhadlo neje žadným spôsobom poškodzené. Ak zdvíhadlo vyžaduje opravu, je potreba obratiť sa na opravnenou opravnu.
Buď predvídujúcí. Davej si pozor na to co delaš. Pracuj z rozváhou. Nepracuj s náradím, kdy jseš unavený alebo v prípade použítia lékov.
Životnosť výťahu bola stanovená na 4 roky od dátumu jeho prvého použitia. Po uplynutí tejto doby by mal byť výťah skontrolovaný v autorizovanom servisnom stredisku výrobcu s ohľadom na ďalšiu bezpečnosť použitia.
Musí sa skontrolovať stav označenia a to, aby značenie zostalo také, aké bolo na začiatku.

MONTÁŽ I OBSLUHA

Zdvíhadlo je dodavané ako zmontované zariadenie i ne vyžiaduje montaže alebo regulaciu.
Pred začatiem prace je treba pri odkrúceném uvoľňujúcím ventilu urobiť príbližne 6 úplných cyklov čerpania, pre zabezpečenie spravného rozvedenia hydraulického oleje.

Zdvíhanie
Pred začatiem zdvíhania je treba sa ubezpečiť, či operator zdvíhadla počas všetkých operaci bude miť zdvíhadlo aj zdvíhaný náklad pod zrakovým dohledom.
Úzším koncom ramena zdvíhadla uzavrieť uvoľňujúvcí ventil dotaženiem nadoraz shodne s pohybom hodinových ručíček. (II)
Zdvíhadlo umiestiť pod unášieným nákladem v místu určeným pre použitie zdvíhakov (napríklad v prípade automobilov) tak, aby náklad był rozdeliený centralne na sedle zdvíhadla. (III)
V prípade potreby v štípikových zdvíhakach je možnosť vykrúcenia predložovácích skrutek až do stretnútia sa sedla zdvíhaka s unášieným nákladom. Rameno zdvíhaka zasunúť do hniezda. Pohybovaniem ramena ve smeru nahoru - dolu zdvihnúť náklad do

požiadované výšky. Po unieseniu náklad zabezpeciť pred poklesom dolu, na príklad príslušným podstavcem.

Opúšťanie
Pred začatiem opúšťania, je treba sa ubezpečiť, či opúšťaný náklad nezapríčini i nespôsobi zranenia obsluhy.
Úzším koncom ramena zdvíhadla **obracať pomalu** uvoľňujúcý ventil ve smeru opačným s pohybom hodinových ručíček. (IV)
Nesmi sa odkrúcať uvoľňujúcého ventile väčšmi ako potreba pre povolné opúšťanie nákladu.
Prílišné odkrúcenie ventilu môže zapríčiniť i pôsobiť jeho vykrúcenie s výstuženia tela.
Po úplném opúšťeniu nákladu, rameno je treba odlúčiť od zdvíhadla i zdvíhadlo vziať spodo nákladu.
V prípade stípikových zdvíhakov vkrútiť predloužovací skrutku, ak je používaná.

Konzervácia
Ak zdvíhadlo neje používané, piest zdvíhadlo aj hniezdo ramena majú byť v postaveniu dolu. V prípade štípikových zdvíhakov tiež predlžovácí skrutka ma byť vkrúcená v piest zdvíhadla. Zabrani to hrdzaveniu piestového povrchu.
Zdvíhak je treba udržiavať čistý, je také treba namastiť vonkajšie hnuteľné súčiastky zdvíhadla.

Odvzdušňovanie hydraulického zariadenia

Je potreba, aby poniżšie uveďené činnosti urobiť u odborného servisu.

Občas v hydraulickém zariadeniu objevi sa bublinky povetria. Môže to byť príčinou snižené učinností zdvíhadla. Ak taková je situácia, to je potreba odvzdušniť hydraulické zariadenie zdvíhadla.
Zdvíhadlo umiestiť tak, aby piest sa nachadzal ve vertikálným postaveniu. Otvoriť uvoľňujúcý ventil, sňať zarážku vlievu oleje. Nabudúce prudce pohybovať niekoľkokrát čerpadlem zdvíhadla, aby vytlačiť povetrie ven.
Uzavriť uvoľňujúcý ventil, naložiť zarážku vlievu oleje. Skontrolovať jak zdvíhadlo plni funkciu. Ak bude potreba, zopakovať odvzdušňenie.

Doplňovanie oleju, mazanie

Je potreba, aby poniżšie uveďené činnosti urobiť u odborného servisu.

Zdvíhadlo umiestiť tak, aby piest sa nachadzal ve vertikálným postaveniu. Čerpadlo i piest opústiť dolu do konce. Sňať zarážku vlievu oleje. Napňovat len hydraulickým olejem - trieda viskozity SAE 10. Je zakazane používanie iných tekutin. Napňovat do spodné hrany vlievu oleju. Odvzdušniť zdvíhadlo spôsobom ak v bodu „*Odvzdušňovanie hydraulického zariadenia*“.
Zamontovať zarážku vlievu oleju. Skontrolovať učinnosť zdvíhadla.
V určitých časových intervalech je treba promazavať kloubové spoje aj dalšie pohyblivé soúčiastky zdvíhadla. V prípade štípikových zdvíhadel je treba pamatovať, aby v určitých časových obdobiach promazavať závit predľužovacie skrutky.

Odstraňovanie defektov

Zdvíhadlo opúšťia sa pod vplyvem zaťaženia	Zdvíhadlo nezveda nákladu	Zdvíhadlo nezveda nákladu na úplnu výšku	Čerpadlo pruží počas zdvíhania	Zdvíhadlo neopúšťia sa do konca	Olej vytéka spodo zarážky	
	X	X	X			V zdvíhadle môže chýbať olej. Doplniť chýbajúcí olej.
	X	X	X	X		Zamorené hydraulické zariadenie. Odvzdušniť hydraulické zariadenie.
					X	V zdvíhadle môže byť príliš hodne oleju. Odstraniť prebytok oleju.
X	X					Možnosť nedovírania sa ventilov. Niekoľkokrát bez zaťaženia zdvihnúť, a pote opúšťiť rameno zdvíhadla.
				X		Poškodzená spiatočná pružina. Chýbajúcie mazanie pohyblivých súčiastek Zdeformované súčiastky pohonu ramena.
X	X					Neuzavretý uvoľňujúcý ventil. Uzavrieť uvoľňujúcí ventil.

Nakladanie s opotrebovanými súčiastkami zdviháka
Použitý olej a/alebo mazivá je potrebné odovzdať na špecializované miesto na likvidáciu odpadu.
Opotrebované oceľové časti nepredstavujú riziko pre životné prostredie a je potrebné ich odovzdať na recykláciu do príslušných zariadení.

TECHNIKAI ADATOK

Index	Teherbírás [ezer kg-ban]	Emelési magasság [mm]	Súly [kg]
YT-17000	2	181 - 345	2,6
YT-17001	3	194 - 374	3,3
YT-17002	5	216 - 413	4,3
YT-17003	8	230 - 457	5,5
YT-17004	10	230 - 460	6,5
YT-17005	12	230 - 465	7,2
YT-17006	15	230 - 462	8,3
YT-17007	20	242 - 452	10,5
YT-17008	32	285 - 465	22,4
YT-17009	50	300 - 480	32,5

TERMÉK LEÍRÁSA

Hidraulikus emelő a jelentős súlyok emelésével járó munkákhoz szánt eszköz. Nem szabad állandó jelleggel álló-, tartó-berendezésként használni. Továbbá tilos a felemelt terheknek az emelővel történő szállítása is.

BIZTONSÁGI ELŐÍRÁSOK

Az emelő nagy nyomás alatt dolgozó hidraulikus berendezés. Munka során mindig tartsa be az alapvető biztonsági szabályokat.

Munka megkezdése előtt olvassa el a teljes használati utasítást és őrizze azt meg a későbbiekre.

Soha ne lépje túl az emelő megengedett maximális terhelést.
Szigorúan tilos az emelővel emberek illetve álatok emelése.
Az emelő kizárólagosan emelésre szánt eszköz, más fajta használata tilos. A felemelt tárggyal kapcsolatos munkák megkezdése előtt annak rögzítéséhez a kiegészítő berendezések (pl. állványok) használata kötelező.
A gépjárművek emelése esetén mindig rögzítse, illetve ékelje ki a kerekeit és húzza be a kézi fékét.
A felemelt terhet soha ne hagyja őrizetlenül. Az emelő használatára, illetve tárolására használt hely közelébe sose engedjen gyerekeket, illetve az eszköz használatában ki nem képzett személyeket.
Ne hordjon laza ruhákat, illetve ékszereket. Hosszú haját kösse össze.
Mindig használjon személyes védőfelszerelést.
Az emelőt mindig az egyenes, lapos, vízszintes, kemény és stabil alapzaton állítsa fel.
Az emelőt az emelendő teher alá helyezze úgy, hogy a teher az emelő villa közepére támaszkodjon.
A biztonsági szelep szabályozása szigorúan tilos. Az eszközt mindig tartsa távol tűztől és magas hőmérsékleti forrásoktól, mivel ezek az eszköz meghibásodását, illetve rosszabb működését okozhatják.
Teher fajtától függetlenül az emelés előtt mindig bizonyosodjon arról, hogy az emelése után nem mozdulhat-e el az emelő.
Teher fajtától függetlenül az emelés előtt mindig bizonyosodjon arról, hogy az emelő nem sérült-e. Amennyiben az emelő javítást igényel, ezzel az erre jogosult szervizhez forduljon.
Legyen elővigyázatos, soha ne dolgozzon, amikor túl fáradt vagy gyógyszerek hatása alatt áll.
A felvonó élettartamát az első használat időpontjától számítva 4 évre határozták meg. Ezen időszak után a felvonót a gyártó által engedélyezett szervizközpontban ellenőrizni kell a további használat biztonsága érdekében.
A jelölés állapotát ellenőrizni kell, és hogy a jelölés megmarad-e az elején.

ÖSSZESZERELÉS ÉS KEZELÉS

Az emelő összeszerelt rendszerként kerül szállításra, és semmiféle szerelést, illetve szabályozást nem igényel.
Munka megkezdése előtt, a kinyitott leeresztő szelep mellet, végezzen kb. hat teljes pumpálási ciklust, ezzel biztosítva a hidraulikus olaj egyenletes elosztását.

Emelés
Az emelés megkezdése előtt mindig bizonyosodjon meg arról, hogy minden mozgás elvégzésekor az emelő és az emelt teher egyaránt az emelő kezelőjének látótávolságában marad.
Az emelőkar keskenyebbik végével óra járással megegyező irányba elakadásig tekerve zárja le az eresztő szelepet. (II)
Az emelőt az emelő használatára szánt helyen (pl. a gépjárművek emelése esetén) helyezze az emelendő tárgy alá úgy, hogy a teher az emelővilla közepére támaszkodjon. (III)
Az oszlopos emelőknél szükség esetén a hosszabbító csavart ki lehet csavarni egészen az emelővilla és az emelendő teher érintkezésig. Helyezze be az emelőkart a foglalatba. Az emelő karját fel-le mozgatva emelje fel a terhet a kívánt magasságra.
Az emelés után rögzítse a terhet pl. állványokkal.

Leeresztés
A leeresztés megkezdése előtt bizonyosodjon meg arról, hogy a leeresztendő teher nem fog semmilyen sérülést okozni az eszköz kezelőiben. Az emelőkar keskenyebbik végével **lassan tekerje** a leeresztő szelepet az óra járással ellenkező irányba. (IV)
Nem szabad jobban tekerni a leeresztő szelepet, mint ez a teher lassú leeresztéshez szükséges.
A szelep túlzott elcsavarása ennek az eszközből való kicsavarását okozhatja.
A teher teljes leeresztése után szerelje le az emelőkart az emelőről és vigye el az emelőt a teher alól. Az oszlopos emelők esetében csavarja ki a hosszabbító csavart, amennyiben sor került a használatára.

Karbantartás
Amennyiben az emelő nincsen használatban a dugattyúja és az emelőkar foglalata kerüljön leeresztett pozícióba, oszlopos emelők estén a hosszabbító csavart pedig csavarja az emelő dugattyújába. Ez megelőzi a dugattyú felületének átrozsdásodását.
Az emelőt mindig tisztán kell tartani és kenőanyagokkal ápolni a külső mozgó részeit.

Hidraulikus rendszer légtelenítése

Az alábbi tevékenységek speciális szervizműhelynél végzendőek.

Időnként az emelő hidraulikus rendszerében összegyűlnek a levegőbuborékok. Ez az emelő teljesítményének csökkenéséhez vezethet. Amennyiben az ilyen helyzet előfordul szükségessé válik a emelő hidraulikus rendszerének a légtelenítése.
Állítsa fel az emelő úgy, hogy a dugattyúja függőleges pozícióba kerüljön. Nyissa ki a leeresztő szelepet és vegye le az olaj tartály dugóját. Ezek után többször, erősen mozdítsa meg az emelő pumpáját, hogy az összegyűlt levegő kikerülhessen.
Zárja le a leeresztő szelepet, tegye vissza az olaj tartály dugóját. Ellenőrizze az emelő működését, szükség esetén ismételje a légtelenítés műveletét.

Olaj pótlása, kenés

Az alábbi tevékenységek speciális szervizműhelynél végzendőek.

Állítsa fel az emelőt úgy, hogy a dugattyúja függőleges pozícióba kerüljön. Maximálisan eressze le a pumpát és a dugattyút. Vegye le az olaj tartáj dugóját. Csak az SAE 10 osztályú hidraulikus olajat töltsön a rendszerbe. Más fajta folyadék használata szigorúan tilos. Az olajpótlást a tartály alsó pereméig végezze.
Légtelenítse az emelőt a „*Hidraulikus rendszer légtelenítése*" pontban leírtak szerint.
Tegye vissza az olaj tartály dugóját. Ellenőrizze az emelő működését.
Kenőanyaggal rendszeresen ápolja a csuklókat és az emelő egyéb mozgó elemeit. Oszlopos emelők esetén emlékezzen a hosszabbító csavar menetének rendszeres kenéséről.

Hibák elhárítása

Emelő terhelés alatt ereszt	Emelő nem emeli a terhet	Emelő nem emeli a terhet a teljes magasságra	Emelés közben a pumpa rugózik	Emelő nem ereszt teljesen	Dugó alul folyik az olaj	
	X	X	X			Az emelőben hiányozhat az olaj. Pótolja az olajat.
	X	X	X	X		Levegő került a hidraulikus rendszerbe. Légtelenítse a hidraulikus rendszert.
					X	Az emelőben túl nagy az olaj mennyiség. Távolítsa az olaj bőségét.
X	X					Lehetséges, hogy a szelepek nem záródnak tökéletesen. Néhányszor terhelés nélkül emelje, és utána engedje le az emelő karját.
				X		A visszaterítő rugó meghibásodott. Mozgó részek kenés hiánya. Emelőkart mozgató elemek eldeformálódtak.
X	X					Leeresztő szelep nincsen teljesen lezárva. Zárja le a leeresztő szelepet.

Elhasználódott alkatrészek kezelése
A használt olajat és/vagy kenőanyagokat speciális hulladékkezelő helyre kell leadni.
Az elhasznált acél alkatrészek nem jelentenek környezeti veszélyt, és vasfém hulladék feldolgozó üzemekbe kell szállítani.

DATE TEHNICE

Index	Capacitate portantă (tone)	Spaţiul de ridicare (mm)	Greutatea (kg)
YT-17000	2	181 - 345	2,6
YT-17001	3	194 - 374	3,3
YT-17002	5	216 - 413	4,3
YT-17003	8	230 - 457	5,5
YT-17004	10	230 - 460	6,5
YT-17005	12	230 - 465	7,2
YT-17006	15	230 - 462	8,3
YT-17007	20	242 - 452	10,5
YT-17008	32	285 - 465	22,4
YT-17009	50	300 - 480	32,5

DESCRIEREA PRODUSULUI

Acest aparat de ridicat este destinat la lucrări unde este necesară ridicarea greutăţilor mari. Nu poate fi întrebuinţat ca element de rezemare imobilă permanentă. Deasemeni este interzis transportul atunci când cricul este sub sarcină.

RECOMANDARI REFERITOR LA SECURITATE

Cricul este un utilaj hidraulic care poate ridica greutăţi mari. Deacea trebuie respectate principiile de bază a securităţii.

Inainte de a începe lucrul trebuie să citeşti instrucţiunile de deservire şi să le păstrezi pentru viitor.

Nici odată nu poate fi depăşită sarcina maximă a cricului.
Este interzisă ridicarea cu acest cric oameni sau animale.
Cricul este destinat doar pentru ridicare, întrebuinţarea lui în alte scopuri este interzisă. Inainte de a începe lucrul trebuie să pregăteşti dispozitive suplimentare de asigurarea şi susţinerea obiectului ridicat (de ex. schelă).
In cazul că vei ridica vechicole trebuie să blochezi sau să fixezi roţile cu pene, cât şi să tragi frâna de mână (de siguranţă).
Nu lăsa niciodată fără supraveghere cricului însărcinat şi ridicat. Nu permite ca în timpul funcţionării cricului să se apropie de el copiii sau persoane străine ne şcolarizate în ceace priveşte deservirea utilajului.
Nu purta haine largi şi bijuterii pe mâini. Iar părul lung trebuie acoperit.
Trebuie întrebuinţate mijloace de protecţie personală.
Cricul trebuie să fie aşezat pe o suprafaţă plată, rigidă şi stabilă.
Cricul trebuie aşezat sub obiectul de ridicat în aşa fel încât sarcina să fie rezemată pe mijlocul şelei de reazem.
Se interzice categoric reglarea ventilului de siguranţă.
Utilajul trebuie ţinut departe de izvoare de căldură şi de foc, deoarece căldura poate pricinui defectarea lui sau înrăutăţirea funcţionării.
Inainte de a ridica orice fel de greutate trebuie să te asiguri că, după ridicarea sarcinei, cricul nu se va muta de pe locul lui.
Inainte de a ridica orice fel de greutate trebuie să te asiguri că, cricul nu are nici un fel de defect. Dacă totuşi se va constata că trebuie reparat, el trebuie încredinţat unui atelier de reparaţii autorizat.
Trebuie să fii prevăzător, nu lucra atunci când eşti obosit, sau după ce ai luat medicamente care au influenţă asupra atenţiei.
Durata de viață a ascensorului a fost determinată timp de 4 ani de la data primei sale utilizări. După această perioadă, ascensorul trebuie inspectat la centrul de service autorizat al producătorului pentru o siguranță suplimentară a utilizării.
Starea marcajului trebuie verificată și dacă marcajul rămâne așa cum era la început.

MONTAREA SI DESERVIREA

Cricul este furnizat deja montat deci nu necesită nici montaj şi nici reglare.
Inainte de întrebuinţarea cricului este necesar să deschizi robinetul de destinderea presiunii uleiului şi să faci în jur de 6 cicli de pompare, pentru ca uleiul hidraulic să fie distribuit caracteristic.

Ridicarea
Inainte de a începe lucrul trebuie să te asiguri că, persoana care desrveşte cricul (operatorul) va avea posibilitatea de a supraveghea atât cricul cât şi sarcina de pe el, pe tot timpul întrebuinţării cricului.
Cu capătul mai subţire a mânierului trebuie să închizi robinetul de destinderea presiunii uleiului învârtind acest mânier spre dreapta (în direcţia mersului acelor ceasului) până ce vei simţi rezistenţă. (II)
Cricul trebuie situat sub sarcina care va fi ridicată (de ex. în cazuri de ridicarea automobilelor) în aşa fel încât încărcătura să fie rezemată central pe şeaua cricului.(III)
La cricurile vertcale (de tip stâlp) se poate deşuruba şurubul de prelungire până când şeaua cricului va adera la încărcătura

respectivă.
Mânierul cricului se introduce în soclu. Mişcând cu acest mânier în sus-jos vei ridica sarcina la înălţimea dorită.
După ce ai ridicat sarcina, este necesar să o asiguri cu suport, ca sarcina să nu poată coborâ.

Coborârea
Inainte de a coborâ sarcina trebuie să te asiguri ca nu cumva la coborârea ei, încărcătura nu va cauza leziuni cuiva din apropiere.
Cu capătul mai subţire a braţului trebuie să deschizi robinetul de destinderea presiunii uleiului învârtind **foarte domol** acest mânier spre stânga (în direcţia contrară a mersului acelor ceasului).(IV)
Nu este necesar ca să deschizi robinetul de destinderea presiunii uleiului mai tare decât este necesar spre a pricinui coborârea lentă a sarcinei.
Deşurubarea robinetului destinderea presiunii uleiului nu trebuie făcută total, deoarece s-ar putea ca şurubul robinetului să iasă din carcasă.
După ce sarcina ridicată a coborât total, scoate întâi mânierul din cric iar apoi scote cricul de sub sarcină. In cazul întrebuinţării cricului vertical trebuie înşurubat şurubul prelungitor, fireşte dacă a fost întrebuinţat.

Intreţinerea
Atunci când cricul nu este folosit, pistonul cricului cât şi soclul mânierului trebuie să fie în poziţia de jos. In cazul întrebuinţării cricului vertical trebuie înşurubat şurubul prelungitor în spre piston. Prevenind în acest fel coroziunea suprafeţei pistonului.
Cricul trebuie păstrat curat, elementele mobile exterioare ale cricului trebuie lubrefiate.

Evacuarea aerului din sistemul hidraulic

Se recomandă ca acţiunile de mai jos să fie făcute la un atelier de specialitate.

Din când în când la cric, în sistemul hidraulic se adună beşicuţe de aer, care în consecinţă pot provoca micşorarea eficacităţii funcţionării cricului. Dacă apare o asemenea situaţie aerul adunat trebuie neapărat eliminat din sistemul hidraulic.
In acest scop poziţia pistonului trebuie sa fie pusă vertical. Trebuie deschis robinetul de destinderea presiunii uleiului şi scos dopul orificiului de umplere cu ulei. După acea, pompa cricului trebuie scuturată violent de câteva ori, procedând aşa aerul va ieşi din ea.
Trebuie închis robinetul de destinderea presiunii uleiului şi pus la loc dopul orificiului de umplere. Se verifică funcţionarea cricului, în caz necesar se repetă operaţia de mai sus.

Alimentarea cu ulei, lubrefierea

Se recomandă ca acţiunile de mai jos să fie făcute la un atelier de specialitate.

In acest scop poziţia pistonului trebuie sa fie pusă vertical. Pompa şi pistonul coborâte în poziţia extremă inferioară. Se scoate dopul orificiului de umplere cu ulei.
Se alimentează cu ulei hidraulic cu clasa viscozităţii SAE 10. Se interzice alimentarea cu alte tipuri de lichide. Se umple cu ulei până când uleiul ajunge în partea inferioară a orificiului de umplere.
Eliminarea aerului se face în feleul descris la punctul „*Evacuarea aerului din sistemul hidraulic*".
Se astupă orificiul de umplere. Se verifică funcţionarea cricului.
Cu regularitate, la intervale de timp, trebuie lubrefiate toate îmbinările articulate cât şi alte elemente mobile exterioare ale cricului.
In schimb la cricurile verticale trebuie ţinut minte de a lubrefia periodic filetul şurubului de prelungire.

Eliminarea defectelor

Cricul coboară sub sarcină	Cricul nu ridică sarcina	Cricul nu ridică sarcina la înălţimea extremă	Pompa se resorteză (arcueşte) la ridicare	Cricul nu coboară total	Uleiul se scurge de sub dopul orificiului	
	X	X	X			Poate fi lipsă de ulei. Trebuie alimentat la plin
	X	X	X	X		Sistemul hidraulic are aer. Aerul trebuie eliminat din sistemul hidraulic
					X	Este posibil că în cric este prea mult ulei. Surplusul uleiului trebuie eliminat.
X	X					Este posil că nu se închid corect supapele Trebuie ridicat şi coborât braţul cricului de câteva ori, fără sarcină

Cricul coboară sub sarcină	Cricul nu ridică sarcina	Cricul nu ridică sarcina la înălţi-mea extremă	Pompa se resor-tează (arcueşte) la ridicare	Cricul nu coboară total	Uleiul se scurge de sub dopul orificiului	
				X		Este defectat arcul de revenire Lisă de lubrefiere la elementele mobile. Sunt deformate elementele de acţionarea braţului
X	X					Nu este închis bie robinetul destinde-rea presiunii uleiului Trebuie închis robinetul

Manipularea componentelor uzate ale cricului

Uleiul și/sau lubrifianții uzați trebuie predați unui punct specializat de eliminare a deșeurilor.

Piesele din oțel uzate nu prezintă un pericol pentru mediu și trebuie predate unităților de reciclare a deșeurilor feroase.

DATOS TECNICOS

Índice	Capacidad de levantamiento [en toneladas]	Rango de levantamiento [mm]	Peso [kg]
YT-17000	2	181 - 345	2,6
YT-17001	3	194 - 374	3,3
YT-17002	5	216 - 413	4,3
YT-17003	8	230 - 457	5,5
YT-17004	10	230 - 460	6,5
YT-17005	12	230 - 465	7,2
YT-17006	15	230 - 462	8,3
YT-17007	20	242 - 452	10,5
YT-17008	32	285 - 465	22,4
YT-17009	50	300 - 480	32,5

DESCRIPCIÓN DE LA HERRAMIENTA

El objetivo de la grúa hidráulica es facilitar trabajos donde es necesario levantar grandes pesos. No puede usarse como elemento permanente. No se permite tampoco transportar carga levantada usando la grúa.

RECOMENDACIONES DE SEGURIDAD

Es una máquina hidráulica que trabaja bajo una carga pesada. Durante su funcionamiento deben observarse reglas básicas de seguridad.

Antes de que empiece usar la máquina, lea las instrucciones y guárdelas.

No exceda la carga máxima para la máquina.
La grúa no puede transportar personas o animales.
Examine las condiciones del cable. Si se detectan hilos rotos o cualquier deformación de la sección transversal del cable (II), está prohibido continuar el trabajo. El cable debe reemplazarse con uno nuevo en un taller autorizado.
El objetivo de la máquina es solamente levantar carga; queda prohibido usarla con otros propósitos. Deben usarse instrumentos de protección adicionales (por ejemplo, soportes) para el objeto levantado, antes de empezar el trabajo debajo de él.
En el caso de levantar automóviles, es menester bloquear las ruedas y activar el freno de mano.
No deje el objeto levantado sin supervisión. No permita la presencia de niños y personas sin capacitación en el área del trabajo o del almacenamiento de la grúa.
No use ropa floja y bisutería. Recoja cabello largo.
Use medios de protección personal.
La grúa debe colocarse en una superficie plana, dura y estable.
La grúa debe colocarse debajo del objeto que va a levantar para que el objeto se recargue en le parte central.
Queda estrictamente prohibido ajustar la válvula de seguridad.
Mantenga la herramienta lejos de las fuentes de calor y fuego para evitar que se estropee la herramienta o empeore su funcionamiento.
Antes de levantar cualquier carga, asegúrese que la grúa no se moverá después de levantarla.
Antes de levantar cualquier carga, asegúrese que la grúa no está dañada de ninguna manera. Si la herramienta requiere de reparación, diríjase a un taller autorizado.
Sea imaginativo, no trabaje cuando esté cansado o bajo influencia de medicinas.
La vida útil del elevador se ha determinado durante 4 años a partir de la fecha de su primer uso. Después de este período, el elevador debe inspeccionarse en el centro de servicio autorizado del fabricante para mayor seguridad de uso.
Debe comprobarse el estado de la marca y que la marca permanezca como estaba al principio.

ENSAMBLE Y OPERACIONES

La grúa se suministra como un sistema ensamblado y no requiere de ensamble o ajustes.
Antes de empezar el trabajo, con la válvula de liberación abierta, efectúe seis ciclos completos de bombeo para asegurar la distribución adecuada del aceite hidráulico.

Levantamiento
Antes de levantar el objeto, asegúrese que el operador de la grúa tendrá la máquina y la carga al alcance de la vista durante todos los movimientos.
Con el extremo más estrecho del brazo de la grúa, cierre la entrada del agujero de liberación apretándolo hasta el tope en la dirección de las manecillas del reloj. (III)

Coloque la grúa debajo de la carga por levantar en un lugar donde se permite usar grúas (por ejemplo en el caso de automóviles) de tal forma que la carga descanse en la parte central del soporte. (IV)
Si resulta necesario, en grúas de poste es posible instalar un tornillo de extensión hasta que el soporte de la grúa entre en contacto con la carga por levantar.
Coloque el brazo de la grúa en la apertura. Moviendo el brazo en la dirección arriba-abajo, levante la carga a la altura deseada.
Habiendo levantado la carga, asegúrese que el objeto no va a caerse.

Bajar
Antes de empezar a bajar la carga, asegúrese que el objeto por bajar no causará daños al operador.
Con el extremo más estrecho del brazo de la grúa **gire lentamente** el agujero de liberación en la dirección opuesta a la de las manecillas del reloj. (IV)
No se debe abrir la válvula de liberación más que se requiere para bajar la carga lentamente.
Abrir la válvula demasiado puede causar su salida del armazón.
Habiendo bajado la carga completamente, desconecte el brazo de la grúa y saque la grúa de debajo de la carga. En el caso de grúas de poste, quite el tornillo de extensión si fue usado.

Mantenimiento
Si la grúa no se usa, el pistón de la máquina y el brazo deberían estar en la posición inferior. En el caso de grúas de poste, también el tornillo de extensión debería estar en el pistón de la grúa lo cual previene la corrosión de la superficie del pistón.
La grúa debe mantenerse limpia; lubrique las partes externas móviles de la máquina.

Sacar aire del sistema hidráulico

Se requiere que las siguientes acciones se realicen en un taller especializado.

De vez en cuando, en el sistema hidráulico de la grúa se juntan burbujas de aire, lo cual puede disminuir la eficiencia de la herramienta. Si esto sucede, es necesario sacar aire del sistema hidráulico de la grúa.
Coloque la grúa de tal manera que el pistón esté en la posición vertical. Abra la válvula de liberación y quite la tapa de la entrada de aceite. Después, mueva enérgica y repetidamente la bomba de la grúa para sacar el aire.
Cierre el agujero de liberación, coloque la tapa de la entrada de aceite. Examine el funcionamiento de la grúa, si resulta necesario, repita la operación.

Rellenar aceite, lubricar

Se requiere que las siguientes acciones se realicen en un taller especializado.

Coloque la grúa de tal manera que el pistón esté en la posición vertical. Baje la bomba y el pistón hasta la posición inferior máxima. Quite la tapa de la entrada de aceite.
Use solamente aceite hidráulico de la clase de viscosidad SAE 10. Se prohíbe usar otros líquidos con este propósito. Llene hasta el borde inferior de la entrada de aceite.
Saque el aire de la grúa de la manera descrita en el punto "*Sacar aire del sistema hidráulico*".
Coloque la tapa de la entrada de aceite. Examine el funcionamiento de la grúa.
Lubrique regularmente las conexiones y otras partes móviles de la grúa. En el caso de grúas de poste, recuerde lubricar periódicamente la rosca del tornillo de extensión.

Reparaciones

La grúa baja so carga	La grúa no levanta la carga	La grúa no levanta la carga a la altura máxima	La bomba resortea durante levantamiento	La grúa no baja por completo	El aceite escurre por debajo de la tapa	
	X	X	X			Puede que en la grúa falta aceite. Rellénelo.
	X	X	X	X		El sistema hidráulico tiene aire. Saque aire del sistema hidráulico
					X	Puede que haya demasiado aceite en la grúa. Saque aceite sobrante
X	X					Puede que no se cierren las válvulas. Levante repetidamente sin carga el brazo de la grúa. Luego, baje el brazo de la grúa.

La grúa baja so carga	La grúa no levanta la carga	La grúa no levanta la carga a la altura máxima	La bomba resortea durante levantamiento	La grúa no baja por completo	El aceite escurre por debajo de la tapa	
				X		El resorte de regreso dañado. Partes móviles no lubricadas. Elementos de movimiento del brazo deformados.
X	X					La válvula de liberación no está cerrada por completo. Cierre bien la válvula de liberación.

Manejo de componentes desgastados del gato

El aceite y/o la grasa usados deben entregarse en un centro especializado de eliminación de residuos.

Las piezas de acero usadas no representan un peligro ambiental y deben entregarse a centros de reciclaje de metales férricos.

SPÉCIFICATIONS

Index	Capacité de levage [milliers de kg]	Plage de levage [mm]	Poids [kg]
YT-17000	2	181 - 345	2,6
YT-17001	3	194 - 374	3,3
YT-17002	5	216 - 413	4,3
YT-17003	8	230 - 457	5,5
YT-17004	10	230 - 460	6,5
YT-17005	12	230 - 465	7,2
YT-17006	15	230 - 462	8,3
YT-17007	20	242 - 452	10,5
YT-17008	32	285 - 465	22,4
YT-17009	50	300 - 480	32,5

DESCRIPTION DU PRODUIT

Le vérin hydraulique est conçu pour les travaux nécessitant de soulever des charges lourdes. Il ne peut pas être utilisé comme élément de support positionnable de manière permanente. Il est également inacceptable de transporter des charges soulevées avec un élévateur. Le fonctionnement correct, fiable et sûr de l'instrument dépend d'un bon fonctionnement, c'est pourquoi :

Avant de travailler avec l'outil, lisez l'intégralité du manuel et conservez-le.

Le fournisseur n'est pas responsable des dommages et blessures résultant de l'utilisation de l'outil à d'autres fins que celles prévues, du non-respect des règles de sécurité et des recommandations de ce manuel. L'utilisation de l'appareil à d'autres fins que celles auxquelles il est destiné entraîne également la perte des droits de l'utilisateur à la garantie.

RECOMMANDATIONS DE SÉCURITÉ

Un cric est un dispositif hydraulique qui fonctionne sous de lourdes charges. Les règles de sécurité de base doivent être respectées lors du travail.

Veuillez lire le mode d'emploi avant de commencer le travail et le conserver.

Ne dépassez jamais la charge maximale de l'élévateur.
Il est interdit de soulever des personnes ou des animaux avec un ascenseur.
L'ascenseur est destiné au levage uniquement, il est interdit de l'utiliser à d'autres fins. Utilisez des dispositifs de sécurité supplémentaires (par exemple des supports) pour soutenir l'objet soulevé avant de travailler en dessous. Lorsque vous soulevez des véhicules, verrouillez ou calez les roues et appliquez le frein d'urgence.
Ne laissez pas la charge soulevée sans surveillance. Les enfants et les personnes qui ne sont pas formés à l'utilisation de l'appareil ne doivent pas être autorisés à s'approcher du travail ou du stockage de l'élévateur.
Les vêtements amples et les bijoux ne doivent pas être portés. Les cheveux longs doivent être épinglés.
Un équipement de protection individuelle doit être utilisé.
Le cric doit être placé sur une surface plane, plane, ferme et stable.
Le cric doit être placé sous le dispositif de levage de manière à ce que la charge repose au centre de la selle.
Il est absolument interdit de régler la soupape de sécurité.
Gardez l'appareil à l'abri de la chaleur et du feu, car cela pourrait endommager l'appareil ou altérer son fonctionnement.
Avant de soulever une charge, assurez-vous que l'élévateur ne bouge pas lorsque la charge est soulevée.
Avant de soulever un poids, assurez-vous que le cric n'est en aucun cas endommagé. Si l'élévateur doit être réparé, veuillez contacter un centre de réparation agréé pour réparation.
Soyez prévoyant, ne travaillez pas lorsque vous êtes fatigué, soyez sous l'influence de médicaments.
Ne modifiez aucun composant de l'ascenseur qui pourrait affecter la conformité de l'ascenseur à la norme indiquée dans la déclaration de conformité.
Ne réparez le produit que dans des installations agréées en utilisant uniquement des pièces de rechange d'origine. Cela garantira une bonne sécurité au travail.
La durée de vie de l'ascenseur a été spécifiée à 4 ans à compter de la date de première utilisation. Après cette période, le cric doit être inspecté dans le centre de service agréé du fabricant pour la sécurité d'une utilisation ultérieure.
Vous devez vérifier l'état de la signalisation et si le marquage reste dans le même état qu'au début.

INSTALLATION ET FONCTIONNEMENT

L'élévateur est fourni en tant que système assemblé et ne nécessite pas d'assemblage ou de réglage.

Avant l'utilisation, effectuez environ 6 cycles de pompage complets avec la soupape de décharge ouverte pour assurer une bonne distribution de l'huile hydraulique.
Il est nécessaire que tous les raccords vissés soient vérifiés et éventuellement serrés avant chaque début de travail. Cela augmentera la sécurité d'utilisation et prolongera la durée de vie de l'ascenseur.

Relèvement
Avant de commencer le levage, assurez-vous que l'opérateur de l'élévateur aura l'élévateur et la charge soulevée en vue lorsqu'il effectue des mouvements.
Avec l'extrémité étroite du bras de levage, fermez la soupape de décharge en la serrant dans le sens des aiguilles d'une montre (II) jusqu'à ce qu'elle aille.
Faites glisser le bras de levage dans la fente.
Placez le cric sous la charge soulevée à un endroit prévu pour l'utilisation de crics (par exemple dans le cas de voitures) de manière à ce que la charge repose au centre de la selle du cric (III).
Si nécessaire, dans le cas des lève-piliers (sauf YT-17008 et YT-17009), la vis d'extension peut être retirée jusqu'à ce que la selle du cric entre en contact avec la charge soulevée.
Après le levage, sécurisez la charge contre les chutes, par exemple avec des supports.

Quitter
Avant de descendre, assurez-vous que la charge abaissée ne causera pas de blessures à l'opérateur.
Avec l'extrémité étroite du bras de levage**, tournez lentement** la soupape de décharge dans le sens inverse des aiguilles d'une montre.**Ne dévissez pas la soupape de décharge plus que nécessaire pour abaisser lentement la charge.**
Trop de dévissage de la vanne peut l'amener à se dévisser du boîtier.
Une fois la charge complètement abaissée, le bras doit être détaché de l'élévateur, l'élévateur doit être retiré de sous la charge.
Pour les crics de bouteilles, vissez la vis d'extension, le cas échéant.

Entretien
Si le cric n'est pas utilisé, le piston du cric et le siège d'accoudoir doivent être en position basse. Dans le cas des crics de bouteilles, la vis d'extension doit également être vissée dans le piston du cric. Cela empêche la corrosion de la surface du piston.
L'ascenseur doit être maintenu propre, les pièces mobiles externes de l'ascenseur doivent être lubrifiées au moins toutes les 10 heures de fonctionnement.

Purge du système hydraulique

Les étapes suivantes doivent être effectuées par un centre de service spécialisé.

De temps en temps, des bulles d'air s'accumulent dans le système hydraulique de l'ascenseur. Cela peut réduire l'efficacité de l'élévateur. Si tel est le cas, le système hydraulique du cric doit être purgé.
Positionnez le cric de manière à ce que le piston soit en position verticale. Ouvrez la soupape de décharge, retirez le bouchon de remplissage d'huile (IV). Déplacez ensuite violemment la pompe de relevage, plusieurs fois, pour pousser l'air vers l'extérieur.
Fermez la soupape de décharge, replacez le bouchon de remplissage d'huile. Vérifiez le fonctionnement de l'élévateur, si nécessaire, répétez l'opération de purge.

Appoint d'huile, lubrification

Les étapes suivantes doivent être effectuées par un centre de service spécialisé.

Positionnez le cric de manière à ce que le piston du cric soit en position verticale. Abaissez la pompe et le piston jusqu'à la position finale inférieure. Retirez le bouchon de remplissage d'huile (IV).
Remplissez uniquement avec de l'huile hydraulique de viscosité SAE 10. Il est interdit d'utiliser d'autres liquides à cet effet. Remplissez jusqu'au bord inférieur du réservoir d'huile.
Purger le cric comme décrit dans la section « *Purger le système hydraulique* ».
Installez le bouchon de remplissage d'huile. Vérifiez le fonctionnement de l'élévateur.
À intervalles réguliers (au moins toutes les 10 heures de fonctionnement), lubrifiez les articulations et les autres pièces mobiles de l›élévateur. Dans le cas des crics de bouteilles, n›oubliez pas de lubrifier périodiquement le filetage de la vis d›extension.

Dépannage

L'élévateur s'abaisse sous charge	L'élévateur ne soulève pas la charge	L'élévateur ne soulève pas la charge à pleine hauteur	La pompe ressort lorsqu'elle est soulevée	L'ascenseur ne s'abaisse pas complètement	Fuites d'huile sous le bouchon	
	X	X	X			Le cric est peut-être à court d'huile. Reconstituer les carences en huile.
	X	X	X	X		Système hydraulique aéré. Purger le système hydraulique
					X	Il se peut qu'il y ait trop d'huile dans le cric. Enlever l'excès d'huile
X	X					Possibilité de ne pas fermer les vannes. Soulever plusieurs fois sans charge, Et puis abaissez le bras de levage.
				X		Ressort de rappel endommagé. Pas de lubrification des pièces mobiles. Composants d'entraînement du bras déformés.
X	X					Soupape de décharge non fermée. Fermez la soupape de décharge.

Manipulation de composants de levage usés

Les huiles et/ou lubrifiants usagés doivent être acheminés vers un point spécialisé chargé de l'élimination de ce type de déchets. Les pièces en acier usagées ne constituent pas une menace pour l'environnement et doivent être acheminées vers des usines de traitement des déchets de métaux ferreux.

INDICAZIONI

Indice	Capacità di sollevamento [migliaia di kg]	Campo di sollevamento [mm]	Peso [kg]
YT-17000	2	181 - 345	2,6
YT-17001	3	194 - 374	3,3
YT-17002	5	216 - 413	4,3
YT-17003	8	230 - 457	5,5
YT-17004	10	230 - 460	6,5
YT-17005	12	230 - 465	7,2
YT-17006	15	230 - 462	8,3
YT-17007	20	242 - 452	10,5
YT-17008	32	285 - 465	22,4
YT-17009	50	300 - 480	32,5

DESCRIZIONE DEL PRODOTTO

Il martinetto idraulico è progettato per lavori in cui è richiesto il sollevamento di carichi pesanti. Non può essere utilizzato come elemento di supporto posizionabile in modo permanente. È inoltre inaccettabile il trasporto di carichi sollevati con un sollevatore. Il funzionamento corretto, affidabile e sicuro dello strumento dipende dal corretto funzionamento, pertanto:

Prima di lavorare con l'utensile, leggere l'intero manuale e conservarlo.

Il fornitore non è responsabile per eventuali danni e lesioni derivanti dall'uso dell'utensile per scopi diversi da quelli previsti, dal mancato rispetto delle norme di sicurezza e delle raccomandazioni del presente manuale. L'uso del dispositivo per scopi diversi da quelli previsti comporta anche la perdita dei diritti dell'utente alla garanzia e alla garanzia.

RACCOMANDAZIONI DI SICUREZZA

Un martinetto è un dispositivo idraulico che funziona sotto carico pesante. Durante il lavoro è necessario seguire le norme di sicurezza di base.

Si prega di leggere le istruzioni per l'uso prima di iniziare il lavoro e di conservarle.

Non superare mai il carico massimo del sollevatore.
È vietato sollevare persone o animali con un ascensore.
Il sollevatore è destinato esclusivamente al sollevamento, è vietato utilizzarlo per altri scopi. Utilizzare dispositivi di sicurezza aggiuntivi (ad es. supporti) per sostenere l'oggetto sollevato prima di lavorare sotto di esso. Quando si sollevano veicoli, bloccare o incastrare le ruote e azionare il freno di emergenza.
Non lasciare il carico sollevato incustodito. I bambini e le persone non addestrate all'uso del dispositivo non devono essere ammessi vicino al lavoro o al deposito del sollevatore.
Non indossare abiti larghi e gioielli. I capelli lunghi dovrebbero essere appuntati.
Devono essere utilizzati dispositivi di protezione individuale.
Il martinetto deve essere posizionato su una superficie piana, solida e stabile.
Il martinetto deve essere posizionato sotto il dispositivo di sollevamento in modo che il carico poggi al centro della sella.
E' assolutamente vietato regolare la valvola di sicurezza.
Tenere il dispositivo lontano da fonti di calore e fuoco, poiché ciò potrebbe danneggiare il dispositivo o comprometterne il funzionamento.
Prima di sollevare qualsiasi carico, assicurarsi che il sollevatore non si muova quando il carico viene sollevato.
Prima di sollevare qualsiasi peso, assicurarsi che il martinetto non sia danneggiato in alcun modo. Se il sollevatore deve essere riparato, contattare un centro di riparazione autorizzato per la riparazione.
Sii lungimirante, non lavorare quando sei stanco, sii sotto l'effetto di farmaci.
Non modificare alcun componente dell'ascensore che possa influire sulla conformità dell'ascensore allo standard elencato nella dichiarazione di conformità.
Riparare il prodotto solo in strutture autorizzate utilizzando solo pezzi di ricambio originali. Ciò garantirà un'adeguata sicurezza sul lavoro.
La durata dell'ascensore è stata specificata in 4 anni dalla data del primo utilizzo. Trascorso questo periodo, il martinetto deve essere ispezionato presso il centro di assistenza autorizzato del produttore per la sicurezza di un ulteriore utilizzo.
È necessario verificare le condizioni della segnaletica e se la marcatura rimane nelle stesse condizioni in cui si trovava all›inizio.

INSTALLAZIONE E FUNZIONAMENTO

Il sollevatore viene fornito come sistema assemblato e non necessita di montaggio o regolazione.
Prima dell'operazione, eseguire circa 6 cicli di pompaggio completi con la valvola di rilascio aperta per garantire la corretta distribuzione dell'olio idraulico.
È necessario che tutti i collegamenti a vite siano controllati ed eventualmente serrati prima di ogni inizio dei lavori. Ciò aumenterà la sicurezza d›uso e prolungherà la vita del sollevatore.

Innalzamento
Prima di iniziare il sollevamento, assicurarsi che l'operatore del sollevatore abbia il sollevatore e il carico sollevato in vista durante qualsiasi movimento.
Con l'estremità stretta del braccio di sollevamento, chiudere la valvola di sfiato serrandola in senso orario (II) fino all'arresto.
Far scorrere il braccio di sollevamento nella fessura.
Posizionare il cric sotto il carico sollevato in un luogo destinato all'uso di martinetti (ad es. nel caso di automobili) in modo che il carico poggi centralmente sulla sella del cric (III).
Se necessario, nel caso di sollevatori a colonna (ad eccezione di YT-17008 e YT-17009), la vite di prolunga può essere rimossa fino a quando la sella del martinetto non entra in contatto con il carico sollevato.
Dopo il sollevamento, assicurare il carico contro la caduta, ad es. con i supporti.

Uscire
Prima di abbassare, assicurarsi che il carico abbassato non causi lesioni all'operatore.
Con l'estremità stretta del braccio di sollevamento**, ruotare lentamente** la valvola di rilascio in senso antiorario.**Non svitare la valvola di sfiato più del necessario per abbassare lentamente il carico.**
Svitando troppo la valvola può causarne lo svitamento dall'alloggiamento.
Dopo che il carico è stato completamente abbassato, il braccio deve essere staccato dal sollevatore, il sollevatore deve essere rimosso da sotto il carico. Per i martinetti a bottiglia, avvitare la vite di prolunga, se applicabile.

Manutenzione
Se il martinetto non è in uso, lo stantuffo del martinetto e la sede del braccio devono essere in posizione abbassata. Nel caso dei martinetti a bottiglia, anche la vite di prolunga deve essere avvitata nel pistone del martinetto. In questo modo si evita la corrosione della superficie del pistone.
Il sollevatore deve essere mantenuto pulito, le parti mobili esterne del sollevatore devono essere lubrificate almeno ogni 10 ore di funzionamento.

Spurgo impianto idraulico

È necessario che i seguenti passaggi siano eseguiti da un centro di assistenza specializzato.

Di tanto in tanto, bolle d'aria si accumulano nell'impianto idraulico dell'ascensore. Ciò può ridurre l'efficacia del sollevatore. In questo caso, l'impianto idraulico del martinetto deve essere spurgato.
Posizionare il martinetto in modo che il pistone sia in posizione verticale. Aprire la valvola di sfiato, rimuovere il tappo di riempimento dell'olio (IV). Quindi muovere violentemente la pompa di sollevamento, più volte, per spingere l'aria verso l'esterno.
Chiudere la valvola di sfiato, riposizionare il tappo di riempimento dell'olio. Controllare il funzionamento del sollevatore, se necessario ripetere l'operazione di spurgo.

Rabbocco dell'olio, lubrificazione

È necessario che i seguenti passaggi siano eseguiti da un centro di assistenza specializzato.

Posizionare il martinetto in modo che il pistone del martinetto sia in posizione verticale. Abbassare la pompa e il pistone nella posizione finale inferiore. Rimuovere il tappo di riempimento dell'olio (IV).
Riempire solo con olio idraulico SAE 10 con grado di viscosità. È vietato utilizzare altri liquidi a tale scopo. Riempire fino al bordo inferiore del bocchettone di riempimento dell'olio.
Sfiatare il martinetto come descritto nel capitolo "*Spurgo dell'impianto idraulico*".
Installare il tappo di riempimento dell'olio. Controllare il funzionamento del sollevatore.
Lubrificare a intervalli regolari (almeno ogni 10 ore di funzionamento), i giunti articolati e le altre parti mobili del sollevatore. Nel caso di martinetti a bottiglia, ricordarsi di lubrificare periodicamente la filettatura della vite di prolunga.

Risoluzione dei problemi

Il sollevatore si abbassa sotto carico	Il sollevatore non solleva il carico	Il sollevatore non solleva il carico a tutta altezza	La pompa molla quando viene sollevata	L'ascensore non si abbassa completamente	Perdite d'olio da sotto il tappo	
	X	X	X			Il martinetto potrebbe essere a corto di olio. Reintegrare le carenze di olio.
	X	X	X	X		Impianto idraulico aerato. Spurgare l'impianto idraulico
					X	Potrebbe esserci troppo olio nel martinetto. Rimuovere l'olio in eccesso
X	X					Possibilità di non chiudere le valvole. Sollevare più volte senza carico, E poi abbassare il braccio di sollevamento.
				X		Molla di ritorno danneggiata. Nessuna lubrificazione delle parti in movimento. Componenti di azionamento del braccio deformati.
X	X					Valvola di sfiato non chiusa. Chiudere la valvola di sfiato.

Movimentazione di componenti usurati del sollevatore

L'olio e/o i lubrificanti usati devono essere portati presso un punto specializzato che si occupa dello smaltimento di questo tipo di rifiuti.

Le parti in acciaio usate non rappresentano una minaccia per l'ambiente e devono essere portate in impianti di trattamento dei rifiuti di metalli ferrosi.

SPECIFICATIES

Index	Hefvermogen [duizend kg]	Hefbereik [mm]	Gewicht [kg]
YT-17000	2	181 - 345	2,6
YT-17001	3	194 - 374	3,3
YT-17002	5	216 - 413	4,3
YT-17003	8	230 - 457	5,5
YT-17004	10	230 - 460	6,5
YT-17005	12	230 - 465	7,2
YT-17006	15	230 - 462	8,3
YT-17007	20	242 - 452	10,5
YT-17008	32	285 - 465	22,4
YT-17009	50	300 - 480	32,5

PRODUCTOMSCHRIJVING

De hydraulische krik is ontworpen voor werkzaamheden waarbij zwaar tillen vereist is. Het kan niet worden gebruikt als een permanent positioneerbaar steunelement. Het is ook onaanvaardbaar om gehesen lasten met een lift te vervoeren. Een correcte, betrouwbare en veilige werking van het instrument hangt daarom af van de juiste werking:

Lees voordat u met het gereedschap aan de slag gaat de hele handleiding door en bewaar deze.

De leverancier is niet verantwoordelijk voor enige schade en letsel als gevolg van het gebruik van het gereedschap voor andere dan het beoogde doel, het niet naleven van de veiligheidsvoorschriften en aanbevelingen van deze handleiding. Gebruik van het apparaat voor een ander doel dan waarvoor het bedoeld is, leidt ook tot het verlies van de rechten van de gebruiker op de garantie en garantie.

VEILIGHEIDSAANBEVELINGEN

Een krik is een hydraulisch apparaat dat onder zware belasting werkt. Tijdens het werken moeten de basisveiligheidsregels worden gevolgd.

Lees de gebruiksaanwijzing voordat u met de werkzaamheden begint en bewaar deze.

Overschrijd nooit de maximale belasting van de lift.
Het is verboden om mensen of dieren met een lift op te tillen.
De lift is alleen bedoeld om te hijsen, het is verboden om deze voor andere doeleinden te gebruiken. Gebruik extra veiligheidsvoorzieningen (bijv. standaards) om het opgetilde object te ondersteunen voordat u eronder gaat werken. Wanneer u voertuigen optilt, vergrendelt of wigt u de wielen en trekt u de noodrem aan.
Laat de opgetilde last niet onbeheerd achter. Kinderen en personen die niet zijn opgeleid in het gebruik van het apparaat, mogen niet in de buurt van het werk of de opslag van de lift worden toegelaten.
Losse kleding en sieraden mogen niet worden gedragen. Lang haar moet worden opgestoken.
Er moeten persoonlijke beschermingsmiddelen worden gebruikt.
De krik moet op een vlakke, vlakke, stevige en stabiele ondergrond worden geplaatst.
De krik moet onder de hefinrichting worden geplaatst, zodat de last in het midden van het zadel rust.
Het is absoluut verboden om het veiligheidsventiel af te stellen.
Houd het apparaat uit de buurt van hitte en vuur, aangezien dit het apparaat kan beschadigen of de werking ervan kan aantasten.
Voordat u een last optilt, moet u ervoor zorgen dat de lift niet beweegt wanneer de last wordt opgetild.
Voordat u een gewicht optilt, moet u ervoor zorgen dat de krik op geen enkele manier is beschadigd. Als de lift gerepareerd moet worden, neem dan voor reparatie contact op met een erkend reparatiebedrijf.
Wees vooruitziend, werk niet als je moe bent, wees onder invloed van medicijnen.
Wijzig geen onderdelen van de lift die van invloed kunnen zijn op de conformiteit van de lift met de norm die in de conformiteitsverklaring wordt vermeld.
Repareer het product alleen in geautoriseerde faciliteiten met alleen originele reserveonderdelen. Dit zorgt voor een goede werkveiligheid.
De levensduur van de lift is gespecificeerd op 4 jaar vanaf de datum van eerste gebruik. Na deze periode moet de krik worden geïnspecteerd door het geautoriseerde servicecentrum van de fabrikant voor de veiligheid van verder gebruik.
U moet de staat van de bewegwijzering controleren en of de markering in dezelfde staat blijft als in het begin.

INSTALLATIE EN BEDIENING

De lift wordt geleverd als een geassembleerd systeem en hoeft niet te worden gemonteerd of afgesteld.

Voer vóór gebruik ongeveer 6 volledige pompcycli uit met de ontlastklep open om een goede verdeling van de hydraulische olie te garanderen.
Het is vereist dat alle schroefverbindingen worden gecontroleerd en eventueel worden vastgedraaid voordat met de werkzaamheden wordt begonnen. Dit verhoogt de gebruiksveiligheid en verlengt de levensduur van de lift.

Verhogen
Voordat u begint met tillen, moet u ervoor zorgen dat de liftbediener de lift en de te heffen last in het zicht heeft bij het maken van bewegingen.
Sluit met het smalle uiteinde van de hefarm de ontlastklep door deze zo ver mogelijk met de klok mee (II) vast te draaien.
Schuif de hefarm in de gleuf.
Plaats de krik onder de getilde last op een plaats die bedoeld is voor het gebruik van krikken (bijv. in het geval van auto's) zodat de last centraal op het krikzadel (III) rust.
Indien nodig, in het geval van kolomheffers (behalve YT-17008 en YT-17009), kan de verlengschroef worden verwijderd totdat het krikzadel in contact komt met de getilde last.
Beveilig de last na het heffen tegen vallen, bijv. met standaards.

Verlaten
Voordat u gaat zakken, moet u ervoor zorgen dat de neergelaten last de bediener niet verwondt.
Draai met het smalle uiteinde van de hefarm **de** ontlastklep langzaam tegen de klok in.**Schroef de ontlastklep niet verder los dan nodig is om de last langzaam te laten zakken.**
Te veel losdraaien van de klep kan ertoe leiden dat deze uit de behuizing wordt losgeschroefd.
Nadat de last volledig is neergelaten, moet de arm worden losgemaakt van de lift, de lift moet onder de last worden verwijderd.
Draai voor fleskrikken de verlengschroef erin, indien van toepassing.

Onderhoud
Als de krik niet in gebruik is, moeten de jack-plunjer en de armzitting in de neergelaten stand staan. In het geval van fleskrikken moet de verlengschroef ook in de zuiger van de krik worden geschroefd. Dit voorkomt corrosie van het zuigeroppervlak.
De lift moet schoon worden gehouden, de externe bewegende delen van de lift moeten ten minste om de 10 bedrijfsuren worden gesmeerd.

Ontluchting van het hydraulisch systeem

Het is vereist dat de volgende stappen worden uitgevoerd door een gespecialiseerde servicefaciliteit.

Van tijd tot tijd hopen zich luchtbellen op in het hydraulische systeem van de lift. Dit kan de effectiviteit van de lifter verminderen. Als dit het geval is, moet het hydraulische systeem van de krik worden ontlucht.
Plaats de krik zo dat de zuiger rechtop staat. Open de ontlastklep, verwijder de olievuldop (IV). Beweeg vervolgens de opvoerpomp meerdere keren met geweld om de lucht naar buiten te duwen.
Sluit de ontlastklep, plaats de olievuldop terug. Controleer de werking van de lifter, herhaal indien nodig de ontluchting.

Olie bijvullen, smering

Het is vereist dat de volgende stappen worden uitgevoerd door een gespecialiseerde servicefaciliteit.

Plaats de krik zo dat de krikzuiger rechtop staat. Laat de pomp en zuiger zakken naar de onderste eindstand. Verwijder de olievuldop (IV).
Vul alleen SAE 10 hydraulische olie met viscositeitsklasse bij. Het is verboden om hiervoor andere vloeistoffen te gebruiken. Vul tot aan de onderkant van de olievuller.
Ontlucht de krik zoals beschreven in het hoofdstuk "*Ontluchting van het hydraulisch systeem*".
Installeer de olievuldop. Controleer de werking van de tillift.
Smeer met regelmatige tussenpozen (ten minste elke 10 bedrijfsuren) scharnierende gewrichten en andere bewegende delen van de lift. Denk er in het geval van fleskrikken aan om de schroefdraad van de verlengschroef regelmatig te smeren.

Probleemoplossing

De lift zakt onder belasting	De lift tilt de last niet op	De lift tilt de last niet tot volledige hoogte	De pomp veert bij het optillen	De lift zakt niet volledig naar beneden	Er lekt olie onder de plug vandaan	
	X	X	X			De krik heeft mogelijk bijna geen olie meer. Vul olietekorten aan.

De lift zakt onder belasting	De lift tilt de last niet op	De lift tilt de last niet tot volledige hoogte	De pomp veert bij het optillen	De lift zakt niet volledig naar beneden	Er lekt olie onder de plug vandaan	
	X	X	X	X		Belucht hydraulisch systeem. Ontlucht het hydraulische systeem
					X	Er kan te veel olie in de krik zitten. Verwijder overtollige olie
X	X					Mogelijkheid om kleppen niet te sluiten. Meerdere keren heffen zonder last, En laat dan de hefarm zakken.
				X		Retourveer beschadigd. Geen smering van bewegende delen. Vervormde onderdelen van de armaandrijving.
X	X					Ontlastklep niet gesloten. Sluit de ontlastklep.

Hanteren van versleten liftercomponenten
Gebruikte olie en/of smeermiddelen moeten worden ingeleverd bij een gespecialiseerd punt dat zich bezighoudt met de verwijdering van dit soort afval.
Gebruikte stalen onderdelen vormen geen bedreiging voor het milieu en moeten naar afvalverwerkingsinstallaties voor ferrometalen worden gebracht.

ΠΡΟΔΙΑΓΡΑΦΈΣ

Ευρετήριο	Ανυψωτική ικανότητα [χιλιάδες kg]	Εύρος ανύψωσης [mm]	Βάρος [kg]
YT-17000	2	181 - 345	2,6
YT-17001	3	194 - 374	3,3
YT-17002	5	216 - 413	4,3
YT-17003	8	230 - 457	5,5
YT-17004	10	230 - 460	6,5
YT-17005	12	230 - 465	7,2
YT-17006	15	230 - 462	8,3
YT-17007	20	242 - 452	10,5
YT-17008	32	285 - 465	22,4
YT-17009	50	300 - 480	32,5

ΠΕΡΙΓΡΑΦΗ ΠΡΟΪΟΝΤΟΣ

Ο υδραυλικός γρύλος έχει σχεδιαστεί για εργασία όπου απαιτείται βαριά ανύψωση. Δεν μπορεί να χρησιμοποιηθεί ως μόνιμα τοποθετημένο στοιχείο στήριξης. Είναι επίσης απαράδεκτο να μεταφέρονται ανυψωμένα φορτία με ανελκυστήρα. Η σωστή, αξιόπιστη και ασφαλής λειτουργία του οργάνου εξαρτάται από τη σωστή λειτουργία, επομένως:

Πριν εργαστείτε με το εργαλείο, διαβάστε ολόκληρο το εγχειρίδιο και κρατήστε το.

Ο προμηθευτής δεν ευθύνεται για τυχόν ζημιές και τραυματισμούς που προκύπτουν από τη χρήση του εργαλείου για διαφορετικό από τον προορισμό του, μη συμμόρφωση με τους κανονισμούς ασφαλείας και τις συστάσεις αυτού του εγχειριδίου. Η χρήση της συσκευής για σκοπούς διαφορετικούς από τον προορισμό της έχει επίσης ως αποτέλεσμα την απώλεια των δικαιωμάτων του χρήστη στην εγγύηση και την εγγύηση.

ΣΥΣΤΑΣΕΙΣ ΑΣΦΑΛΕΙΑΣ

Ένας γρύλος είναι μια υδραυλική συσκευή που λειτουργεί υπό βαρύ φορτίο. Πρέπει να τηρούνται οι βασικοί κανόνες ασφαλείας κατά την εργασία.

Διαβάστε τις οδηγίες λειτουργίας πριν ξεκινήσετε την εργασία και φυλάξτε τις.

Ποτέ μην υπερβαίνετε το μέγιστο φορτίο του ανελκυστήρα.
Απαγορεύεται η ανύψωση ανθρώπων ή ζώων με ανελκυστήρα.
Ο ανελκυστήρας προορίζεται μόνο για ανύψωση, απαγορεύεται η χρήση του για άλλους σκοπούς. Χρησιμοποιήστε πρόσθετες διατάξεις ασφαλείας (π.χ. βάσεις) για να στηρίξετε το ανυψωμένο αντικείμενο πριν εργαστείτε κάτω από αυτό. Κατά την ανύψωση οχημάτων, κλειδώστε ή σφηνώστε τους τροχούς και εφαρμόστε το φρένο έκτακτης ανάγκης.
Μην αφήνετε το ανυψωμένο φορτίο χωρίς επίβλεψη. Τα παιδιά και τα άτομα που δεν έχουν εκπαιδευτεί στη χρήση της συσκευής δεν πρέπει να επιτρέπεται να βρίσκονται κοντά στην εργασία ή την αποθήκευση του ανελκυστήρα.
Τα χαλαρά ρούχα και κοσμήματα δεν πρέπει να φοριούνται. Τα μακριά μαλλιά πρέπει να καρφωθούν.
Πρέπει να χρησιμοποιείται εξοπλισμός ατομικής προστασίας.
Ο γρύλος πρέπει να τοποθετηθεί σε επίπεδη, επίπεδη, σταθερή και σταθερή επιφάνεια.
Ο γρύλος πρέπει να τοποθετηθεί κάτω από τη συσκευή ανύψωσης έτσι ώστε το φορτίο να στηρίζεται στο κέντρο της σέλας.
Απαγορεύεται απολύτως η ρύθμιση της βαλβίδας ασφαλείας.
Κρατήστε τη συσκευή μακριά από θερμότητα και φωτιά, καθώς αυτό μπορεί να προκαλέσει ζημιά στη συσκευή ή να βλάψει τη λειτουργία της.
Πριν σηκώσετε οποιοδήποτε φορτίο, βεβαιωθείτε ότι ο ανελκυστήρας δεν κινείται όταν ανυψώνεται το φορτίο.
Πριν σηκώσετε οποιοδήποτε βάρος, βεβαιωθείτε ότι ο γρύλος δεν έχει υποστεί ζημιά με κανέναν τρόπο. Εάν ο ανελκυστήρας πρέπει να επισκευαστεί, επικοινωνήστε με μια εξουσιοδοτημένη εγκατάσταση επισκευής για επισκευή.
Να είστε προνοητικοί, να μην εργάζεστε όταν είστε κουρασμένοι, να είστε υπό την επήρεια φαρμάκων.
Μην τροποποιείτε κατασκευαστικά στοιχεία του ανελκυστήρα που ενδέχεται να επηρεάσουν τη συμμόρφωσή του με το πρότυπο που αναφέρεται στη δήλωση συμμόρφωσης.
Επισκευάστε το προϊόν μόνο σε εξουσιοδοτημένες εγκαταστάσεις χρησιμοποιώντας μόνο γνήσια ανταλλακτικά. Αυτό θα εξασφαλίσει την κατάλληλη ασφάλεια στην εργασία.
Η διάρκεια ζωής του ανελκυστήρα έχει καθοριστεί σε 4 έτη από την ημερομηνία πρώτης χρήσης. Μετά από αυτή την περίοδο, ο γρύλος πρέπει να επιθεωρείται στο εξουσιοδοτημένο κέντρο σέρβις του κατασκευαστή για την ασφάλεια περαιτέρω χρήσης.
Θα πρέπει να ελέγξετε την κατάσταση της σήμανσης και εάν η σήμανση παραμένει στην ίδια κατάσταση όπως ήταν στην αρχή.

ΕΓΚΑΤΑΣΤΑΣΗ ΚΑΙ ΛΕΙΤΟΥΡΓΙΑ

Ο ανελκυστήρας παρέχεται ως συναρμολογημένο σύστημα και δεν απαιτεί συναρμολόγηση ή ρύθμιση.
Πριν από τη λειτουργία, εκτελέστε περίπου 6 πλήρεις κύκλους άντλησης με τη βαλβίδα απελευθέρωσης ανοιχτή για να εξασφαλίσετε τη σωστή κατανομή του υδραυλικού λαδιού.
Απαιτείται όλες οι βιδωτές συνδέσεις να ελέγχονται και ενδεχομένως να σφίγγονται πριν από κάθε έναρξη των εργασιών. Αυτό θα αυξήσει την ασφάλεια χρήσης και θα παρατείνει τη διάρκεια ζωής του ανελκυστήρα.

Αύξηση
Πριν ξεκινήσετε την ανύψωση, βεβαιωθείτε ότι ο χειριστής του ανελκυστήρα θα έχει τον ανελκυστήρα και το φορτίο που ανυψώνεται στο οπτικό πεδίο όταν κάνετε οποιεσδήποτε κινήσεις.
Με το στενό άκρο του βραχίονα ανύψωσης, κλείστε τη βαλβίδα απελευθέρωσης σφίγγοντάς την δεξιόστροφα (II) όσο πιο μακριά πάει.
Σύρετε τον βραχίονα ανύψωσης μέσα στην υποδοχή.
Τοποθετήστε τον γρύλο κάτω από το ανυψωμένο φορτίο σε θέση που προορίζεται για τη χρήση γρύλων (π.χ. στην περίπτωση αυτοκινήτων) έτσι ώστε το φορτίο να στηρίζεται κεντρικά στη σέλα γρύλου (III).
Εάν είναι απαραίτητο, στην περίπτωση ανυψωτικών πυλώνων (εκτός από τα YT-17008 και YT-17009), η βίδα επέκτασης μπορεί να αφαιρεθεί έως ότου η σέλα γρύλου έρθει σε επαφή με το ανυψωμένο φορτίο.
Μετά την ανύψωση, ασφαλίστε το φορτίο από πτώση, π.χ. με βάσεις.

Αναχώρηση
Πριν χαμηλώσετε, βεβαιωθείτε ότι το μειωμένο φορτίο δεν θα προκαλέσει τραυματισμό στον χειριστή.
Με το στενό άκρο του βραχίονα ανύψωσης**, γυρίστε αργά** τη βαλβίδα απελευθέρωσης αριστερόστροφα.**Μην ξεβιδώνετε τη βαλβίδα απελευθέρωσης περισσότερο από όσο απαιτείται για να χαμηλώσετε αργά το φορτίο.**
Το υπερβολικό ξεβίδωμα της βαλβίδας μπορεί να την αναγκάσει να ξεβιδωθεί από το περίβλημα.
Αφού χαμηλώσει εντελώς το φορτίο, ο βραχίονας πρέπει να αποσπαστεί από τον ανελκυστήρα, ο ανελκυστήρας πρέπει να αφαιρεθεί από κάτω από το φορτίο. Για υποδοχές μπουκαλιών, βιδώστε τη βίδα επέκτασης, εάν υπάρχει.

Συντήρηση
Εάν ο γρύλος δεν χρησιμοποιείται, το έμβολο γρύλου και το κάθισμα βραχίονα πρέπει να βρίσκονται στην κάτω θέση. Στην περίπτωση υποδοχών μπουκαλιών, η βίδα επέκτασης πρέπει επίσης να βιδωθεί στο έμβολο του γρύλλου. Αυτό αποτρέπει τη διάβρωση της επιφάνειας του εμβόλου.
Ο ανελκυστήρας πρέπει να διατηρείται καθαρός, τα εξωτερικά κινούμενα μέρη του ανελκυστήρα πρέπει να λιπαίνονται τουλάχιστον κάθε 10 ώρες λειτουργίας.

Αιμορραγία υδραυλικού συστήματος

Απαιτείται τα ακόλουθα βήματα να εκτελούνται από εξειδικευμένη εγκατάσταση εξυπηρέτησης.

Από καιρό σε καιρό, φυσαλίδες αέρα συσσωρεύονται στο υδραυλικό σύστημα του ανελκυστήρα. Αυτό μπορεί να μειώσει την αποτελεσματικότητα του ανυψωτή. Εάν συμβαίνει αυτό, το υδραυλικό σύστημα του γρύλου πρέπει να αιμορραγεί.
Τοποθετήστε τον γρύλο έτσι ώστε το έμβολο να βρίσκεται σε όρθια θέση. Ανοίξτε τη βαλβίδα απελευθέρωσης, αφαιρέστε το καπάκι πλήρωσης λαδιού (IV). Στη συνέχεια, μετακινήστε την αντλία ανύψωσης βίαια, αρκετές φορές, για να ωθήσετε τον αέρα προς τα έξω.
Κλείστε τη βαλβίδα απελευθέρωσης, επανατοποθετήστε το καπάκι πλήρωσης λαδιού. Ελέγξτε τη λειτουργία του ανυψωτήρα, εάν είναι απαραίτητο, επαναλάβετε τη λειτουργία αιμορραγίας.

Συμπλήρωση λαδιού, λίπανση

Απαιτείται τα ακόλουθα βήματα να εκτελούνται από εξειδικευμένη εγκατάσταση εξυπηρέτησης.

Τοποθετήστε τον γρύλο έτσι ώστε το έμβολο γρύλου να βρίσκεται σε όρθια θέση. Χαμηλώστε την αντλία και το έμβολο στην κάτω τελική θέση. Αφαιρέστε το καπάκι πλήρωσης λαδιού (IV).
Γεμίστε μόνο με υδραυλικό λάδι βαθμού ιξώδους SAE 10. Απαγορεύεται η χρήση άλλων υγρών για το σκοπό αυτό. Γεμίστε στο κάτω άκρο του πληρωτικού λαδιού.
Εξαέρωση του γρύλου όπως περιγράφεται στην ενότητα „*Αιμορραγία του υδραυλικού συστήματος*".
Τοποθετήστε το καπάκι πλήρωσης λαδιού. Ελέγξτε τη λειτουργία του ανυψωτήρα.
Σε τακτά χρονικά διαστήματα (τουλάχιστον κάθε 10 ώρες λειτουργίας), λιπάνετε τους αρθρωτούς αρμούς και άλλα κινούμενα μέρη του ανελκυστήρα. Στην περίπτωση υποδοχών μπουκαλιών, θυμηθείτε να λιπαίνετε περιοδικά το σπείρωμα της βίδας επέκτασης.

Αντιμετώπιση προβλημάτων

Ο ανελκυστήρας χαμηλώνει υπό φορτίο	Ο ανελκυστήρας δεν σηκώνει το φορτίο	Ο ανελκυστήρας δεν ανυψώνει το φορτίο σε πλήρες ύψος	Η αντλία ελατήρια όταν ανυψώνεται	Ο ανελκυστήρας δεν χαμηλώνει εντελώς	Διαρροές λαδιού κάτω από το βύσμα	
	X	X	X			Ο γρύλος μπορεί να ξεμένει από λάδι. Αναπληρώστε τις ελλείψεις λαδιού.
	X	X	X	X		Αεριζόμενο υδραυλικό σύστημα. Εξαέρωση του υδραυλικού συστήματος
					X	Μπορεί να υπάρχει πάρα πολύ λάδι στην υποδοχή. Αφαιρέστε την περίσσεια λαδιού
X	X					Δυνατότητα μη κλεισίματος βαλβίδων. Σηκώστε αρκετές φορές χωρίς φορτίο, Στη συνέχεια, χαμηλώστε τον βραχίονα ανύψωσης.
				X		Το ελατήριο επιστροφής έχει υποστεί ζημιά. Χωρίς λίπανση κινούμενων μερών. Παραμορφωμένα εξαρτήματα κίνησης βραχίονα.
X	X					Η βαλβίδα απελευθέρωσης δεν είναι κλειστή. Κλείστε τη βαλβίδα απελευθέρωσης.

Χειρισμός φθαρμένων εξαρτημάτων ανύψωσης

Τα χρησιμοποιημένα έλαια ή/και λιπαντικά πρέπει να μεταφέρονται σε ειδικό σημείο που ασχολείται με τη διάθεση αυτού του τύπου αποβλήτων.

Τα χρησιμοποιημένα χαλύβδινα μέρη δεν αποτελούν απειλή για το περιβάλλον και πρέπει να μεταφέρονται σε μονάδες επεξεργασίας αποβλήτων σιδηρούχων μετάλλων.

СПЕЦИФИКАЦИИ

Индекс	Товароподемност [хил. кг]	Обхват на повдигане [mm]	Тегло [кг]
YT-17000	2	181 - 345	2,6
YT-17001	3	194 - 374	3,3
YT-17002	5	216 - 413	4,3
YT-17003	8	230 - 457	5,5
YT-17004	10	230 - 460	6,5
YT-17005	12	230 - 465	7,2
YT-17006	15	230 - 462	8,3
YT-17007	20	242 - 452	10,5
YT-17008	32	285 - 465	22,4
YT-17009	50	300 - 480	32,5

ОПИСАНИЕ НА ПРОДУКТА

Хидравличният крик е предназначен за работа, където се изисква тежко повдигане. Не може да се използва като постоянно позициониран опорен елемент. Също така е неприемливо да се транспортират повдигнати товари с асансьор. Правилната, надеждна и безопасна работа на инструмента зависи от правилната работа, следователно:

Преди да работите с инструмента, прочетете цялото ръководство и го запазете.

Доставчикът не носи отговорност за щети и наранявания, произтичащи от използването на инструмента по предназначение, различно от предназначението му, неспазване на правилата за безопасност и препоръките на това ръководство. Използването на устройството по предназначение също води до загуба на правата на потребителя върху гаранцията и гаранцията.

ПРЕПОРЪКИ ЗА БЕЗОПАСНОСТ

Крикът е хидравлично устройство, което работи при голямо натоварване. При работа трябва да се спазват основните правила за безопасност.

Моля, прочетете инструкциите за експлоатация преди започване на работа и ги запазете.

Никога не превишавайте максималното натоварване на асансьора.
Забранено е повдигането на хора или животни с асансьор.
Асансьорът е предназначен само за повдигане, забранено е използването му за други цели. Използвайте допълнителни предпазни устройства (напр. стойки), за да поддържате повдигнатия предмет, преди да работите под него. Когато повдигате превозни средства, заключете или заклинете колелата и задействайте аварийната спирачка.
Не оставяйте повдигнатия товар без надзор. Деца и лица, които не са обучени да използват устройството, не трябва да се допускат в близост до работното място или съхранението на асансьора.
Не трябва да се носят широки дрехи и бижута. Дългата коса трябва да бъде закована.
Трябва да се използват лични предпазни средства.
Крикът трябва да бъде поставен на равна, равна, твърда и стабилна повърхност.
Крикът трябва да се постави под повдигащото устройство, така че товарът да лежи в центъра на седлото.
Абсолютно забранено е регулирането на предпазния клапан.
Дръжте устройството далеч от топлина и огън, тъй като това може да повреди устройството или да наруши неговата функция.
Преди да вдигнете какъвто и да е товар, уверете се, че асансьорът не се движи, когато товарът се повдига.
Преди да вдигнете тежест, уверете се, че крикът не е повреден по никакъв начин. Ако асансьорът трябва да бъде ремонтиран, моля, свържете се с оторизиран сервиз за ремонт.
Бъдете далновидни, не работете, когато сте уморени, бъдете под въздействието на лекарства.
Не модифицирайте компоненти на асансьора, които могат да повлияят на съответствието на асансьора със стандарта, посочен в декларацията за съответствие.
Ремонтирайте продукта само в оторизирани съоръжения, като използвате само оригинални резервни части. Това ще гарантира подходяща безопасност при работа.
Животът на асансьора е определен на 4 години от датата на първата употреба. След този период крикът трябва да бъде проверен в оторизирания сервизен център на производителя за безопасност при по-нататъшна употреба.
Трябва да проверите състоянието на табелата и дали маркировката остава в същото състояние, в което е била в началото.

МОНТАЖ И ЕКСПЛОАТАЦИЯ

Асансьорът се доставя като сглобена система и не изисква монтаж или настройка.
Преди работа извършете приблизително 6 пълни цикъла на изпомпване с отворен освобождаващ клапан, за да осигурите правилното разпределение на хидравличното масло.
Изисква се всички винтови връзки да се проверяват и евентуално да се затягат преди всяко започване на работа. Това ще повиши безопасността на използване и ще удължи живота на асансьора.

Повишаване
Преди да започнете повдигането, уверете се, че операторът на асансьора ще има асансьора и товара, който се повдига, когато прави движения.
С тесния край на повдигащото рамо затворете освобождаващия клапан, като го затегнете по посока на часовниковата стрелка (II) докрай.
Плъзнете повдигащото рамо в слота.
Крикът се поставя под повдигнатия товар на място, предназначено за използване на крикове (напр. в случай на автомобили), така че товарът да лежи централно върху седлото на крика (III).
Ако е необходимо, в случай на повдигачи на стълбове (с изключение на YT-17008 и YT-17009), удължителният винт може да бъде отстранен, докато седлото на крика влезе в контакт с повдигнатия товар.
След повдигане обезопасете товара срещу падане, например със стойки.

Напускане
Преди спускане се уверете, че спуснатият товар няма да причини нараняване на оператора.
С тесния край на повдигащото рамо **бавно завъртете** освобождаващия клапан обратно на часовниковата стрелка.**Не развивайте освобождаващия клапан повече, отколкото е необходимо за бавно намаляване на товара.**
Твърде много развиване на клапана може да доведе до отвиване от корпуса.
След като товарът е напълно спуснат, рамото трябва да се отдели от асансьора, асансьорът трябва да се отстрани изпод товара. За крикове за бутилки завийте удължителния винт, ако е приложимо.

Поддръжка
Ако крикът не се използва, буталото на крика и седалката за ръка трябва да са в долно положение. В случай на крикове за бутилки, удължителният винт също трябва да се завинтва в буталото на крика. Това предотвратява корозията на повърхността на буталото.
Асансьорът трябва да се поддържа чист, външните движещи се части на асансьора трябва да се смазват поне на всеки 10 часа работа.

Обезвъздушаване на хидравличната система

Изисква се следните стъпки да се извършват от специализирано сервизно заведение.

От време на време в хидравличната система на асансьора се натрупват въздушни мехурчета. Това може да намали ефективността на повдигача. Ако случаят е такъв, хидравличната система на крика трябва да се обезвъздуши.
Поставете крика така, че буталото да е в изправено положение. Отворете освобождаващия клапан, свалете капачката на резервоара за масло (IV). След това преместете асансьорната помпа силно, няколко пъти, за да изтласкате въздуха навън.
Затворете освобождаващия клапан, сменете капачката на резервоара за масло. Проверете работата на повдигача, ако е необходимо, повторете операцията по обезкървяване.

Доливане на масло, смазване

Изисква се следните стъпки да се извършват от специализирано сервизно заведение.

Поставете крика така, че буталото на крика да е в изправено положение. Спуснете помпата и буталото в долното крайно положение. Свалете капачката на резервоара за масло (IV).
Пълнете само с хидравлично масло SAE 10 вискозитет. Забранено е използването на други течности за тази цел. Напълнете до долния ръб на масления пълнител.
Обезвъздушете крика, както е описано в раздела „*Обезвъздушаване на хидравличната система*".
Монтирайте капачката за пълнене на маслото. Проверете работата на повдигача.
На редовни интервали (поне на всеки 10 часа работа) смазвайте шарнирните съединения и други движещи се части на асансьора. В случай на крикове за бутилки, не забравяйте периодично да смазвате резбата на удължителния винт.

Отстраняване

Асансьорът се спуска под товар	Асансьорът не повдига товара	Асансьорът не повдига товара на пълна височина	Помпата пружини при повдигане	Асансьорът не се спуска напълно	Изтичане на масло изпод щепсела	
	X	X	X			Маслото на крика може да свърши. Попълнете недостига на масло.
	X	X	X	X		Аерирана хидравлична система. Обезвъздушете хидравличната система
					X	Възможно е да има твърде много масло в крика. Отстранете излишното масло
X	X					Възможност за незатваряне на клапани. Повдигнете няколко пъти без товар, И след това спуснете повдигащото рамо.
				X		Възвратната пружина е повредена. Без смазване на движещи се части. Деформирани компоненти на задвижването на рамото.
X	X					Освобождаващият клапан не е затворен. Затворете освобождаващия клапан.

Работа с износени компоненти на повдигача

Отработените масла и/или смазочни материали трябва да бъдат занесени в специализиран пункт, който се занимава с изхвърлянето на този вид отпадъци.

Използваните стоманени части не представляват заплаха за околната среда и трябва да се отнасят в заводи за третиране на отпадъци от черни метали.

ESPECIFICAÇÕES

Índice	Capacidade de elevação [mil kg]	Faixa de elevação [mm]	Peso [kg]
YT-17000	2	181 - 345	2,6
YT-17001	3	194 - 374	3,3
YT-17002	5	216 - 413	4,3
YT-17003	8	230 - 457	5,5
YT-17004	10	230 - 460	6,5
YT-17005	12	230 - 465	7,2
YT-17006	15	230 - 462	8,3
YT-17007	20	242 - 452	10,5
YT-17008	32	285 - 465	22,4
YT-17009	50	300 - 480	32,5

DESCRIÇÃO DO PRODUTO

O macaco hidráulico é projetado para trabalhos onde o trabalho pesado é necessário. Ele não pode ser usado como um elemento de suporte permanentemente posicionável. Também é inaceitável transportar cargas elevadas com elevador. O funcionamento correto, confiável e seguro do instrumento depende do funcionamento adequado, portanto:

Antes de trabalhar com a ferramenta, leia todo o manual e guarde-o.

O fornecedor não é responsável por quaisquer danos ou lesões resultantes da utilização da ferramenta para fins diferentes dos pretendidos, incumprimento das normas de segurança e recomendações deste manual. A utilização do dispositivo para fins diferentes dos pretendidos também resulta na perda dos direitos do utilizador à garantia e à garantia.

RECOMENDAÇÕES DE SEGURANÇA

Um macaco é um dispositivo hidráulico que funciona sob carga pesada. Devem ser respeitadas as regras básicas de segurança durante o trabalho.

Por favor, leia as instruções de operação antes de iniciar o trabalho e mantenha-as.

Nunca exceda a carga máxima do elevador.
É proibido levantar pessoas ou animais com elevador.
O elevador destina-se apenas à elevação, sendo proibida a sua utilização para outros fins. Utilize dispositivos de segurança adicionais (por exemplo, suportes) para apoiar o objeto içado antes de trabalhar sob ele. Ao levantar veículos, bloqueie ou enrosque as rodas e aplique o travão de emergência.
Não deixe a carga levantada sem vigilância. As crianças e as pessoas sem formação na utilização do dispositivo não devem ser autorizadas a aproximar-se do local de trabalho ou da armazenagem do ascensor.
Roupas largas e joias não devem ser usadas. Os cabelos longos devem ser presos.
Deve ser utilizado equipamento de proteção individual.
O macaco deve ser colocado numa superfície plana, firme e estável.
O macaco deve ser colocado sob o dispositivo de elevação para que a carga fique no centro do selim.
É absolutamente proibido ajustar a válvula de segurança.
Mantenha o dispositivo longe do calor e do fogo, pois isso pode danificar o dispositivo ou prejudicar a sua função.
Antes de levantar qualquer carga, certifique-se de que o elevador não se move quando a carga é levantada.
Antes de levantar qualquer peso, certifique-se de que o macaco não está danificado de forma alguma. Se o elevador precisar de ser reparado, contacte uma instalação de reparação autorizada para reparação.
Seja previdente, não trabalhe quando estiver cansado, esteja sob a influência de medicação.
Não modificar quaisquer componentes do ascensor que possam afetar a sua conformidade com as normas indicadas na declaração de conformidade.
Reparar o produto apenas em instalações autorizadas utilizando apenas peças sobresselentes originais. Isso garantirá a segurança adequada no trabalho.
A vida útil do ascensor foi especificada em 4 anos a contar da data da primeira utilização. Após este período, o macaco deve ser inspecionado no centro de assistência autorizado do fabricante para a segurança de uso posterior.
Deve verificar o estado da sinalização e se a marcação se mantém nas mesmas condições em que se encontrava no início.

INSTALAÇÃO E OPERAÇÃO

O elevador é fornecido como um sistema montado e não requer montagem ou ajuste.

Antes da operação, execute aproximadamente 6 ciclos completos de bombeamento com a válvula de liberação aberta para garantir a distribuição adequada do óleo hidráulico.
É necessário que todas as conexões de parafuso sejam verificadas e, possivelmente, apertadas antes de cada início de trabalho. Isto aumentará a segurança de utilização e prolongará a vida útil do elevador.

Angariação
Antes de iniciar a elevação, certifique-se de que o operador do elevador terá o elevador e a carga a ser levantada à vista quando fizer quaisquer movimentos.
Com a extremidade estreita do braço de elevação, feche a válvula de liberação apertando-a no sentido horário (II) até onde ela ir. Deslize o braço de elevação para dentro da ranhura.
Colocar o macaco sob a carga levantada num local destinado à utilização de macacos (por exemplo, no caso de automóveis), de modo a que a carga assente centralmente no selim do macaco (III).
Se necessário, no caso de elevadores de pilares (exceto YT-17008 e YT-17009), o parafuso de extensão pode ser removido até que o selim do macaco entre em contato com a carga levantada.
Após o levantamento, segure a carga contra quedas, por exemplo, com suportes.

Saída
Antes de baixar, certifique-se de que a carga rebaixada não causará danos ao operador.
Com a extremidade estreita do braço de elevação**, rode lentamente** a válvula de libertação no sentido contrário ao dos ponteiros do relógio.**Não desenrosque a válvula de libertação mais do que o necessário para baixar lentamente a carga.**
Desaparafusar demais a válvula pode fazer com que ela desaparafuse da carcaça.
Depois de a carga estar completamente abaixada, o braço deve ser destacado do elevador, o elevador deve ser removido de debaixo da carga. Para macacos de garrafa, aparafusar o parafuso de extensão, se aplicável.

Manutenção
Se o macaco não estiver a ser utilizado, o êmbolo do macaco e o banco do braço devem estar na posição descendente. No caso de macacos de garrafa, o parafuso de extensão também deve ser aparafusado no pistão do macaco. Isso evita a corrosão da superfície do pistão.
O elevador deve ser mantido limpo, as partes móveis externas do elevador devem ser lubrificadas pelo menos a cada 10 horas de operação.

Hemorragia do sistema hidráulico

É necessário que as etapas a seguir sejam executadas por uma instalação de serviço especializada.

De tempos em tempos, bolhas de ar se acumulam no sistema hidráulico do elevador. Isto pode reduzir a eficácia do elevador. Se este for o caso, o sistema hidráulico do macaco deve ser sangrado.
Posicione o macaco de modo que o pistão fique na posição vertical. Abra a válvula de descarga, remova a tampa de enchimento de óleo (IV). Em seguida, mova a bomba de elevação violentamente, várias vezes, para empurrar o ar para fora.
Feche a válvula de descarga, substitua a tampa de enchimento de óleo. Verifique o funcionamento do elevador, se necessário, repita a operação de hemorragia.

Recarga de óleo, lubrificação

É necessário que as etapas a seguir sejam executadas por uma instalação de serviço especializada.

Posicione o macaco de modo que o pistão do macaco fique na posição vertical. Abaixe a bomba e o pistão para a posição inferior. Retire a tampa de enchimento de óleo (IV).
Encha apenas com óleo hidráulico de grau de viscosidade SAE 10. É proibido usar outros líquidos para este fim. Encha até a borda inferior da enchedora de óleo.
Sangrar o macaco conforme descrito na seção "*Sangramento do sistema hidráulico*".
Instale a tampa de enchimento de óleo. Verifique o funcionamento do elevador.
Em intervalos regulares (pelo menos a cada 10 horas de operação), lubrifique as juntas articuladas e outras partes móveis do elevador. No caso de macacos de garrafa, lembre-se de lubrificar periodicamente a rosca do parafuso de extensão.

Solução de problemas

O elevador baixa sob carga	O elevador não levanta a carga	O elevador não eleva a carga até à altura total	As molas da bomba quando levantadas	O elevador não abaixa completamente	Fugas de óleo por baixo da ficha	
	X	X	X			O macaco pode estar ficando sem óleo. Repor as deficiências de óleo.
	X	X	X	X		Sistema hidráulico aerado. Sangrar o sistema hidráulico
					X	Pode haver muito óleo no macaco. Remover o excesso de óleo
X	X					Possibilidade de não fechar válvulas. Levante várias vezes sem carga, E, em seguida, abaixe o braço de elevação.
				X		Mola de retorno danificada. Sem lubrificação de peças móveis. Componentes de acionamento de braço deformados.
X	X					Válvula de liberação não fechada. Feche a válvula de escape.

Manuseamento de componentes desgastados de elevadores

Os óleos e/ou lubrificantes usados devem ser levados a um ponto especializado que trate da eliminação deste tipo de resíduos. As peças de aço usadas não constituem uma ameaça para o ambiente e devem ser levadas para estações de tratamento de resíduos de metais ferrosos.

SPECIFIKACIJE

Indeks	Nosivost [u tisućama kg]	Raspon podizanja [mm]	Težina [kg]
YT-17000	2	181 - 345	2,6
YT-17001	3	194 - 374	3,3
YT-17002	5	216 - 413	4,3
YT-17003	8	230 - 457	5,5
YT-17004	10	230 - 460	6,5
YT-17005	12	230 - 465	7,2
YT-17006	15	230 - 462	8,3
YT-17007	20	242 - 452	10,5
YT-17008	32	285 - 465	22,4
YT-17009	50	300 - 480	32,5

OPIS PROIZVODA

Hidraulična dizalica dizajnirana je za radove gdje je potrebno dizanje teških tereta. Ne može se koristiti kao trajno pozicionirani potporni element. Također je neprihvatljivo prevoziti podignute terete dizalom. Ispravan, pouzdan i siguran rad instrumenta ovisi o pravilnom radu, stoga:

Prije rada s alatom pročitajte cijeli priručnik i sačuvajte ga.

Dobavljač nije odgovoran za bilo kakvu štetu i ozljede nastale upotrebom alata za drugu namjenu osim njegove namjene, nepoštivanjem sigurnosnih propisa i preporuka ovog priručnika. Korištenje uređaja za drugu namjenu također rezultira gubitkom korisničkih prava na jamstvo i jamstvo.

SIGURNOSNE PREPORUKE

Dizalica je hidraulički uređaj koji radi pod velikim opterećenjem. Prilikom rada moraju se poštivati osnovna sigurnosna pravila.

Prije početka rada pročitajte upute za uporabu i sačuvajte ih.

Nikada nemojte prekoračiti maksimalno opterećenje dizala.
Zabranjeno je dizanje ljudi ili životinja dizalom.
Dizalo je namijenjeno samo za podizanje, zabranjeno ga je koristiti u druge svrhe. Upotrijebite dodatne sigurnosne uređaje (npr. stalke) za podupiranje podignutog predmeta prije nego što radite ispod njega. Prilikom podizanja vozila blokirajte ili zaglavite kotače i aktivirajte kočnicu u nuždi.
Ne ostavljajte podignuti teret bez nadzora. Djeci i osobama koje nisu obučene za korištenje uređaja ne smiju se dopustiti da se približe radnom mjestu ili skladištu dizala.
Ne smije se nositi široka odjeća i nakit. Dugu kosu treba pričvrstiti.
Treba koristiti osobnu zaštitnu opremu.
Dizalica mora biti postavljena na ravnu, ravnu, čvrstu i stabilnu površinu.
Dizalicu treba postaviti ispod uređaja za podizanje tako da teret počiva u sredini sedla.
Apsolutno je zabranjeno podešavati sigurnosni ventil.
Držite uređaj podalje od topline i vatre jer to može oštetiti uređaj ili narušiti njegovu funkciju.
Prije podizanja bilo kojeg tereta, pazite da se dizalo ne pomiče kada se teret podiže.
Prije podizanja bilo kojeg utega provjerite da dizalica nije ni na koji način oštećena. Ako dizalo treba popraviti, obratite se ovlaštenom servisu radi popravka.
Budite dalekovidni, nemojte raditi kad ste umorni, budite pod utjecajem lijekova.
Nemojte mijenjati nikakve komponente dizala koje mogu utjecati na sukladnost dizala sa standardom navedenim u izjavi o sukladnosti.
Proizvod popravljajte samo u ovlaštenim objektima koristeći samo originalne rezervne dijelove. To će osigurati odgovarajuću sigurnost na radu.
Životni vijek dizala naveden je 4 godine od datuma prve uporabe. Nakon tog razdoblja, dizalicu treba pregledati u ovlaštenom servisnom centru proizvođača radi sigurnosti daljnje uporabe.
Trebali biste provjeriti stanje natpisa i ostaje li oznaka u istom stanju kao i na početku.

INSTALACIJA I RAD

Dizalo se isporučuje kao sastavljeni sustav i ne zahtijeva montažu ili podešavanje.
Prije rada, izvedite približno 6 punih ciklusa pumpanja s otvorenim ispusnim ventilom kako biste osigurali pravilnu raspodjelu hidrauličkog ulja.

Prije svakog početka rada potrebno je provjeriti i eventualno zategnuti sve vijčane spojeve. To će povećati sigurnost korištenja i produžiti vijek trajanja dizala.

Podizanje
Prije početka dizanja, provjerite hoće li operater dizala imati dizalo i teret koji se podiže na vidiku prilikom bilo kakvih pokreta.
Uskim krajem podizne ruke zatvorite ispusni ventil tako da ga zategnete u smjeru kazaljke na satu (II) do kraja.
Gurnite podiznu ruku u utor.
Dizalica se postavlja ispod podignutog tereta na mjesto predviđeno za uporabu dizalica (npr. u slučaju automobila) tako da teret leži u sredini na sjedalu dizalice (III).
Ako je potrebno, u slučaju podizača stupova (osim YT-17008 i YT-17009), produžni vijak se može ukloniti dok sjedalo dizalice ne dođe u dodir s podignutim teretom.
Nakon podizanja osigurajte teret od pada, npr. postoljima.

Ostavljanja
Prije spuštanja provjerite da spušteno opterećenje neće uzrokovati ozljede operatera.
Uskim krajem ruke za podizanje **polako okrenite** ventil za otpuštanje u smjeru suprotnom od kazaljke na satu.**Nemojte odvrnuti ventil za otpuštanje više nego što je potrebno za polako spuštanje opterećenja.**
Previše odvrtanja ventila može uzrokovati njegovo odvrtanje iz kućišta.
Nakon što se teret potpuno spusti, ruku treba odvojiti od dizala, dizalo treba ukloniti ispod tereta. Za dizalice za boce, uvrnite produžni vijak, ako je primjenjivo.

Održavanje
Ako se dizalica ne koristi, klip dizalice i sjedalo za ruku trebaju biti u donjem položaju. U slučaju dizalica za boce, produžni vijak također treba uviti u klip dizalice. To sprječava koroziju površine klipa.
Dizalo treba održavati čistim, vanjske pokretne dijelove dizala treba podmazivati najmanje svakih 10 sati rada.

Odzračivanje hidrauličkog sustava

Sljedeće korake mora provesti specijalizirana servisna ustanova.

S vremena na vrijeme u hidrauličkom sustavu dizala nakupljaju se mjehurići zraka. To može smanjiti učinkovitost podizača. Ako je to slučaj, hidraulički sustav dizalice treba odzračiti.
Postavite dizalicu tako da klip bude u uspravnom položaju. Otvorite ventil za otpuštanje, uklonite čep spremnika za ulje (IV). Zatim nekoliko puta snažno pomaknite pumpu za dizanje kako biste zrak gurnuli prema van.
Zatvorite ventil za otpuštanje, vratite poklopac spremnika za ulje. Provjerite rad podizače, ako je potrebno, ponovite operaciju odzračenja.

Dolijevanje ulja, podmazivanje

Sljedeće korake mora provesti specijalizirana servisna ustanova.

Postavite dizalicu tako da klip dizalice bude u uspravnom položaju. Spustite pumpu i klip u donji krajnji položaj. Skinite čep spremnika za ulje (IV).
Napunite samo hidrauličkim uljem SAE 10 viskoznosti. U tu svrhu zabranjeno je koristiti druge tekućine. Napunite do donjeg ruba punila za ulje.
Odzračite dizalicu kako je opisano u odjeljku „*Odzračivanje hidrauličkog sustava*".
Ugradite čep za punjenje ulja. Provjerite rad podizača.
U redovitim intervalima (najmanje svakih 10 sati rada) podmažite zglobne zglobove i druge pokretne dijelove dizala. U slučaju dizalica za boce, ne zaboravite povremeno podmazati navoj produžnog vijka.

Rješavanje problema

Dizalo se spušta pod opterećenjem	Dizalo ne podiže teret	Dizalo ne podiže teret do pune visine	Pumpa se opruži kada se podigne	Dizalo se ne spušta u potpunosti	Ulje curi ispod čepa	
	X	X	X			Dizalici možda ponestaje ulja. Nadoknadite nedostatke ulja.
	X	X	X	X		Gazirani hidraulički sustav. Odzračite hidraulički sustav

					X	Možda ima previše ulja u dizalici Uklonite višak ulja
X	X					Mogućnost nezatvaranja ventila. Podignite nekoliko puta bez tereta, A zatim spustite ruku za podizanje.
				X		Oštećena povratna opruga. Nema podmazivanja pokretnih dijelova. Deformirane komponente pogona ruke.
X	X					Otpustite ventil nije zatvoren. Zatvorite ventil za otpuštanje.

Rukovanje istrošenim komponentama podizača
Iskorišteno ulje i/ili maziva treba odnijeti u specijaliziranu točku koja se bavi odlaganjem ove vrste otpada.
Rabljeni čelični dijelovi ne predstavljaju prijetnju okolišu i treba ih odnijeti u postrojenja za obradu željeznog metalnog otpada.

المواصفات

فهرس	قدرة الرفع [ألف كجم]	نطاق الرفع [مم]	الوزن [كجم]
TY-٠٠٠٧١	٢	١٨١ - ٥٤٣	٦,٢
TY-١٠٠٧١	٣	٤٩١ - ٤٧٣	٣,٣
TY-٢٠٠٧١	٥	٦١٢ - ٣١٤	٣,٤
TY-٣٠٠٧١	٨	٠٣٢ - ٧٥٤	٥,٥
TY-٤٠٠٧١	٠١	٠٣٢ - ٠٦٤	٥,٦
TY-٥٠٠٧١	٢١	٠٣٢ - ٥٦٤	٢,٧
TY-٦٠٠٧١	٥١	٠٣٢ - ٢٦٤	٣,٨
TY-٧٠٠٧١	٠٢	٢٤٢ - ٢٥٤	٥,٠١
TY-٨٠٠٧١	٢٣	٥٨٢ - ٥٦٤	٤,٢٢
TY-٩٠٠٧١	٠٥	٠٠٣ - ٠٨٤	٥,٢٣

وصف المنتج

تم تصميم الرافعة الهيدروليكية للعمل الذي يتطلب الأمر رفع الأشياء الثقيلة. لا يمكن استخدامه كعنصر دعم قابل للوضع بشكل دائم. كما أنه من غير المقبول نقل الأحمال المرفوعة بالمصعد. يعتمد التشغيل الصحيح والموثوق والآمن للأداة على التشغيل السليم ، وبالتالي:

قبل العمل مع الأداة ، اقرأ الدليل بأكمله واحتفظ به.

المورد غير مسؤول عن أي ضرر أو إصابة ناتجة عن استخدام الأداة لغير الغرض المقصود منها ، وعدم الامتثال للوائح السلامة والتوصيات الواردة في هذا الدليل. يؤدي استخدام الجهاز لغير الغرض المقصود منه أيضا إلى فقدان حقوق المستخدم في الضمان والضمان.

توصيات السلامة

المقبس هو جهاز هيدروليكي يعمل تحت الحمل الثقيل. يجب اتباع قواعد السلامة الأساسية عند العمل.

يرجى قراءة تعليمات التشغيل قبل بدء العمل والاحتفاظ بها.

لا تتجاوز أبدا الحد الأقصى للحمل للمصعد.
يحظر رفع الأشخاص أو بالمصعد.
المصعد مخصص للرفع فقط ، ويحظر استخدامه لأغراض أخرى. استخدم أجهزة أمان إضافية (مثل الحوامل) لدعم الجسم المرفوع قبل العمل تحته. عند رفع المركبات ، قم بقفل العجلات أو إسفينها ، واستخدم فرامل الطوارئ.
لا تترك الحمولة المرفوعة دون رقابة. يجب عدم السماح للأطفال والأشخاص غير المدربين على استخدام الجهاز بالقرب من عمل المصعد أو تخزينه.
لا ينبغي ارتداء الملابس والمجوهرات الفضفاضة. يجب تثبيت الشعر الطويل.
يجب استخدام معدات الحماية الشخصية.
يجب وضع المقبس على سطح مستو ومسطح وثابت ومستقر.
يجب وضع المقبس أسفل جهاز الرفع بحيث يستقر الحمل في وسط السرج.
يمنع منعا باتا ضبط صمام الأمان.
احتفظ بالجهاز بعيدا عن الحرارة والنار ، فقد يؤدي ذلك إلى إتلاف الجهاز أو إضعاف وظيفته.
قبل رفع أي حمولة ، تأكد من أن المصعد لا يتحرك عند رفع الحمولة.
قبل رفع أي وزن ، تأكد من عدم تلف المقبس بأي شكل من الأشكال. إذا كان المصعد بحاجة إلى إصلاح، فيرجى الاتصال بمنشأة إصلاح معتمدة للإصلاح.
كن متبصرا ، ولا تعمل عندما تكون متعبا ، وكن تحت تأثير الأدوية.
لا تقم بتعديل أي مكونات من المصعد قد تؤثر على مطابقة المصعد للمعيار المدرج في إعلان المطابقة.
قم بإصلاح المنتج فقط في المرافق المصرح بها باستخدام قطع الغيار الأصلية فقط. سيضمن ذلك سلامة العمل المناسبة.
تم تحديد عمر المصعد ب ٤ سنوات من تاريخ الاستخدام الأول. بعد هذه الفترة ، يجب فحص المقبس في مركز الخدمة المعتمد من الشركة المصنعة للتأكد من سلامة الاستخدام الإضافي.
يجب عليك التحقق من حالة اللافتات وما إذا كانت العلامة لا تزال في نفس الحالة التي كانت عليها في البداية.

التركيب والتشغيل

يتم توفير المصعد كنظام مجمع ولا يتطلب التجميع أو التعديل.
قبل التشغيل ، قم بإجراء ما يقرب من ٦ دورات ضخ كاملة مع فتح صمام التحرير لضمان التوزيع السليم للزيت الهيدروليكي.
مطلوب فحص جميع التوصيلات اللولبية وربما تشديدها قبل كل بدء للعمل. سيؤدي ذلك إلى زيادة سلامة الاستخدام وإطالة عمر المصعد.

رفع
قبل البدء في الرفع ، تأكد من أن مشغل المصعد سيكون لديه المصعد والحمل الذي يتم رفعه في الأفق عند القيام بأي حركات.
باستخدام الطرف الضيق لذراع الرفع ، أغلق صمام التحرير عن طريق إحكام ربطه في اتجاه عقارب الساعة (II) بقدر ما يذهب.
حرك ذراع الرفع في الفتحة.
ضع الرافعة تحت الحمولة المرفوعة في مكان مخصص لاستخدام الرافعات (على سبيل المثال في حالة السيارات) بحيث يستقر الحمل مركزيا على سرج المقبس (III).

إذا لزم الأمر ، في حالة رافعات الأعمدة (باستثناء TY-٨٠٠٧١ و TY-٩٠٠٧١) ، يمكن إزالة برغي التمديد حتى يتلامس سرج المقبس مع الحمل المرفوع.
بعد الرفع ، قم بتأمين الحمولة ضد السقوط ، على سبيل المثال باستخدام الحوامل.

ترك
قبل الخفض ، تأكد من أن الحمل المنخفض لن يتسبب في إصابة المشغل.
مع الطرف الضيق لذراع الرفع ، **أدر** صمام التحرير ببطء عكس اتجاه عقارب الساعة.**لا تقم بفك صمام التحرير أكثر مما هو مطلوب لخفض الحمل ببطء.**
قد يؤدي الكثير من فك الصمام إلى فكه من السكن.
بعد خفض الحمل تماما ، يجب فصل الذراع عن المصعد ، ويجب إزالة المصعد من تحت الحمل. بالنسبة لمقابس الزجاجات، قم بربط برغي التمديد، إن أمكن.

صيانة
إذا لم يكن المقبس قيد الاستخدام ، فيجب أن يكون مكبس المقبس ومقعد الذراع في الوضع السفلي. في حالة رافعات الزجاجات ، يجب أيضا تثبيت برغي التمديد في مكبس المقبس.
هذا يمنع تآكل سطح المكبس.
يجب الحفاظ على نظافة المصعد ، ويجب تشحيم الأجزاء المتحركة الخارجية من المصعد كل ٠١ ساعات على الأقل من التشغيل.

نزيف النظام الهيدروليكي

يشترط أن يتم تنفيذ الخطوات التالية من قبل مرفق خدمة متخصص.

من وقت لآخر ، تتراكم فقاعات الهواء في النظام الهيدروليكي للمصعد. هذا يمكن أن يقلل من فعالية الرافع. إذا كانت هذه هي الحالة ، فيجب أن ينزف النظام الهيدروليكي للمقبس.
ضع المقبس بحيث يكون المكبس في وضع رأسي. افتح صمام التحرير ، وقم بإزالة غطاء حشو الزيت (VI). ثم حرك مضخة الرفع بعنف ، عدة مرات ، لدفع الهواء إلى الخارج.
أغلق صمام التحرير ، واستبدل غطاء حشو الزيت. تحقق من تشغيل الرافع ، إذا لزم الأمر ، كرر عملية النزيف.

تعبئة الزيت والتشحيم

يشترط أن يتم تنفيذ الخطوات التالية من قبل مرفق خدمة متخصص.

ضع المقبس بحيث يكون مكبس المقبس في الوضع الرأسي. اخفض المضخة والمكبس إلى موضع الطرف السفلي. قم بإزالة غطاء حشو الزيت (VI).
املأ فقط بالزيت الهيدروليكي EAS ٠١ بدرجة اللزوجة. يحظر استخدام السوائل الأخرى لهذا الغرض. املأ الحافة السفلية لحشو الزيت.
ينزف الرافعة كما هو موضح في قسم «نزيف النظام الهيدروليكي".
قم بتركيب غطاء حشو الزيت. تحقق من تشغيل الرافع.
على فترات منتظمة (على الأقل كل ٠١ ساعات من التشغيل) ، قم بتشحيم المفاصل المفصلية والأجزاء المتحركة الأخرى من المصعد. في حالة رافعات الزجاجات ، تذكر أن تقوم بتشحيم خيط برغي التمديد بشكل دوري.

استكشاف الاخطاء

ينخفض المصعد تحت الحمل	المصعد لا يرفع الحمولة	المصعد لا يرفع الحمولة إلى الارتفاع الكامل	نوابض المضخة عند رفعها	المصعد لا ينخفض تماما	تسرب الزيت من تحت القابس	
	X	X	X			قد ينفد الزيت من المقبس. تجديد نقص النفط.
	X	X	X	X		نظام هيدروليكي هوائي. ينزف النظام الهيدروليكي
					X	قد يكون هناك الكثير من الزيت في المقبس. إزالة الزيت الزائد
X	X					إمكانية عدم إغلاق الصمامات. رفع عدة مرات دون تحميل ، ثم اخفض ذراع الرفع.
				X		عودة الربيع التالفة. لا تزييت للأجزاء المتحركة. مكونات محرك الذراع المشوهة.
X	X					صمام التحرير غير مغلق. أغلق صمام التحرير.

التعامل مع مكونات الرافع البالية
يجب نقل الزيوت و / أو مواد التشحيم المستعملة إلى نقطة متخصصة تتعامل مع التخلص من هذا النوع من النفايات.
لا تشكل الأجزاء الفولاذية المستعملة تهديدا للبيئة ويجب نقلها إلى محطات معالجة النفايات المعدنية الحديدية.

TOYA S.A.
ul. Sołtysowicka 13 - 15
51 - 168 Wrocław
tel.: 071 32 46 200
fax: 071 32 46 373
e-mail: biuro@yato.pl

ODDZIAŁ WARSZAWSKI
Teren ProLogis Park Nadarzyn
al. Kasztanowa 160
05 - 831 Młochów k. Nadarzyna
tel.: 022 73 82 800
fax: 022 73 82 828

TOYA ROMANIA SA
Soseaua Odai 109-123
Sector 1, Bucuresti
www.yato.ro
office@yato.ro
tel: 031 710 8692
fax 0317104008

DEKLARACJA ZGODNOŚCI

1025/YT-17000/EC/2025

Deklarujemy z pełną odpowiedzialnością, że niżej wymienione wyroby:

Dźwignik tłokowy hydrauliczny 2 t; nr kat. YT-17000
Dźwignik tłokowy hydrauliczny 3 t; nr kat. YT-17001
Dźwignik tłokowy hydrauliczny 5 t; nr kat. YT-17002
Dźwignik tłokowy hydrauliczny 8 t; nr kat. YT-17003
Dźwignik tłokowy hydrauliczny 10 t; nr kat. YT-17004
Dźwignik tłokowy hydrauliczny 12 t; nr kat. YT-17005
Dźwignik tłokowy hydrauliczny 15 t; nr kat. YT-17006
Dźwignik tłokowy hydrauliczny 20 t; nr kat. YT-17007
Dźwignik tłokowy hydrauliczny 32 t; nr kat. YT-17008
Dźwignik tłokowy hydrauliczny 50 t; nr kat. YT-17009

do których odnosi się niniejsza deklaracja, są zgodne z poniższymi normami:

EN 1494:2000 + A1:2008

i spełniają wymagania dyrektyw:

2006/42/WE Maszyny i urządzenia bezpieczeństwa

Numer seryjny: dotyczy wszystkich numerów seryjnych urządzeń wymienionych w deklaracji

Nazwisko i adres osoby upoważnionej do przygotowania dokumentacji technicznej:
Agnieszka Rędziak
TOYA S.A., ul. Sołtysowicka 13 - 15, 51-168 Wrocław, Polska

V-CE PREZES ZARZĄDU
JAN SZMIDT

Wrocław, 2025.10.28
(miejsce i data wystawienia)

(nazwisko i podpis osoby upoważnionej)

TOYA S.A.
ul. Sołtysowicka 13 - 15
51 - 168 Wrocław
tel.: 071 32 46 200
fax: 071 32 46 373
e-mail: biuro@yato.pl

ODDZIAŁ WARSZAWSKI
Teren ProLogis Park Nadarzyn
al. Kasztanowa 160
05 - 831 Młochów k. Nadarzyna
tel.: 022 73 82 800
fax: 022 73 82 828

TOYA ROMANIA SA
Soseaua Odai 109-123
Sector 1, Bucuresti
www.yato.ro
office@yato.ro
tel: 031 710 8692
fax 0317104008

DECLARATION OF CONFORMITY

1025/YT-17000/EC/2025

We declare and guarantee with full responsibility that the following products:

Hydraulic lift 2 t; item no. YT-17000
Hydraulic lift 3 t; item no. YT-17001
Hydraulic lift 5 t; item no. YT-17002
Hydraulic lift 8 t; item no. YT-17003
Hydraulic lift 10 t; item no. YT-17004
Hydraulic lift 12 t; item no. YT-17005
Hydraulic lift 15 t; item no. YT-17006
Hydraulic lift 20 t; item no. YT-17007
Hydraulic lift 32 t; item no. YT-17008
Hydraulic lift 50 t; item no. YT-17009

meet requirements of the following European Standards / Technical Specifications:

EN 1494:2000 + A1:2008

and fulfill requirements of the following European Directives:

2006/42/EC Machinery and safety elements

Serial number: concern all serials numbers of item(s) mentioned in this declaration

The person authorized to compile the technical file:
Agnieszka Rędziak
TOYA S.A., ul. Sołtysowicka 13 - 15, 51-168 Wrocław, Polska

V-CE PREZES ZARZĄDU
JAN SZMIDT

Wrocław, 2025.10.28
(Place and date of issue)

(Name and signature of authorized person)

TOYA S.A.
ul. Sołtysowicka 13 - 15
51 - 168 Wrocław
tel.: 071 32 46 200
fax: 071 32 46 373
e-mail: biuro@yato.pl

ODDZIAŁ WARSZAWSKI
Teren ProLogis Park Nadarzyn
al. Kasztanowa 160
05 - 831 Młochów k. Nadarzyna
tel.: 022 73 82 800
fax: 022 73 82 828

TOYA ROMANIA SA
Soseaua Odai 109-123
Sector 1, Bucuresti
www.yato.ro
office@yato.ro
tel: 031 710 8692
fax 0317104008

DECLARAȚIE DE CONFORMITATE

1025/YT-17000/EC/2025

Declarăm și garantăm pe proprie răspundere că produsele următoare:

Aparatew hidraulice de ridicat 2 t; cod articol. YT-17000
Aparatew hidraulice de ridicat 3 t; cod articol. YT-17001
Aparatew hidraulice de ridicat 5 t; cod articol. YT-17002
Aparatew hidraulice de ridicat 8 t; cod articol. YT-17003
Aparatew hidraulice de ridicat 10 t; cod articol. YT-17004
Aparatew hidraulice de ridicat 12 t; cod articol. YT-17005
Aparatew hidraulice de ridicat 15 t; cod articol. YT-17006
Aparatew hidraulice de ridicat 20 t; cod articol. YT-17007
Aparatew hidraulice de ridicat 32 t; cod articol. YT-17008
Aparatew hidraulice de ridicat 50 t; cod articol. YT-17009

satisfac cerințele Standardelor europene / Specificațiilor tehnice următoare:

EN 1494:2000 + A1:2008

și satisfac cerințele Directivelor europene următoare:

2006/42/WE Directiva pentru utilaje și dispozitive de siguranță (H.G. nr. 1029/2008)

Număr de serie: se referă la toate numere de serie ale articolelor specificate în această declarație

Persoana autorizată să întocmească dosarul tehnic:
Agnieszka Rędziak
TOYA S.A., ul. Sołtysowicka 13 - 15, 51-168 Wrocław, Polonia

V-CE PREZES ZARZĄDU
JAN SZMIDT

Wrocław, 2025.10.28
(locul și data emiterii)

(nume și semnătura persoanei autorizate)