ZKSN... Zejście korytka siatkowego

1,5 Grubość blachy: 1,5 mm

Szybki montaż

Informacje

Zastosowanie
Zabezpieczenie przewodów przed uszkodzeniem na końcu lub boku korytka siatkowego.

Materiał
S - stal cynkowana met. Sendzimira PN-EN 10346:2015-09
Na zamówienie:
F - stal cynkowana metodą zanurzeniową PN-EN ISO 1461:2023-02
E - stal nierdzewna
L- lakierowanie w standardowym kolorze RAL

Dodatkowe informacje
– łagodne wyprowadzenie kabli z korytka siatkowego
– bezśrubowy montaż



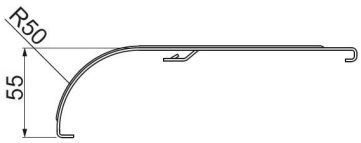

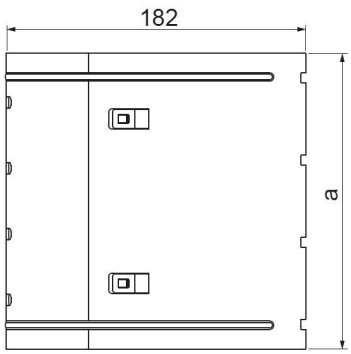

Wersje

Symbol	Numer katalogowy	Wymiar a (mm)	Waga 1 szt. (kg)	Ilość (szt.)
ZKSN60	902856	40	0,14	20
ZKSN100	902861	80	0,24	20
ZKSN200	902862	180	0,48	10
ZKSN300	902863	280	0,72	10
ZKSN400	902864	380	0,96	6
ZKSN500	902865	480	1,20	6
ZKSN600	902866	580	1,44	4

Przykłady

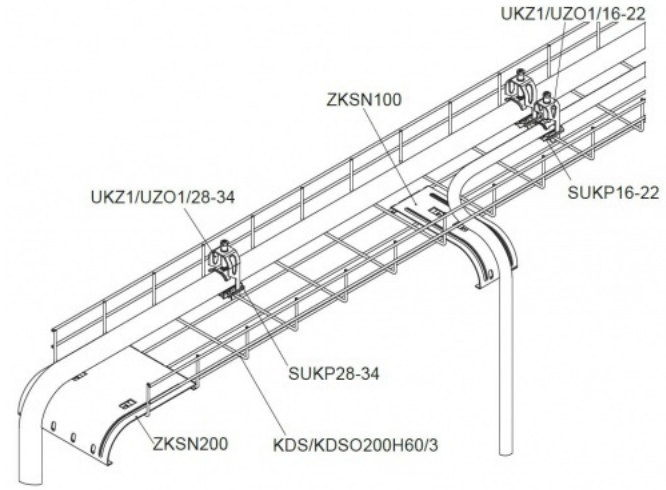
UKZ1/UZO1/16-22
ZKSN100
UKZ1/UZO1/28-34
SUKP16-22
SUKP28-34
ZKSN200
KDS/KDSO200H60/3