BF26500E230

STYCZNIK 3 POLOWY, 265A W AC3, CEWKA 100...250VAC/DC



Przeznaczenie produktu			Stycznik mocy
Seria produktu			BF265
Właściwości styków			
Liczba pól		Nr.	3
Znamionowe napięcie izolacji Ui IEC/EN		V	1000
Znamionowe napięcie udarowe Uimp		kV	8
Częstotliwość robocza			
	min.	Hz	25
	maks.	Hz	400
Prąd roboczy termiczny umowny Ith, IEC		A	450
Prąd roboczy Ie			
	AC-1 (≤40°C)	A	450
	AC-1 (≤55°C)	A	375
	AC-1 (≤70°C)	A	325
	AC-3 (≤440V ≤55°C)	A	265
	AC-4 (400V)	A	125
Znamionowa moc robocza AC-3 (T≤55°C)			
	230 V	kW	75
	400 V	kW	132
	415 V	kW	132
	440 V	kW	160
	500 V	kW	160
	690 V	kW	200
	1000 V	kW	160
Znamionowa moc robocza AC-1 (T≤40°C)			
	230 V	kW	170
	400 V	kW	296
	500 V	kW	326
	690 V	kW	511
Maks. prąd Ie wg IEC w DC1 przy L/R ≤ 1 ms i 1 polu szeregowo			
	75 V	A	350
	110 V	A	160
Maks. prąd Ie wg IEC w DC1 przy L/R ≤ 1 ms i 2 polach szeregowo			
	75 V	A	350
	110 V	A	300
	220 V	A	250
Maks. prąd Ie wg IEC w DC1 przy L/R ≤ 1 ms i 3 polach szeregowo			
	75 V	A	350
	110 V	A	300
	220 V	A	300
	330 V	A	250
Maks. prąd Ie wg IEC w DC1 przy L/R ≤ 1 ms i 4 polach szeregowo			
	75 V	A	350
	110 V	A	300
	220 V	A	300

The characteristics described in this document are subject to updates or modifications at any time. The descriptions, technical and functional information, illustrations and instructions in this brochure are purely illustrative, and are consequently not contractually binding

Maks. prąd Ie wg IEC w DC3-DC5 przy L/R ≤ 15 ms i 1 polu szeregowo			
	75 V	A	280
	110 V	A	150
Maks. prąd Ie wg IEC w DC3-DC5 przy L/R ≤ 15 ms i 2 polach szeregowo			
	75 V	A	280
	110 V	A	250
	220 V	A	200
Maks. prąd Ie wg IEC w DC3-DC5 przy L/R ≤ 15 ms i 3 polach szeregowo			
	75 V	A	280
	110 V	A	280
	220 V	A	250
	330 V	A	200
Maks. prąd Ie wg IEC w DC3-DC5 przy L/R ≤ 15 ms i 4 polach szeregowo			
	75 V	A	280
	110 V	A	280
	220 V	A	280
	330 V	A	280
	460 V	A	200
Krótkotrwałe dopuszczalne natężenie prądu przez 10s (IEC/PN-EN 60947-1)		A	2120
Bezpiecznik			
	gG (IEC)	A	630
	aM (IEC)	A	400
Zdolność załączania (wartość skuteczna)		A	2650
Zdolność wyłączania przy napięciu			
	440 V	A	2120
	500 V	A	1792
	690 V	A	1624
Rezystancja na pole (średnia wartość)		mΩ	0.12
Rozproszenie mocy na pole (średnia wartość)			
	Ith	W	24.3
	AC3	W	8.4
Moment obrotowy dokręcania zacisków			
	min.	Nm	35
	maks.	Nm	35
	min.	Ibin	310
	maks.	Ibin	310
Moment dokręcania zacisków cewki			
	min.	Nm	0.8
	maks.	Nm	1
Osłona zacisków prądowych zgodna z IEC/EN 60529			IP00
Właściwości mechaniczne			
Pozycja montażowa			
	normalna		Płaszczyzna pionowa
	dozwolona		±30°
Montaż			Śruba
Trwałość			
mechaniczna		cycles	5000000
elektryczna		cycles	900000
Dane związane z bezpieczeństwem			
Poziom zapewnienia bezpieczeństwa B10d zgodny z PN-EN ISO 13489-1			
	obciążenie znamionowe	cycles	1000000
Kompatybilność elektromagnetyczna			Tak

The characteristics described in this document are subject to updates or modifications at any time. The descriptions, technical and functional information, illustrations and instructions in this brochure are purely illustrative, and are consequently not contractually binding

Działanie cewki AC				
Napięcie znamionowe AC przy 50/60 Hz, 60 Hz				
		min.	V	100
		maks.	V	250
Napięcie robocze AC				
cewka 50/60 Hz przy 50 Hz				
zadziałanie				
		min.	%Us	80 Us min
		maks.	%Us	110 Us max
odpadanie				
		maks.	%Us	≤70 Us min
cewka 50/60 Hz przy 60 Hz				
zadziałanie				
		min.	%Us	80 Us min
		maks.	%Us	110 Us max
odpadanie				
		maks.	%Us	≤70 Us min
Średni pobór cewki przy 20°C				
cewka 50/60 Hz przy 50 Hz				
		rozruch	VA	160…320
		trzymanie	VA	3.5…8.0
cewka 50/60 Hz przy 60 Hz				
		rozruch	VA	160…320
		trzymanie	VA	3.5…8.0
cewka 60 Hz przy 60 Hz				
		rozruch	VA	160…320
		trzymanie	VA	3.5…8.0
Rozproszenie przy trzymaniu ≤20°C 50 Hz			W	3.5…8.0
Działanie cewki DC				
Znamionowe napięcie sterujące DC				
		min.	V	100
		maks.	V	250
Napięcie robocze DC				
zadziałanie				
		min.	%Us	85 Us min
		maks.	%Us	110 Us max
odpadanie				
		maks.	%Us	≤70 Us min
Średni pobór cewki przy ≤20°C				
		zadziałanie	W	160…230
		trzymanie	W	3.5…8.0
Maks. częstotliwość cykli				
Operacje mechaniczne			cycles/h	1000
Czas działania				
Średni czas przy sterowaniu Us				
W AC				
Zamykanie NO				
		min.	ms	80
		maks.	ms	120
Otwieranie NO				
		min.	ms	30
		maks.	ms	75
Dane techniczne UL				
Uzyskana wydajność mechaniczna przy				

The characteristics described in this document are subject to updates or modifications at any time. The descriptions, technical and functional information, illustrations and instructions in this brochure are purely illustrative, and are consequently not contractually binding

	silnik trójfazowy AC			
		200/208 V	HP	75
		220/230 V	HP	100
		460/480 V	HP	200
		575/600 V	HP	250
Zastosowanie ogólne				
	Stycznik			
		AC o zastosowaniu ogólnym, prąd	A	450
Ochrona przed zwarciem, 600 V				
	Wysoka niezawodność			
		Prąd zwarciowy	kA	100
		Klasyfikacja bezpiecznika	A	600
		Klasa bezpiecznika		J
	Standardowa niezawodność			
		Prąd zwarciowy	kA	18
		Klasyfikacja bezpiecznika	A	600
		Klasa bezpiecznika		RK5
Warunki otoczenia				
Temperatura				
	Temperatura pracy			
		min.	°C	-40
		maks.	°C	70
	Temperatura składowania			
		min.	°C	-50
		maks.	°C	80
Maks. wysokość			m	3000
Odporność i zabezpieczenie				
Stopień zanieczyszczenia				3

Wymiary [mm (in)]



Schemat połączeń elektrycznych

The characteristics described in this document are subject to updates or modifications at any time. The descriptions, technical and functional information, illustrations and instructions in this brochure are purely illustrative, and are consequently not contractually binding

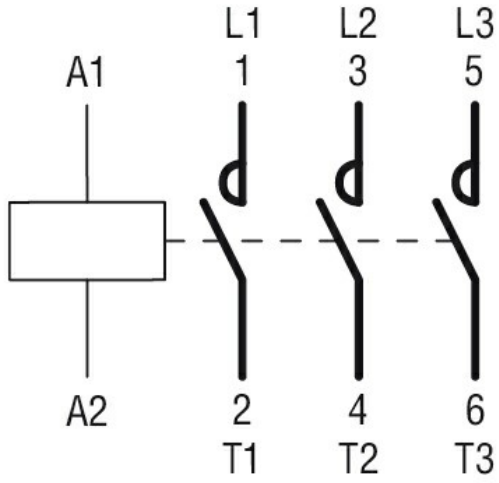

Certyfikaty i zgodność

Zgodność

CSA C22.2 n° 60947-1
CSA C22.2 n° 60947-4-1
IEC/EN/BS 60947-1
IEC/EN/BS 60947-4-1
UL 60947-1
UL 60947-4-1

Certyfikaty

cULus

Klasyfikacja ETIM

ETIM 8,0

EC000066 - Stycznik AC

The characteristics described in this document are subject to updates or modifications at any time. The descriptions, technical and functional information, illustrations and instructions in this brochure are purely illustrative, and are consequently not contractually binding