DCRG8IND

AUTOMATYCZNY REGULATOR WSPÓŁCZYNNIKA MOCY SERII DCRG, 8 STOPNI, DO ROZBUDOWY DO 24 STOPNI, DO KOMPENSACJI MOCY BIERNEJ POJEMNOŚCIOWEJ I INDUKCYJNEJ



Przeznaczenie produktu				Automatyczny regulator współczynnika mocy, 8 stopni przekaźnikowych, wyświetlacz graficzny, do kompensacji mocy biernej pojemnościowej i indukcyjnej
Seria produktu				DCRG8IND
Zasilanie pomocnicze				
Znamionowe napięcie zasilania pomocniczego Us				
	AC			
		min.	VAC	100
		maks.	VAC	415
	DC			
		min.	VDC	110
		maks.	VDC	250
Zakres pracy				90…484VAC / 93.5…300VDC
Częstotliwość znamionowa			Hz	50/60 ±10%
Maksymalny pobór mocy			VA	27 (with 4 EXP modules)
Maksymalne rozproszenie mocy			W	10.5 (with 4 EXP modules), 5.5 (with no EXP modules)
Odporność na mikro zaniki			ms	≥35ms (110VAC);≥80ms (220…415VAC)
Wejścia napięciowe				
Napięcie znamionowe (Ue)			VAC	600VAC, L-L (maksymalne napięcie znamionowe)
Zakres pracy				50…720VAC L-L (415VAC L-N)
Zakres częstotliwości			Hz	45…65 Hz / 360…440 Hz
Typ pomiaru				TRMS
Czas odpadania przekaźnika przy mikro zaniku napięcia			ms	≥8
Impedancja wejść pomiarowych			kΩ	>1.10MΩ L-L, >0.55MΩ L-N

The characteristics described in this document are subject to updates or modifications at any time. The descriptions, technical and functional information, illustrations and instructions in this brochure are purely illustrative, and are consequently not contractually binding

Typ układu		Układy jednofazowe, dwufazowe, trójfazowe zrównoważone i trójfazowe z przewodem neutralnym lub bez
Wejścia prądowe		
Liczba wejść prądowych	Nr.	3
Typ wejścia		Bocznikowane, przez zewnętrzny przekładnik prądowy nn, maks. 5A
Zakres pomiaru		0,025...6A~ dla skali 5A; 0,025...1,2A~ dla skali 1A
Metoda pomiaru		TRMS
Przeciążenie ciągłe	Ie	1.2 Ie
Przeciążenie chwilowe wytrzymywane	A	50A przez 1 sek.
Pobór mocy na fazę	W	<0.6VA
Dane pomiarowe		
Typ pomiaru napięcia i prądu		TRMS
Regulacja współczynnika mocy		0.5ind…0.5cap.
Typ czujnika temperatury		Wewnętrzny albo PT100 z EXP1004 albo NTC z EXP1016
Zakres pomiaru temperatury	°C	0…+212
Wyjścia przekaźnikowe		
Liczba wyjść przekaźnikowych	Nr.	8 (up to 18 with EXP10 06 - EXP10 07)
Układ zestyków		7 x NO-SPST + 1 x C/O-SPDT
Obciążenie znamionowe Ith		5A 250V AC1
Oznaczenie UL/CSA i PN-EN 60947-5-1		B300
Maksymalna obciążalność zacisku wspólnego zestyków	A	10
Maksymalne napięcie przełączane	VAC	415
Trwałość elektryczna (z obciążeniem znamionowym)	cycles	10^5
Trwałość mechaniczna	cycles	30×10^6
Wyjścia półprzewodnikowe		
Liczba wyjść półprzewodnikowych		0 (do 8 z EXP1001)
Izolacja		
Znamionowe napięcie izolacji Ui IEC/EN	V	600
Znamionowe napięcie udarowe Uimp	kV	9.5
Próba napięciem sieci	kV	5.2
Podłączenia		
Typ zacisków		Wtykowe, wyjmowane
Przekrój poprzeczny przewodu		

The characteristics described in this document are subject to updates or modifications at any time. The descriptions, technical and functional information, illustrations and instructions in this brochure are purely illustrative, and are consequently not contractually binding

		min.	mm²	0.2
		maks.	mm²	2.5
		min.	AWG	24AWG (18AWG according to UL/CSA)
		maks.	AWG	12
Moment dokręcania maks.				
			Nm	0.56
			lbin	5lbin (4-5lbin according to UL/CSA)
Warunki otoczenia				
Temperatura				
	Temperatura pracy			
		min.	°C	-20
		maks.	°C	+70
	Temperatura składowania			
		min.	°C	-30
		maks.	°C	+80
Wilgotność względna			%	<80%
Maksymalny stopień zanieczyszczenia				2
Kategoria przepięciowa				3
Kategoria pomiarowa				III
Sekwencja klimatyczna				Z/ABDM (IEC/EN 60068-2-61)
Odporność na wstrząsy				15g (IEC/EN 60068-2-27)
Odporność na drgania				0.7g (IEC/EN 60068-2-6)
Obudowa				
Wykonanie				Do montażu tablicowego
Materiał obudowy				Poliwęglan
Montaż obudowy				Montaż tablicowy 144x144 mm (5,67x5,67”)
Stopień ochrony				Stopień ochrony IP65 z przodu, IP20 na zaciskach
Wymiary (szer. x dł. x gł.)			mm	144 x 144 x 53.2
Masa			g	980
Wymiary				

The characteristics described in this document are subject to updates or modifications at any time. The descriptions, technical and functional information, illustrations and instructions in this brochure are purely illustrative, and are consequently not contractually binding

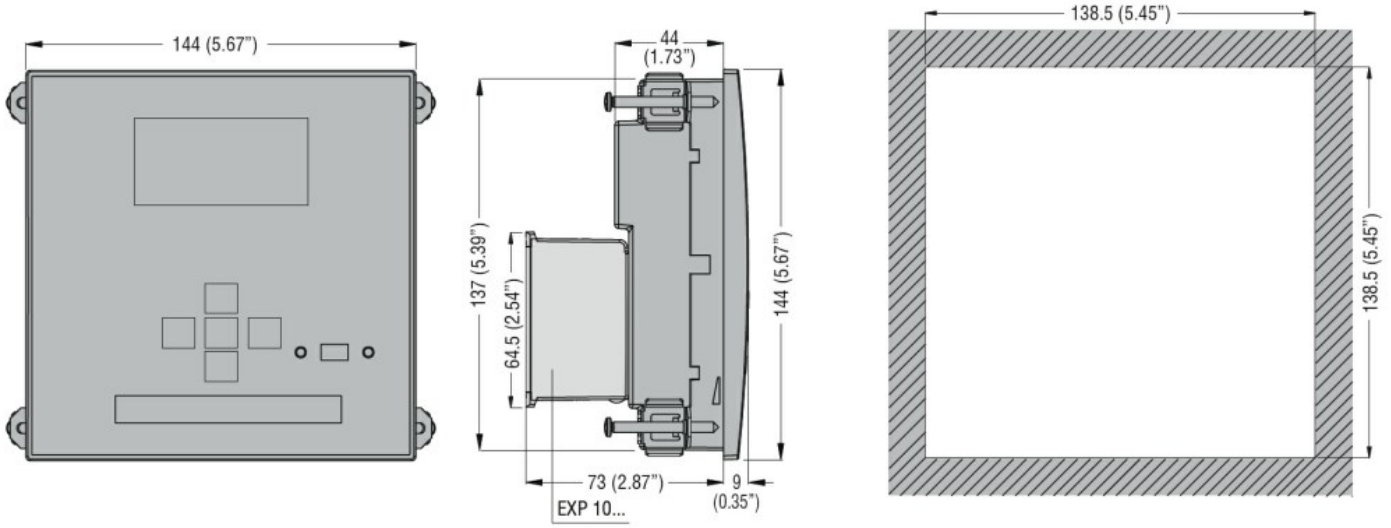

Schemat połączeń elektrycznych

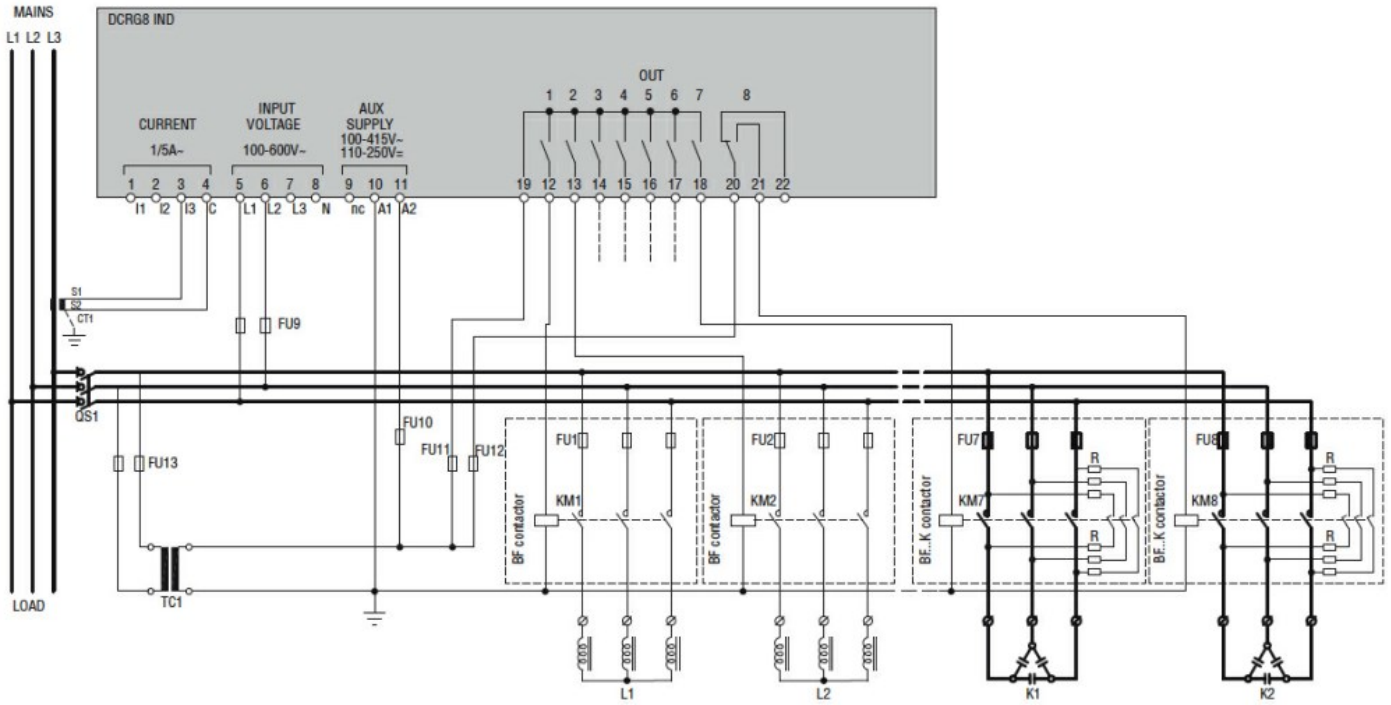

Certyfikaty i zgodność

Zgodność

CSA C22.2 n°14
IEC 61010-1
IEC/EN 61000-6-2
IEC/EN 61000-6-3
UL 508

Certyfikaty

cULus
EAC

Klasyfikacja ETIM

ETIM 8,0

EC001443 - Przekaźnik kontroli współczynnika mocy (cos φ)

The characteristics described in this document are subject to updates or modifications at any time. The descriptions, technical and functional information, illustrations and instructions in this brochure are purely illustrative, and are consequently not contractually binding