



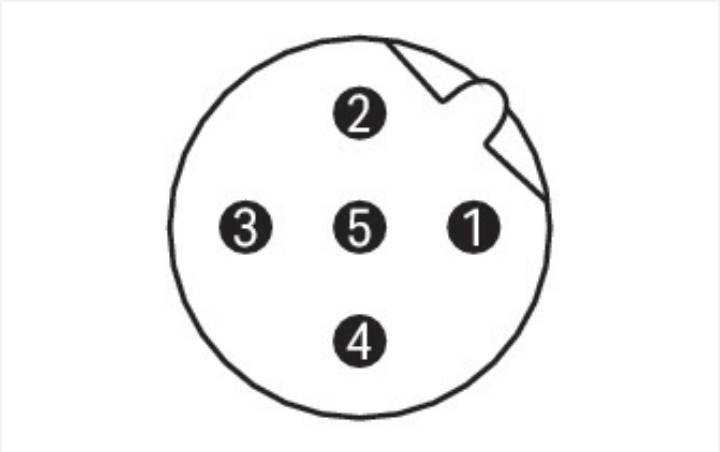

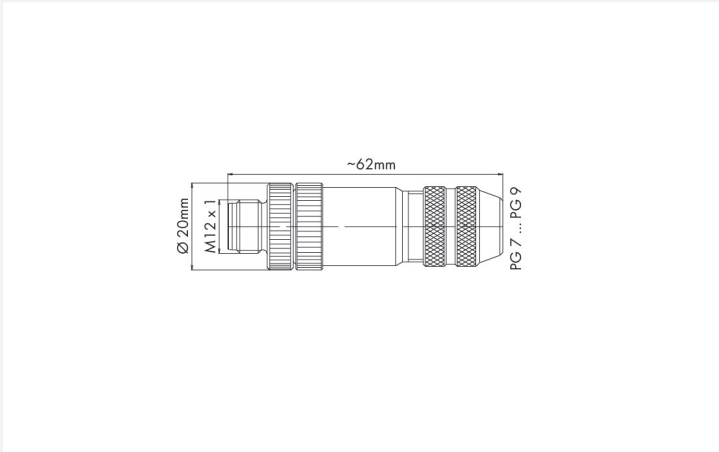

wymiary w mm

Dane techniczne	
typ złącza	M12 wtyczka
liczba biegunów	5
punkt przyłączenia, ekranowany	tak
podejście przewodem do kierunku wtykania	0 °
kodowanie części frontowej przewód/adapter 1 1	kodowanie B
rezystancja przejścia	≤ 3 mΩ

Parametry zacisków	
typ zacisku	przyłącze sprężynowe
przewód jednodrutowy	0,14 … 0,5 mm² / 20 AWG

Dane mechaniczne

średnica izolacji zewnętrznej podłączanego przewodu	6 … 8 mm
materiał obudowy	ciśnieniowy odlew cynkowy, niklowany
materiał styku	CuZn
powierzchnia styku	złoto
materiał uszczelniający	pierścień uszczelniający: neopren; O-ring: Viton
maks. liczba cykli łączeniowych	100
masa	44 g

Warunki środowiskowe

temperatura otoczenia (praca)	-40 … +85°C
stopień ochrony	IP67
wskazówka dot. stopnia ochrony	w stanie zaryglowanym
stopień zanieczyszczenia	3
obciążenie ogniowe	0 MJ

Dane handlowe

szt./opak.	10 szt.
rodzaj opakowania	woreczek
kraj pochodzenia	DE
GTIN	4066966597530
numer taryfy celnej	85366990990

klasyfikacja produktu

UNSPSC	39121413
eCl@ss 10.0	27-24-26-92
eCl@ss 9.0	27-24-26-92
ETIM 9.0	EC002584
ETIM 10.0	EC002584
ECCN	NO US CLASSIFICATION

Zgodność z wymaganiami ochrony środowiska

status zgodności z dyrektywą RoHS	Compliant,With Exemption
zwolnienie z obowiązku stosowania dyrektywy RoHS	6(c)
numer zgłoszenia SCIP (Austria)	0824e22e-94fc-468d-9679-821d2442f220
numer zgłoszenia SCIP (Belgia)	3ed0c0b9-a027-48b9-9ca4-68111571dc00
numer zgłoszenia SCIP (Bułgaria)	cb6b5b46-8f23-468a-ade3-968f309c5377
numer zgłoszenia SCIP (Republika Czeska)	ddbb5d96-1483-4d74-9200-2537c70e8c17
numer zgłoszenia SCIP (Dania)	1ab1c664-5c26-4111-943d-1c07129cfa86
numer zgłoszenia SCIP (Finlandia)	3eea0cce-cef5-4663-b599-d3da516a2aa0
numer zgłoszenia SCIP (Francja)	2c41ac18-6740-4e80-b600-6b887cdd5022
numer zgłoszenia SCIP (Niemcy)	cf602961-f4e1-4ddc-85df-bd7774565cbc
numer zgłoszenia SCIP (Węgry)	41be4320-cf40-4419-b006-61afbad7a421
numer zgłoszenia SCIP (Włochy)	dcf0dfbd-fe75-4435-a2c4-416be96c4f21
numer zgłoszenia SCIP (Holandia)	29ba2e3e-9229-4c82-80da-e86e74aacc17
numer zgłoszenia SCIP (Polska)	4a9180d4-6e17-42e2-9ccf-171676392aeb
numer zgłoszenia SCIP (Rumunia)	b9f865fa-0947-493d-9eba-73f76e8939b4
numer zgłoszenia SCIP (Szwecja)	bdbf48bc-b4a2-4d9d-af03-6f243b3b44df

Dokonywanie zmian zastrzeżone. Należy stosować się do dokumentacji technicznej produktów.

Aktualne adresy – patrz: www.wago.com