VLA107A240

PRZEMIENNIK CZĘSTOTLIWOŚCI, TYP VLA1, ZASILANIE JEDNOFAZOWE 200...240VAC (50/60HZ). WBUDOWANY FILTR EMC KAT. C2, 0.75KW



Przeznaczenie produktu			Przemienniki częstotliwości
Seria produktu			VLA1
Charakterystyka ogólna			
Znamionowe napięcie zasilania			200...240VAC 50/60Hz
Znamionowe napięcie wyjściowe		VAC	Trójfazowe 0...240VAC; 0-599Hz
Znamionowy prąd wyjściowy		A	4.2
Znamionowa moc wyjściowa		kW	0.75
Znamionowa moc wyjściowa		HP	1
Filtr EMC			Wbudowany filtr EMC: Kat. C2
Port komunikacyjny			Nie
Właściwości techniczne			
Typ wejścia			Jednofazowy
Znamionowe napięcie sieciowe		VAC	200...240
Zakres roboczego napięcia sieciowego		VAC	170…264
Znamionowa częstotliwość sieciowa		Hz	50/60
Zakres roboczej częstotliwości sieciowej		Hz	45…65
Znamionowy prąd sieciowy bez dławika sieciowego			10
Znamionowy prąd sieciowy z dławikiem sieciowym			8.8
Typ wyjścia			3F
Zakres napięcia wyjściowego		VAC	0...240
Zakres częstotliwości wyjściowej		Hz	0...599
Przeciążenie elektryczne		%/s	150% przez 60 sek., 200% przez 3 sek.
Utrata mocy			33W
Chopper (przerywacz tranzystorowy)			No
Częstotliwość przełączania			2…16kHz
Maks. długość przewodu silnikowego			
Ekranowany			
	Bez kategorii EMC	m	50
	Kategoria C2	m	20
Funkcje			
Tryby sterowania silnikiem			Zmienny moment obrotowy V/f, stały moment obrotowy, sterowanie wektorowe bezczujnikowe, tryb ECO

The characteristics described in this document are subject to updates or modifications at any time. The descriptions, technical and functional information, illustrations and instructions in this brochure are purely illustrative, and are consequently not contractually binding

Sposoby zadawania prędkości	External potentiometer 0…10kΩ Voltage signals: 0… 10VDC Current signals: 0/4… 20mA Buttons on front keyboard Door-mount installation kit 15 preset speeds via digital inputs Motor potentiometer
Sterowanie 3-przewodowe	Tak
Krzywe „S”	Tak
Kompensacja poślizgu	Tak
Lotny restart	Tak
Dostęp do szyny DC	No
Hamowanie DC	Tak
Rozruch przez dławik DC	Tak
Sterowanie PID	Tak, z funkcją uśpienia i wzbudzenia
Sekwencer (programowalne cykle częstotliwość/czas)	Tak
Częstotliwości predefiniowane	Tak
Potencjometr silnika	Tak
Różne zestawy konfiguracji parametrów	Tak
Funkcja zmiany zestawu parametrów	Tak
Menu ulubionych parametrów	Tak
Autostrojenie	Nie
Funkcja bezpiecznego wyłączenia momentu obrotowego (STO)	Nie
Wejście czujnika PTC	No
Zabezpieczenia	Overcurrent Output short circuit and earth/ground leakage Overvoltage Undervoltage Phase loss Motor heat overload (i2t) Overspeed Speed reverse
Specjalne	Regulator PID dla kilku pomp (1 główna pompa sterowana częstotliwością + 2 dodatkowe pompy aktywowane w trybie bezpośrednim w razie potrzeby)

Wejście i wyjście

The characteristics described in this document are subject to updates or modifications at any time. The descriptions, technical and functional information, illustrations and instructions in this brochure are purely illustrative, and are consequently not contractually binding

Liczba wejść cyfrowych			Nr.	5
Typ				Wybór logiki PNP lub NPN
Liczba wyjść cyfrowych			Nr.	2
Typ wyjść cyfrowych				1 wyjście przekaźnikowe z zestykiem przełącznym (SPDT) + 1 wyjście cyfrowe
Charakterystyka zestyków wyjściowych				Wyjście przekaźnikowe: 3A / 250VAC Wyjście cyfrowe: 100mA, maks. 30VDC
Liczba wejść analogowych			Nr.	2
Typ wejść analogowych				Analog input 1: configurable 0/2…10VDC, 0…5VDC, 0/4…20mA Analog input 2: configurable 0/2…10VDC or 0…5VDC
Liczba wyjść analogowych			Nr.	1
Typ				konfigurowalne jako: 0...10VDC, 0…5VDC, 2…10VDC, 0/4…20mA
Warunki otoczenia				
Temperatura				
	Temperatura pracy			
		min.	°C	-10
		maks.	°C	+55
		Obniżenie wartości prądu		2,5%/°C powyżej 40°C
	Temperatura składowania			
		min.	°C	-25
		maks.	°C	+60
Wilgotność względna			%	5...95% (with no condensing)
Maks. wysokość			m	4000m (powyżej 1000m z obniżeniem wartości prądu znamionowego o 5%/1000m)
Maksymalny stopień zanieczyszczenia				2
Kategoria przepięciowa				III do 2000 mm wysokości n.p.m. (II powyżej 2000 m)
Obudowa				

The characteristics described in this document are subject to updates or modifications at any time. The descriptions, technical and functional information, illustrations and instructions in this brochure are purely illustrative, and are consequently not contractually binding

VLA107A240

PRZEMIENNIK CZĘSTOTLIWOŚCI, TYP VLA1, ZASILANIE JEDNOFAZOWE 200...240VAC (50/60HZ). WBUDOWANY FILTR EMC KAT. C2, 0.75KW

Pozycja podczas instalacji		Pionowa
Stopień ochrony IP		IP20
Wymiary (szer. x dł. x gł.)	mm	60 x 208 x 130
Masa	Kg	0.95

Wymiary

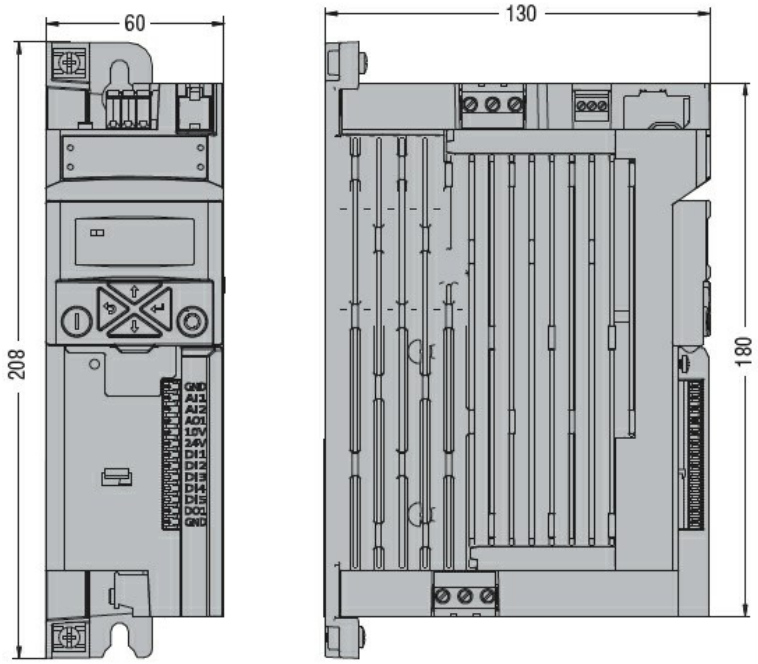

Schemat połączeń elektrycznych

The characteristics described in this document are subject to updates or modifications at any time. The descriptions, technical and functional information, illustrations and instructions in this brochure are purely illustrative, and are consequently not contractually binding

VLA107A240

PRZEMIENNIK CZĘSTOTLIWOŚCI, TYP VLA1, ZASILANIE JEDNOFAZOWE 200...240VAC (50/60HZ). WBUDOWANY FILTR EMC KAT. C2, 0.75KW

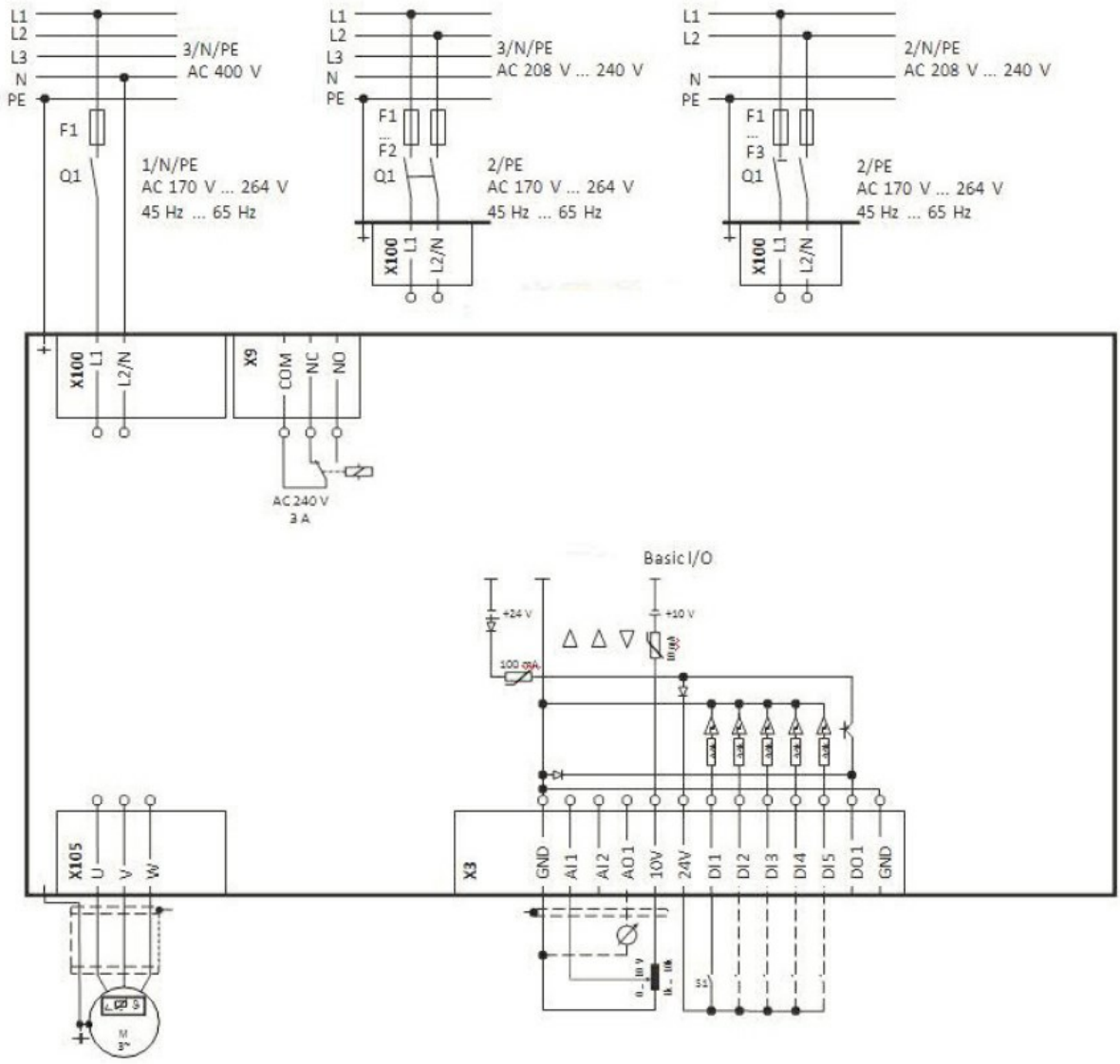

Certyfikaty i zgodność

Zgodność

CSA 22.2 No. 274
EN 61800-5-1
UL61800-5-1

Certyfikaty

cULus
EAC
RCM

Klasyfikacja ETIM

ETIM 8,0	EC001857 - Przemiennik częstotliwości =< 1 kV

The characteristics described in this document are subject to updates or modifications at any time. The descriptions, technical and functional information, illustrations and instructions in this brochure are purely illustrative, and are consequently not contractually binding