KOJ...H80 Korytko

1,0 Grubość blachy: 1,0 mm

Informacje

Zastosowanie
Prowadzenie trasy kablowej

Materiał
S - stal cynkowana met. Sendzimira PN-EN 10346:2015-09
Na zamówienie:
F - stal cynkowana metodą zanurzeniową PN-EN ISO 1461:2023-02
E - stal nierdzewna
L - lakierowanie w standardowej palecie RAL

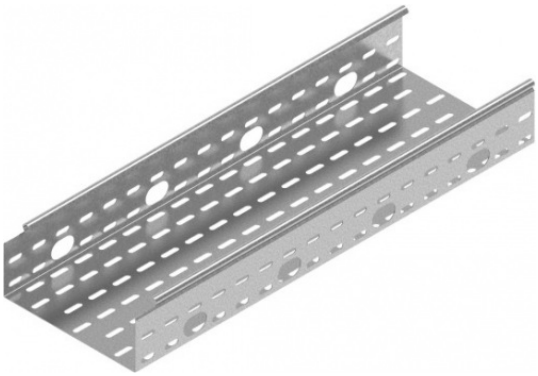

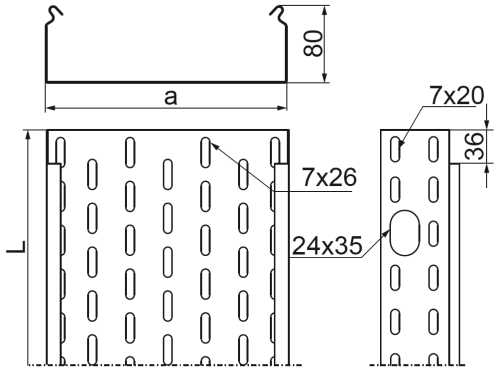

Dodatkowe informacje
– system bezłącznikowy - łączenie koryt poprzez wsuwanie jednego w drugie i skręcenie śrubami SGKM6x12 lub SGM6x12
– w przypadku zastosowania zamiennika o innej wysokości, wszystkie elementy systemu muszą nadążać za tym parametrem
– opcja E dla grubości ≤ 1,0mm - rzadsza perforacja
– opcja F dostępna przy zamówieniu powyżej 300 m
– zamówienia poniżej 504 m realizowane będą w dłuższym terminie - po uzgodnieniu z działem handlowym

Wersje

Symbol	Numer katalogowy	Wymiar a (mm)	Wymiar L (mm)	Ciężar 1mb (kg)	Ilość w opakowaniu (m. b.) (szt. / m. b.)	Przekrój użyteczny (mm^2)
KOJ100H80/3	181010	100	3 000	1,63	4 / 12	7 800
KOJ200H80/3	181020	200	3 000	2,33	4 / 12	15 800
KOJ300H80/3	181030	300	3 000	2,87	2 / 6	23 800
KOJ400H80/3	181040	400	3 000	3,64	2 / 6	31 800


BAKS