Wtyczka nierozbieralna z przewodem IP44

4822-401
4842-401



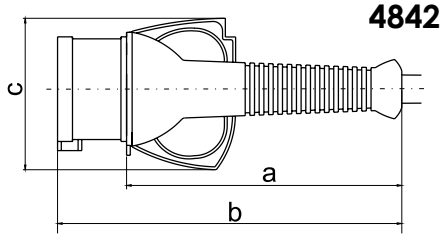

Prąd [A]	Napięcie [V]	Liczba styków	Wymiary gabarytowe [mm]			Przyłączalność przewodów [mm²]	Numer wyrobu
			a	b	c		
16	400	3P+N+Z	150	187	82	1,0-2,5	4822-401
32	400	3P+N+Z	168	212	95	2,5-6	4842-401

Gniazdo wtyczkowe izolacyjne stałe IP67

2624-137
2626-137
2646-137



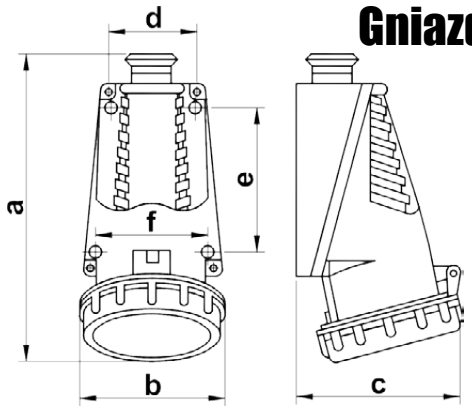

Prąd [A]	Napięcie [V]	Liczba styków	Wymiary gabarytowe [mm]						Przyłączalność przewodów [mm²]	Dławica	Numer wyrobu
			a	b	c	d	e	f			
16	250	2P+Z	155	68	90	40	75	62	1,0-4,0	P16	2624-137
16	400	3P+N+Z	165	85	108	44,5	78	77,5	1,0-4,0	P16	2626-137
32	400	3P+N+Z	175	98	120	51	88	84	2,5-10,0	P21	2646-137

Gniazdo wtyczkowe izolacyjne przenośne IP67

2624-337
2626-337
2646-337
2666-337



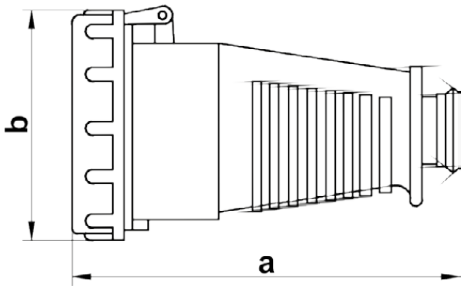

Prąd [A]	Napięcie [V]	Liczba styków	Wymiary gabarytowe [mm]		Przyłączalność przewodów [mm²]	Dławica	Numer wyrobu
			a	b			
16	250	2P+Z	138	68	1,0-2,5	P16	2624-337
16	400	3P+N+Z	150	85	1,0-2,5	P21	2626-337
32	400	3P+N+Z	180	98	2,5-6,0	P29	2646-337
63	400	3P+N+Z	220	107	4,0-10,0	P29	2666-337