SIEMENS

Karta informacyjna 3LD9284-3D



napęd obrotowy Pokrętło włączające czerwony/żółty do w otworze centralnym mocowanie frontowe, dla 63 A do 125 A, wyposażenie do wyłącznika głównego i wyłącznik awaryjny 3LD2

Wersja	
Nazwa markowa produktu	SENTRON
oznaczenie produktu	Napęd obrotowy
wykonanie produktu	akcesoria do wyłącznika głównego i awaryjnego 3LD2
Stopień ochrony NEMA	1, 3R, 4X, 12
możliwość zastosowania rozłącznik izolacyjny	Tak
możliwość zastosowania wyłącznik	Nie
możliwość zastosowania wyłącznik awaryjny	Tak
kolor	czerwony / żółty
● napędu	czerwony / żółty
wyposażenie produktu możliwość zablokowania w pozycji WŁ.	Nie
● **część składowa produktu z osią**	Nie
● część składowa produktu blok funkcyjny, blokada ponownego rozruchu	Nie
● element składowy produktu zamknięcie na kłódkę	Nie
● część składowa produktu zamek na klucz	Nie
właściwość produktu możliwość zablokowania w pozycji WYŁ.	Tak
liczba zamków kłódek maksymalna	3
grubość pałąka kłódek	4 ... 8 mm
Waga netto na jedn.	150 g

Zezwolenia Certyfikaty

Environment		General Product Approval			
Environmental Confirmations	Environmental Confirmations	UKCA	CE EG-Konf.	Confirmation	EAC

other

产品合格 QC PASS	Confirmation

Więcej informacji

Informacje dotyczące opakowania

Zmiany zastrzeone
© Copyright Siemens

Informacje dotyczące opakowania

Information for data generation and storage
https://support.industry.siemens.com/cs/ww/en/view/109995012

Information- and Downloadcenter (Catalogs, Brochures,…)
https://www.siemens.com/lowvoltage/catalogs

Industry Mall (Online ordering system)
https://mall.industry.siemens.com/mall/en/en/Catalog/product?mlfb=3LD9284-3D

Service&Support (Manuals, Certificates, Characteristics, FAQs,...)
https://support.industry.siemens.com/cs/ww/pl/ps/3LD9284-3D

Image database (product images, 2D dimension drawings, 3D models, device circuit diagrams, ...)
https://www.automation.siemens.com/bilddb/cax_en.aspx?mlfb=3LD9284-3D

CAx-Online-Generator
https://www.siemens.com/cax

Tender specifications
https://www.siemens.com/specifications

Krzywe charakterystyczne
https://curves.simaris.siemens.com/curves/<mmp_prod_noCOMP="HAUPT"></mmp_prod__no>

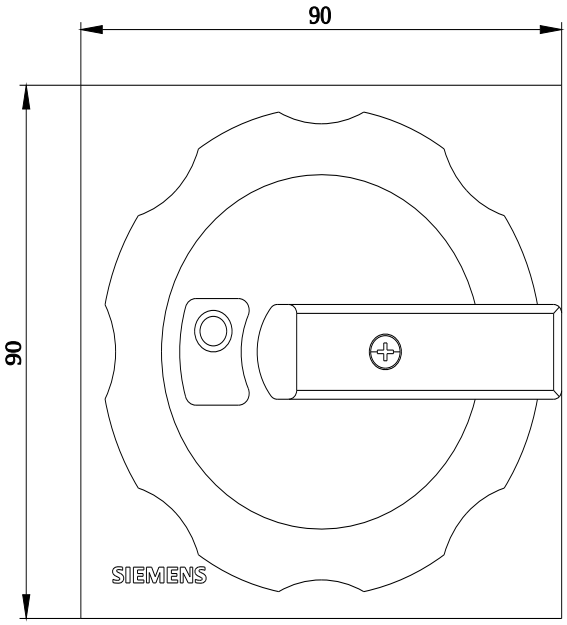

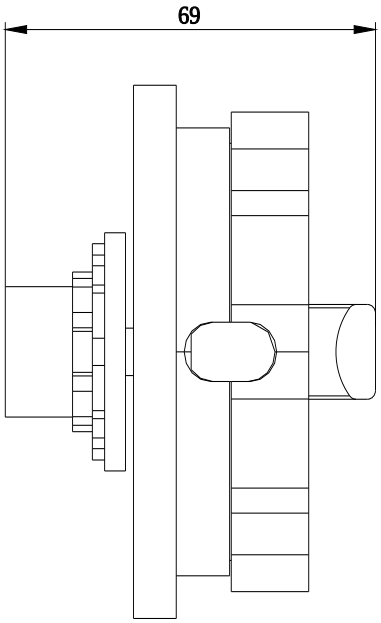

Ostatnia zmiana: 25.10.2025

Zmiany zastrzeone
© Copyright Siemens

Zmiany zastrzeone
© Copyright Siemens