SIEMENS

Karta informacyjna 3SE5234-0HC05-1AC4



przełącznik pozycyjny obudowa z tworzywa sztucznego wg EN 50047, 31 mm 1NO/1NC zestyki migowe zintegrowany (brak możliwości wymiany) z wtyczką M12, 4-biegunowy przyporządkowanie pinów: Pin1=21, Pin2=22 Pin3=13, Pin4=14 dla maks. 250 V i 4 A, z wciskanym trzpieniem

Nazwa markowa produktu	SIRIUS
oznaczenie produktu	Mechaniczne łączniki drogowe
oznaczenie typu produktu	3SE5
możliwość zastosowania wyłącznik bezpieczeństwa	Tak
Ogólne dane techniczne	
funkcja produktu wymuszone otwarcie	Tak
napięcie izolacji wartość znamionowa	250 V
stopień zanieczyszczenia	Klasa 3
wytrzymałość na napięcie udarowe wartość znamionowa	3 kV
Stopień ochrony IP	IP65
odporność na wstrząsy	
● **zgodnie z IEC 60068-2-27**	30 g / 11 ms
wytrzymałość zmęczeniowa	
● **zgodnie z IEC 60068-2-6**	0,35 mm / 5g
żywotność mechaniczna (liczba cykli łączeniowych) typowy	15 000 000
żywotność elektryczna (cykle łączeniowe) przy AC-15 przy 230 V typowa	100 000
prąd termiczny	4 A
materiał obudowy głowicy przełączającej	Tworzywo
oznaczenie środków roboczych zgodnie z IEC 81346-2:2009	B
prąd ciągły charakterystyki C wyłącznika silnikowego	1 A; Dla prądu zwarciowego poniżej 400 A
prąd ciągły szybkiego bezpiecznika DIAZED	4 A; Do prądów zwarciowych mniejszych niż 400 A
Prąd ciągły wkładki bezpiecznikowej DIAZED gG	4 A
zasada działania	Mechaniczne
Dokładność powtórzeń	0,05 mm
Dyrektywa RoHS (data)	07/01/2006
SVHC substance name	Imidazolidine-2-thione (2-imidazoline-2-thiol) - 96-45-7
Waga netto na jedn.	0,073 kg
Minimalna siła załączenia w kierunku aktywacji	20 N
Długość czujnika	89,7 mm
Szerokość czujnika	31 mm
Warunki środowiska	
temperatura otoczenia	
● podczas pracy	-25 ... +85 °C
● podczas magazynowania	-40 ... +90 °C
Kategoria ochrony przeciwwybuchowej dla pyłu	Brak
Obwód główny	
wykonanie styku łączeniowego	Mechaniczny
częstotliwość robocza wartość znamionowa	50 ... 60 Hz

Zmiany zastrzeone
© Copyright Siemens

liczba zestyków rozwiernych dla styków pomocniczych	1
liczba zestyków zwiernych dla styków pomocniczych	1
prąd roboczy przy AC-15	
● przy 24 V wartość znamionowa	4 A
● przy 125 V wartość znamionowa	4 A
● przy 240 V wartość znamionowa	4 A
prąd roboczy przy DC-13	
● przy 24 V wartość znamionowa	3 A
● przy 125 V wartość znamionowa	0,55 A
● przy 250 V wartość znamionowa	0,27 A
Obudowa	
Wykonanie obudowy	Blok, wąski
materiał obudowy	Tworzywo
Pokrycie obudowy	Pozostałe
Wykonanie obudowy zgodnie z normą	Tak
Głowica napędowa	
konstrukcja mechanizmu napędowego	trzpień wciskany,Trzpień z tworzywa sztucznego
Główka elementu wykonawczego zgodna z normą	EN 50047, wykonanie B
kształt głowicy przełączającej	Wybrzuszenie
wykonanie funkcji łączeniowych	Rozwierny z wymuszonym otwarciem, zintegrowany
zasada łączenia	Styki migowe
Liczba styków łączeniowych dla zadań bezpieczeństwa	1
wykonanie przepustu kablowego	Wtyczka M12
Wykonanie podłączenia wtykowego	Wtyczka M12, 4-bieg.: Pin 1 = złącze 21, Pin 2 = 22, Pin 3 = 13, Pin 4 = 14
Instalacja/ Mocowanie/ Wymiary	
pozycja montażowa	Dowolny
rodzaj montażu	mocowanie śrubowe
Przyłącza/ Zaciski	
wykonanie przyłącza elektrycznego	Wtyczka M12, sztywna
wykonanie złącza do komunikacji związanej z bezpieczeństwem	Brak
Komunikacja/ Protokół	
wykonanie złącza	Brak
Dane związane z bezpieczeństwem	
funkcja produktu nadaje się do funkcji bezpieczeństwa	Tak
Okres użytkowania maksymalny	20 a
kontrola okres użytkowania związany z zużyciem konieczne	Tak
Udział niebezpiecznych awarii z wysokim współczynnikiem przywołania zg. z SN 31920	
●	20 %
●	20 %
Wartość B10 z wysokim współczynnikiem przywołania zg. z SN 31920	10 000 000
Współczynnik awarii [FIT] z wysokim współczynnikiem przywołania zg. z SN 31920	100 FIT
ISO 13849	
typ urządzenia zgodnie z ISO 13849-1	3
Zezwolenia Certyfikaty	

General Product Approval	Test Certificates
CCC, CE EG-Konf., UKCA, cULus, EAC	Type Test Certificates/Test Report

Test Certificates	other	Environment

© Copyright Siemens

Type Test Certificates/Test Report | Confirmation | Environmental Confirmations

Więcej informacji

Informacje dotyczące opakowania
Informacje dotyczące opakowania
Information for data generation and storage
https://support.industry.siemens.com/cs/ww/en/view/109995012
Information- and Downloadcenter
https://www.siemens.com/ic10
Industry Mall (System zamawiania online)
https://mall.industry.siemens.com/mall/pl/pl/Catalog/product?mlfb=3SE5234-0HC05-1AC4
CAx-Online-Generator
https://support.automation.siemens.com/WW/CAXorder/default.aspx?lang=en&mlfb=3SE5234-0HC05-1AC4
Service&Support
https://support.industry.siemens.com/cs/ww/en/ps/3SE5234-0HC05-1AC4
Image database (product images, 2D dimension drawings, 3D models, device circuit diagrams, EPLAN macros, ...)
https://www.automation.siemens.com/bilddb/cax_de.aspx?mlfb=3SE5234-0HC05-1AC4&lang=en

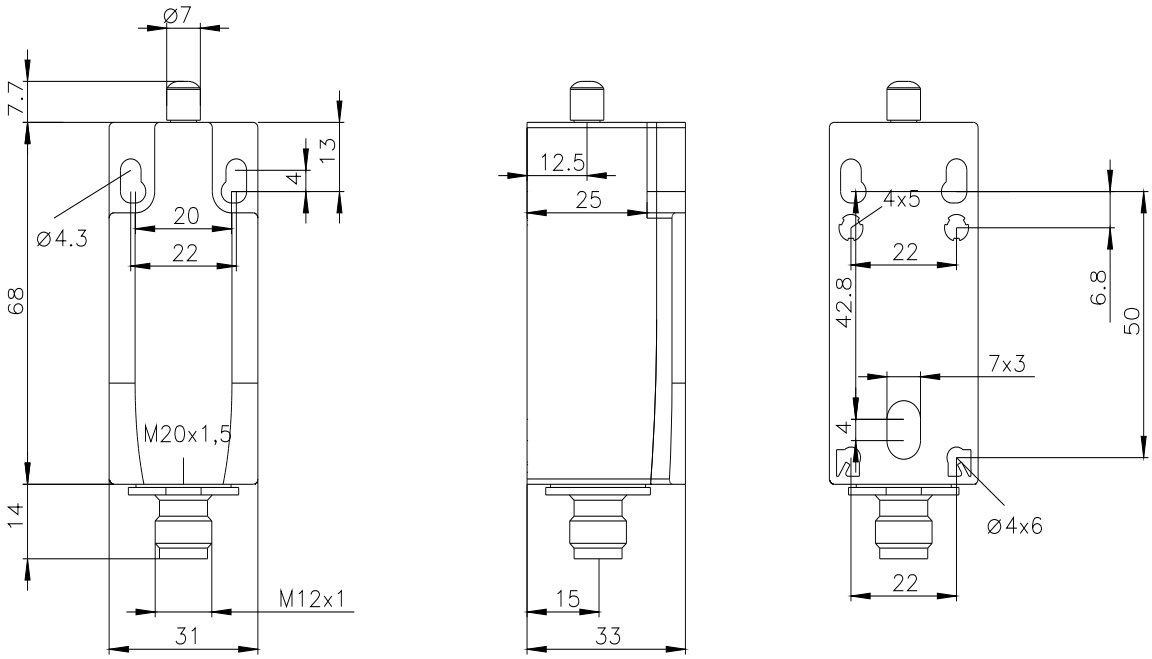

Zmiany zastrzeone
© Copyright Siemens

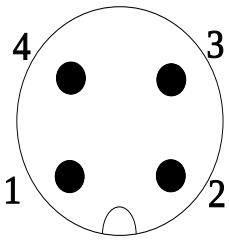

1	BN = Brown	→	21
2	WH = White	→	22
3	BU = Blue	→	13
4	BK = Black	→	14

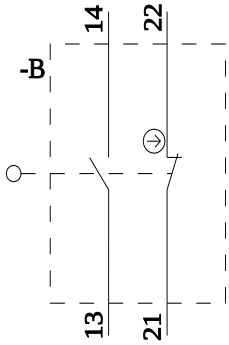

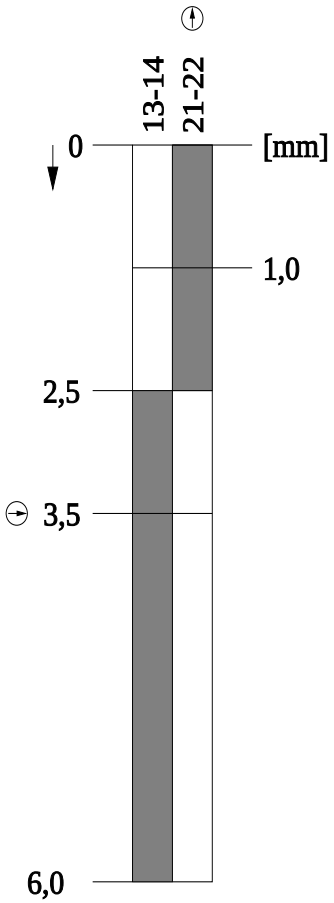

Ostatnia zmiana: 7.12.2025

Zmiany zastrzeone
© Copyright Siemens