SIEMENS

Karta informacyjna 3RT2018-1FB41



stycznik mocy, AC-3e/AC-3, 16 A, 7,5 kW / 400 V, 3-bieg., DC 24 V, ze zintegrowaną diodą, zestyki pomocnicze: 1 NO, przyłącze śrubowe, wielkość: S00

Nazwa markowa produktu	SIRIUS
oznaczenie produktu	Stycznik mocy
oznaczenie typu produktu	3RT2
Ogólne dane techniczne	
Wielkość stycznika	S00
rozszerzenie produktu	
● moduł funkcyjny do komunikacji	Nie
● przełącznik pomocniczy	Tak
Strata mocy [W] w przypadku wartości znamionowej prądu	
● w przypadku AC w stanie rozgrzanym	3 W
● w przypadku AC w stanie rozgrzanym na biegun	1 W
● bez składowej prądu obciążenia typowa	4 W
rodzaj obliczania strat mocy zależny od bieguna	kwadratowy
Napięcie izolacji	
● obwodu głównego przy stopniu zanieczyszczenia 3 wartość znamionowa	690 V
● obwodu pomocniczego przy stopniu zanieczyszczenia 3 wartość znamionowa	690 V
Wytrzymałość na napięcie udarowe	
● obwodu głównego wartość znamionowa	6 kV
● obwodu pomocniczego wartość znamionowa	6 kV
Maksymalne dopuszczalne napięcie dla bezpiecznej izolacji pomiędzy cewką a stykami głównymi zg. z EN 60947-1	400 V
odporność na wstrząsy przy impulsie prostokątnym	
● przy DC	7,3g / 5 ms, 4,7g / 10 ms
odporność na wstrząsy przy impulsie sinusoidalnym	
● przy DC	11,4g / 5 ms, 7,3g / 10 ms
● żywotność mechaniczna (liczba cykli łączeniowych) stycznika typowy	30 000 000
● żywotność mechaniczna (liczba cykli łączeniowych) stycznika z elektronicznym blokiem styków pomocniczych typowy	5 000 000
● trwałość mechaniczna (liczba cykli łączeniowych) stycznika z nałożonym blokiem łączników pomocniczych typowa	10 000 000
oznaczenie środków roboczych zgodnie z IEC 81346-2:2009	Q
Dyrektywa RoHS (data)	10/01/2009
SVHC substance name	Lead - 7439-92-1
Waga netto na jedn.	0,295 kg
Warunki środowiska	

Zmiany zastrzeone
© Copyright Siemens

wysokość montażu przy wysokości nad poziomem morza maksymalny	2 000 m
temperatura otoczenia	
● podczas pracy	-25 ... +60 °C
● podczas magazynowania	-55 ... +80 °C
względna wilgotność powietrza minimalna	10 %
względna wilgotność powietrza przy 55 °C według IEC 60068-2-30 maksymalna	95 %
Obwód główny	
liczba biegunów dla głównego obwodu prądowego	3
liczba zestyków zwiernych dla styków głównych	3
liczba zestyków rozwiernych dla styków głównych	0
napięcie robocze	
● przy AC-3 wartość znamionowa maksymalny	690 V
● przy AC-3e wartość znamionowa maksymalne	690 V
● prąd roboczy przy AC-1 przy 400 V przy temperaturze otoczenia 40 °C wartość znamionowa	22 A
●	
— prąd roboczy przy AC-1 do 690 V przy temperaturze otoczenia 40 °C wartość znamionowa	22 A
— prąd roboczy przy AC-1 do 690 V przy temperaturze otoczenia 60°C wartość znamionowa	20 A
● prąd roboczy przy AC-3	
— przy 400 V wartość znamionowa	16 A
— przy 500 V wartość znamionowa	12,4 A
— przy 690 V wartość znamionowa	8,9 A
● prąd roboczy przy AC-3e	
— przy 400 V wartość znamionowa	16 A
— przy 500 V wartość znamionowa	12,4 A
— przy 690 V wartość znamionowa	8,9 A
● prąd roboczy przy AC-4 przy 400 V wartość znamionowa	11,5 A
● Prąd roboczy w przypadku AC-5a do 690 V wartość znamionowa	19,4 A
● Prąd roboczy w przypadku AC-5b do 400 V wartość znamionowa	13,2 A
● Prąd roboczy w przypadku AC-6a	
— do 230 V w przypadku wartości szczytowej prądu n=20 wartość znamionowa	9,6 A
— do 400 V w przypadku wartości szczytowej prądu n=20 wartość znamionowa	9,6 A
— do 500 V w przypadku wartości szczytowej prądu n=20 wartość znamionowa	9,6 A
— do 690 V w przypadku wartości szczytowej prądu n=20 wartość znamionowa	8,9 A
● Prąd roboczy w przypadku AC-6a	
— do 230 V w przypadku wartości szczytowej prądu n=30 wartość znamionowa	6,6 A
— do 400 V w przypadku wartości szczytowej prądu n=30 wartość znamionowa	6,4 A
— do 500 V w przypadku wartości szczytowej prądu n=30 wartość znamionowa	6,4 A
— do 690 V w przypadku wartości szczytowej prądu n=30 wartość znamionowa	6,4 A
Przekrój minimalny w obwodzie głównym w przypadku maksymalnej wartości znamionowej AC-1	4 mm²
prąd roboczy na ok. 200000 cykli roboczych przy AC-4	
● przy 400 V wartość znamionowa	5,5 A
● przy 690 V wartość znamionowa	4,4 A
prąd roboczy	
● **przy 1 ścieżce prądowej przy DC-1**	
— przy 24 V wartość znamionowa	20 A
— zy 60 V wartość znamionowa	20 A
— przy 110 V wartość znamionowa	2,1 A

Zmiany zastrzeone
© Copyright Siemens

— przy 220 V wartość znamionowa	0,8 A
— przy 440 V wartość znamionowa	0,6 A
— przy 600 V wartość znamionowa	0,6 A
● przy 2 torach prądowych szeregowo przy DC-1	
— przy 24 V wartość znamionowa	20 A
— przy 60 V wartość znamionowa	20 A
— przy 110 V wartość znamionowa	12 A
— przy 220 V wartość znamionowa	1,6 A
— przy 440 V wartość znamionowa	0,8 A
— przy 600 V wartość znamionowa	0,7 A
● przy 3 torach prądowych połączonych szeregowo przy DC-1	
— przy 24 V wartość znamionowa	20 A
— wartość znamionowa	20 A
— przy 110 V wartość znamionowa	20 A
— przy 220 V wartość znamionowa	20 A
— przy 440 V wartość znamionowa	1,3 A
— przy 600 V wartość znamionowa	1 A
● przy 1 ścieżce prądowej przy DC-3 przy DC-5	
— przy 24 V wartość znamionowa	20 A
— zy 60 V wartość znamionowa	0,5 A
— przy 110 V wartość znamionowa	0,15 A
● przy 2 torach prądowych szeregowo przy DC-3 przy DC-5	
— przy 24 V wartość znamionowa	20 A
— przy 60 V wartość znamionowa	5 A
— przy 110 V wartość znamionowa	0,35 A
● przy 3 torach prądowych połączonych szeregowo przy DC-3 przy DC-5	
— przy 24 V wartość znamionowa	20 A
— wartość znamionowa	20 A
— przy 110 V wartość znamionowa	20 A
— przy 220 V wartość znamionowa	1,5 A
— przy 440 V wartość znamionowa	0,2 A
— przy 600 V wartość znamionowa	0,2 A
moc robocza	
● przy AC-3	
— przy 230 V wartość znamionowa	4 kW
— przy 400 V wartość znamionowa	7,5 kW
— przy 500 V wartość znamionowa	7,5 kW
— przy 690 V wartość znamionowa	7,5 kW
● przy AC-3e	
— przy 230 V wartość znamionowa	4 kW
— przy 400 V wartość znamionowa	7,5 kW
— przy 500 V wartość znamionowa	7,5 kW
— przy 690 V wartość znamionowa	7,5 kW
moc robocza na ok. 200000 cykli roboczych przy AC-4	
● przy 400 V wartość znamionowa	2,5 kW
● przy 690 V wartość znamionowa	3,5 kW
Robocza moc pozorna w przypadku AC-6a	
● do 230 V w przypadku wartości szczytowej prądu n=20 wartość znamionowa	3,8 kVA
● do 400 V w przypadku wartości szczytowej prądu n=20 wartość znamionowa	6,6 kVA
● do 500 V w przypadku wartości szczytowej prądu n=20 wartość znamionowa	8,3 kVA
● do 690 V w przypadku wartości szczytowej prądu n=20 wartość znamionowa	10,6 kVA
Robocza moc pozorna w przypadku AC-6a	
● do 230 V w przypadku wartości szczytowej prądu n=30 wartość znamionowa	2,5 kVA

Zmiany zastrzeone
© Copyright Siemens

● do 400 V w przypadku wartości szczytowej prądu n=30 wartość znamionowa	4,4 kVA
● do 500 V w przypadku wartości szczytowej prądu n=30 wartość znamionowa	5,5 kVA
● do 690 V w przypadku wartości szczytowej prądu n=30 wartość znamionowa	7,6 kVA
Prąd krótkotrwały wytrzymywany przy nierozgrzanym urządzeniu do 40 °C	
● trwający maks. 1 s odłączający od zasilania maksymalny	300 A; Dostosować pole przekroju poprzecznego do wartości znamionowej AC-1
● trwający maks. 5 s odłączający od zasilania maksymalny	169 A; Dostosować pole przekroju poprzecznego do wartości znamionowej AC-1
● trwający maks. 10 s odłączający od zasilania maksymalny	128 A; Dostosować pole przekroju poprzecznego do wartości znamionowej AC-1
● trwający maks. 30 s odłączający od zasilania maksymalny	92 A; Dostosować pole przekroju poprzecznego do wartości znamionowej AC-1
● trwający maks. 60 s odłączający od zasilania maksymalny	74 A; Dostosować pole przekroju poprzecznego do wartości znamionowej AC-1
Częstotliwość załączania w trybie jałowym	
● przy DC	10 000 1/h
● częstotliwość przełączania przy AC-1 maksymalny	1 000 1/h
● częstotliwość przełączania przy AC-2 maksymalny	750 1/h
● częstotliwość przełączania przy AC-3 maksymalny	750 1/h
● częstość przełączania przy AC-3e	
— maksymalna	750 1/h
● częstotliwość przełączania przy AC-4 maksymalny	250 1/h
Obwód sterowniczy/ Sterowanie	
rodzaj napięcia zasilającego napięcia sterującego	DC
zasilające napięcie sterujące przy DC wartość znamionowa	24 V
współczynnik zakresu roboczego, zasilające napięcie sterujące, wartość znamionowa cewki elektromagnesu przy DC	
● wartość początkowa	0,8
● wartość końcowa	1,1
Wykonanie tłumika przepięć	dioda
Moc zamykania cewki elektromagnesu przy DC	4 W
Moc trzymania cewki elektromagnesu przy DC	4 W
Zwłoka zamknięcia	
● przy DC	30 ... 100 ms
zwłoka otwarcia	
● przy DC	38 ... 65 ms
Czas trwania łuku	10 ... 15 ms
wersja sterowania napędu przełączanego	Standard A1 - A2
Obwód pomocniczy	
liczba zestyków rozwiernych dla styków pomocniczych bezzwłoczny	0
liczba zestyków zwiernych dla styków pomocniczych bezzwłoczny	1
prąd roboczy przy AC-12 maksymalny	10 A
prąd roboczy przy AC-15	
● przy 230 V wartość znamionowa	10 A
● przy 400 V wartość znamionowa	3 A
● przy 500 V wartość znamionowa	2 A
● przy 690 V wartość znamionowa	1 A
prąd roboczy przy DC-12	
● przy 24 V wartość znamionowa	10 A
● przy 48 V wartość znamionowa	6 A
● przy 60 V wartość znamionowa	6 A
● przy 110 V wartość znamionowa	3 A
● przy 125 V wartość znamionowa	2 A
● przy 220 V wartość znamionowa	1 A
● przy 600 V wartość znamionowa	0,15 A

Zmiany zastrzeone
© Copyright Siemens

prąd roboczy przy DC-13	
● przy 24 V wartość znamionowa	10 A
● przy 48 V wartość znamionowa	2 A
● przy 60 V wartość znamionowa	2 A
● przy 110 V wartość znamionowa	1 A
● przy 125 V wartość znamionowa	0,9 A
● przy 220 V wartość znamionowa	0,3 A
● przy 600 V wartość znamionowa	0,1 A
niezawodność styku styków pomocniczych	1 awaria styku na 100 milionów (17 V, 1 mA)
Dane znamionowe UL/CSA	
Prąd pełnego obciążenia (FLA) dla trójfazowego silnika AC	
● przy 480 V wartość znamionowa	14 A
● przy 600 V wartość znamionowa	11 A
Oddawana moc mechaniczna [hp]	
● dla jednofazowego silnika AC	
— przy 110/120 V wartość znamionowa	1 hp
— przy 230 V wartość znamionowa	2 hp
● dla trójfazowego silnika AC	
— przy 200/208 V wartość znamionowa	3 hp
— przy 220/230 V wartość znamionowa	5 hp
— przy 460/480 V wartość znamionowa	10 hp
— przy 575/600 V wartość znamionowa	10 hp
Wytrzymałość styków styków pomocniczych zg. z UL	A600 / Q600
Ochrona zwarciowa	
Wykonanie miniaturowego wyłącznika silnikowego do ochrony przeciwzwarciowej obwodu pomocniczego do 230 V	charakterystyka C: 10 A; 0,4 kA
● wykonanie wkładki bezpiecznikowej dla ochrony zwarciowej styku pomocniczego wymagany	gG: 10 A (500 V, 1 kA)
Instalacja/ Mocowanie/ Wymiary	
pozycja montażowa	Możliwy obrót o +/-180° na pionowej powierzchni montażowej; możliwe wychylenie do przodu i do tyłu o +/- 22.5° na pionowej powierzchni montażowej
rodzaj montażu montaż szeregowy	Tak
rodzaj montażu	Mocowanie śrubowe zatrzaskowe na szynie montażowej 35 mm zgodnie z DIN EN 60715
wysokość	58 mm
szerokość	45 mm
głębokość	73 mm
odległość do zachowania	
● przy montażu szeregowym	
— do przodu	10 mm
— w górę	10 mm
— w dół	10 mm
— na boki	0 mm
● do części uziemionych	
— do przodu	10 mm
— w górę	10 mm
— na boki	6 mm
— w dół	10 mm
● do części czynnych	
— do przodu	10 mm
— w górę	10 mm
— w dół	10 mm
— na boki	6 mm
Przyłącza/ Zaciski	
● wykonanie przyłącza elektrycznego dla głównego obwodu prądowego	Przyłącze śrubowe
● wykonanie przyłącza elektrycznego dla obwodu pomocniczego i obwodu prądu sterowania	Przyłącze śrubowe

Zmiany zastrzeone
© Copyright Siemens

● Wykonanie przyłącza elektrycznego na styczniku do zestyków pomocniczych	przyłącze śrubowe
● wykonanie przyłącza elektrycznego cewki elektromagnesu	przyłącze śrubowe
rodzaj przekrojów poprzecznych możliwych do podłączenia przewodów	
● dla styków głównych	
— jednożyłowy	2x (0,5 ... 1,5 mm²), 2x (0,75 ... 2,5 mm²), 2x 4 mm²
— jednożyłowy lub wielożyłowy	2x (0,5 ... 1,5 mm²), 2x (0,75 ... 2,5 mm²), 2x 4 mm²
— typu linka z tulejką kablową	2x (0,5 ... 1,5 mm²), 2x (0,75 ... 2,5 mm²)
● przy przewodach AWG dla styków głównych	2x (20 ... 16), 2x (18 ... 14), 2x 12
przekrój możliwego do podłączenia przewodu dla styków głównych	
● jednożyłowy	0,5 ... 4 mm²
● wielożyłowy	0,5 ... 4 mm²
● typu linka z tulejką kablową	0,5 ... 2,5 mm²
przekrój możliwego do podłączenia przewodu dla styków pomocniczych	
● jednożyłowy lub wielożyłowy	0,5 ... 4 mm²
● typu linka z tulejką kablową	0,5 ... 2,5 mm²
rodzaj przekrojów poprzecznych możliwych do podłączenia przewodów	
● dla styków pomocniczych	
— jednożyłowy lub wielożyłowy	2x (0,5 ... 1,5 mm²), 2x (0,75 ... 2,5 mm²), 2x 4 mm²
— typu linka z tulejką kablową	2x (0,5 ... 1,5 mm²), 2x (0,75 ... 2,5 mm²)
● przy przewodach AWG dla styków pomocniczych	2x (20 ... 16), 2x (18 ... 14), 2x 12
numer AWG jako zakodowany przekrój przyłączanego przewodu dla styków głównych	20 ... 12
numer AWG jako zakodowany przekrój przyłączanego przewodu dla styków pomocniczych	20 ... 12
Dane związane z bezpieczeństwem	
funkcja produktu	
● styk lustrzany zg. z IEC 60947-4-1	Tak; Z 3RH29
● wymuszone otwarcie zg. z IEC 60947-5-1	Nie
● nadaje się do funkcji bezpieczeństwa	Tak
Możliwość zastosowania bezpieczne wyłączanie	Tak
Okres użytkowania maksymalny	20 a
kontrola okres użytkowania związany z zużyciem konieczne	Tak
Udział niebezpiecznych awarii z wysokim współczynnikiem przywołania zg. z SN 31920	
●	40 %
●	73 %
Wartość B10 z wysokim współczynnikiem przywołania zg. z SN 31920	1 000 000
Współczynnik awarii [FIT] z wysokim współczynnikiem przywołania zg. z SN 31920	100 FIT
ISO 13849	
typ urządzenia zgodnie z ISO 13849-1	3
przewymiarowanie zgodnie z ISO 13849-2 konieczne	Tak
IEC 61508	
Rodzaj urządzenia bezpiecznego zg. z IEC 61508-2	Typ A
Bezpieczeństwo elektryczne	
stopień ochrony IP strona czołowa zgodnie z IEC 60529	IP20
ochrona przed dotykiem od strony czołowej zgodnie z IEC 60529	zabezpieczony przed wetknięciem palców w przypadku prostopadłego dotknięcia z przod
Zezwolenia Certyfikaty	
deklaracja środowiskowa produktu	
● współczynnik ocieplenia globalnego [eq CO2] / podczas produkcji	1.42 kg
● współczynnik ocieplenia globalnego [eq CO2] / podczas eksploatacji	152 kg
● współczynnik ocieplenia globalnego [eq CO2] / po End of Life	-0.305 kg

© Copyright Siemens

● współczynnik ocieplenia globalnego [eq CO2] / ogółem	153 kg

Environment	General Product Approval				
	Environmental Confirmations				

General Product Approval			EMV	Test Certificates	
				Type Test Certificates/Test Report	Special Test Certificate

Maritime application					

Maritime application	other			Railway	Dangerous goods
	Miscellaneous		Confirmation	Special Test Certificate	Transport Information

Więcej informacji

Informacje dotyczące opakowania
Informacje dotyczące opakowania
Information for data generation and storage
https://support.industry.siemens.com/cs/ww/en/view/109995012
Information- and Downloadcenter
https://www.siemens.com/ic10
Industry Mall (System zamawiania online)
https://mall.industry.siemens.com/mall/pl/pl/Catalog/product?mlfb=3RT2018-1FB41
Service&Support
https://support.industry.siemens.com/cs/ww/en/ps/3RT2018-1FB41
Image database (product images, 2D dimension drawings, 3D models, device circuit diagrams, EPLAN macros, ...)
https://www.automation.siemens.com/bilddb/cax_de.aspx?mlfb=3RT2018-1FB41&lang=en
CAx-Online-Generator
https://support.automation.siemens.com/WW/CAXorder/default.aspx?lang=en&mlfb=3RT2018-1FB41
Krzywe charakterystyczne
https://curves.simaris.siemens.com/curves/<mmp_prod_noCOMP="HAUPT"></mmp_prod__no>

Zmiany zastrzeone
© Copyright Siemens

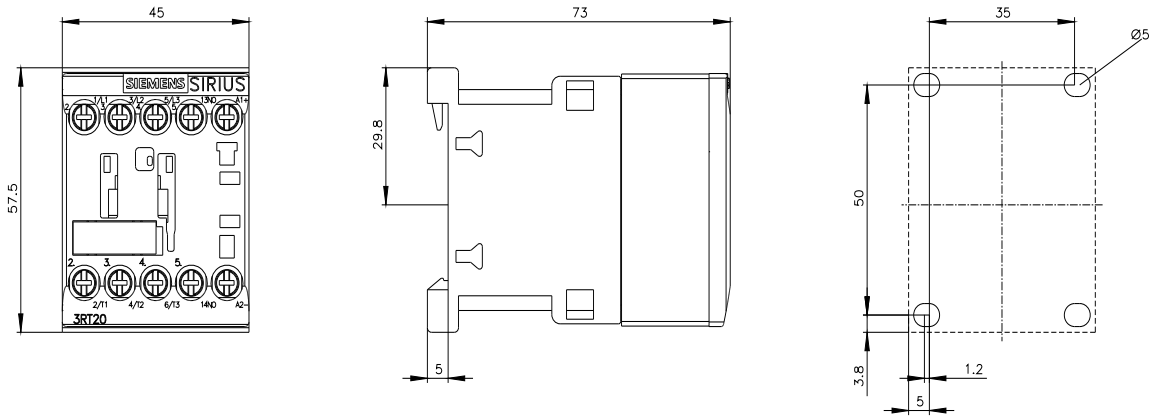

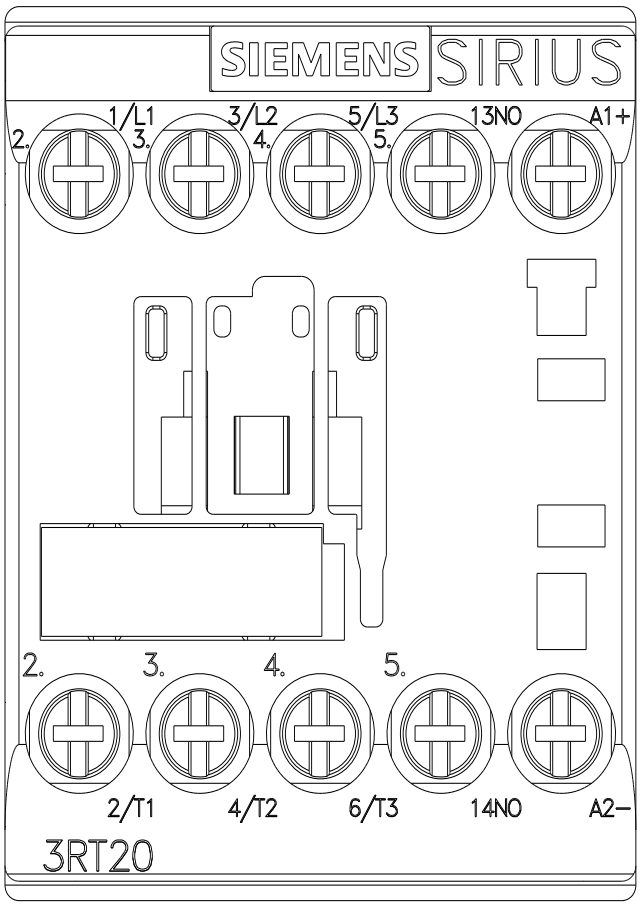

Zmiany zastrzeone
© Copyright Siemens

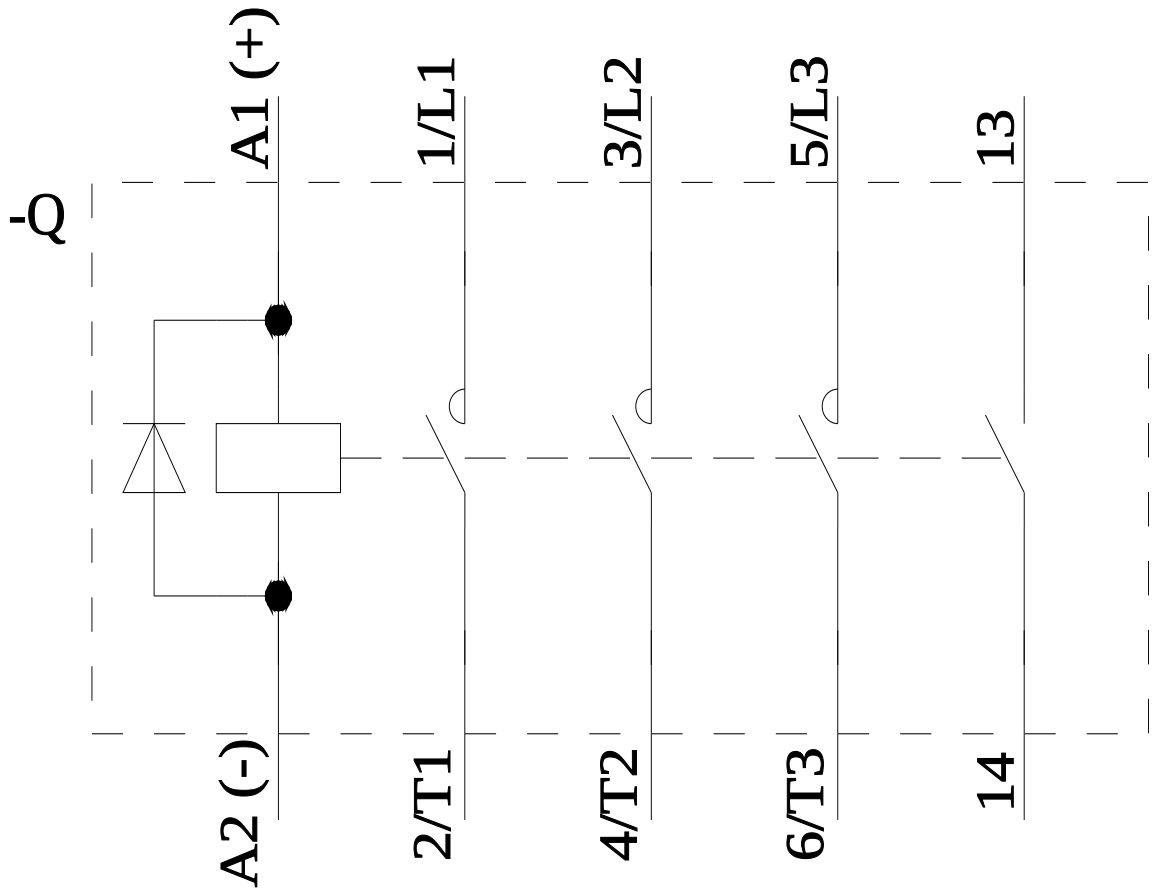

Ostatnia zmiana: 21.10.2025

Zmiany zastrzeone
© Copyright Siemens