BRZJ...H60 Blacha redukcyjno-zakończeniowa

1,0 Grubość blachy: 1,0 mm

Informacje

Zastosowanie
Zmiana szerokości trasy kablowej lub zakończenie korytka kablowego (zaślepka końcowa).

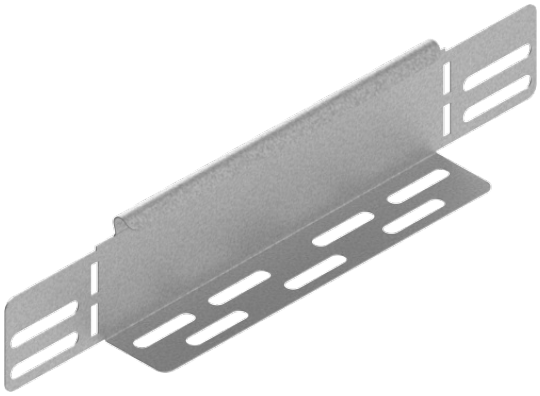

Materiał
S - stal cynkowana met. Sendzimira PN-EN 10346:2015-09
Na zamówienie:
F - stal cynkowana metodą zanurzeniową PN-EN ISO 1461:2023-02 E - stal nierdzewna
L - lakierowanie w standardowej palecie RAL

Dodatkowe informacje
– montaż śrubami SGKM6x12 lub SGM6x12 – możliwość tworzenia redukcji jednostronnej lub dwustronnej – przy redukcji jednostronnej należy stosować łącznik LPU... – do redukowania dwustronnego można stosować blachy o różnych lub takich samych szerokościach np.: przy redukcji o 200mm można użyć BZR...50... i BZR...150... lub 2 x BZR...100... – pasuje do wszystkich rodzajów korytek kablowych o określonej wysokości

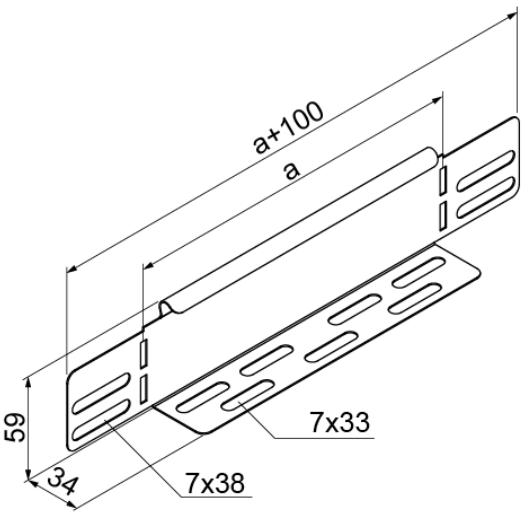

Wersje

Symbol	Numer katalogowy	Wymiar a (mm)	Waga 1 szt. (kg)	Ilość (szt.)
BRZJ50H60	139722	48	0,07	100
BRZJ100H60	139723	98	0,09	100
BRZJ150H60	139724	148	0,13	100
BRZJ200H60	139725	198	0,16	50
BRZJ300H60	139726	298	0,26	50

Przykłady

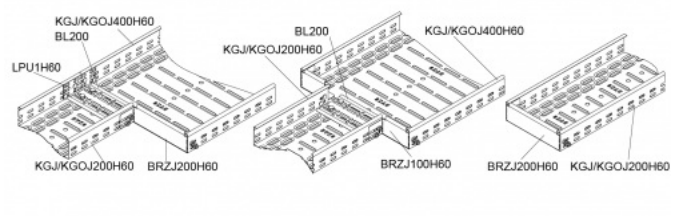
KGJ/KGOJ400H60
BL200
LPU1H60
KGJ/KGOJ200H60
BRZJ200H60
BL200
KGJ/KGOJ200H60
KGJ/KGOJ400H60
BRZJ100H60
BRZJ200H60
KGJ/KGOJ200H60