karta katalogowa | nr katalogowy: 890-1907

rozgałęźnik 5-torowy; 2-bieg.; kodowanie I; 1 wejście; 5 wyjść; niebieski

https://www.wago.com/890-1907

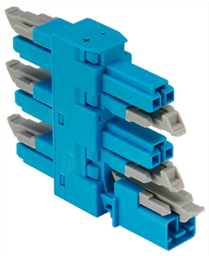

kolor: niebieski

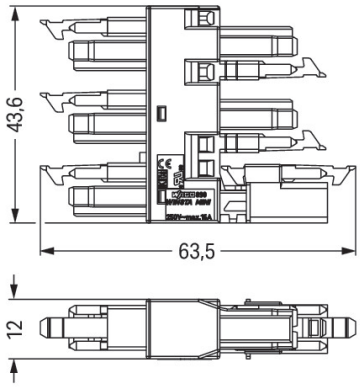

wymiary w mm

Parametry elektryczne

parametry znamionowe wg	IEC/EN 60664-1		
kategoria przepięć	III	III	II
stopień zanieczyszczenia	3	2	2
napięcie znamionowe	250 V	-	-
znamionowe napięcie udarowe	4 kV	-	-
prąd znamionowy	16 A	-	-

dane aprobacyjne wg	UL 1977
napięcie znamionowe	600 V
prąd znamionowy	14 A

Informacje ogólne

wskazówka dot. rezystancji przejścia	ok. 1 mΩ rezystancji przejścia ok. 0,25 mΩ rezystancja styku wtyczka/ gniazdo

Parametry zacisków

łączna liczba potencjałów	2

Typ połączenia 1

liczba biegunów	2

Wymiary

raster	4,4 mm / 0.173 in
szerokość	12 mm / 0.472 in
wysokość	43,6 mm / 1.717 in
głębokość	63,5 mm / 2.5 in

Dane mechaniczne

zastosowanie	obwody sterowania oświetleniem, DALI
kodowanie	I
możliwość kodowania	nie
nadruk	+ -
oznaczenie potencjałów	+ -
siła wtykania wielowtyku	ok. 20 … 70 N (zależnie od liczby biegunów)
siła mocująca połączenia wtykowego	z zaczepami ryglującymi: > 80 N
siła rozłączająca połączenia wtykowego	bez zaczepów ryglujących: ok. 20 … 70 N (zależnie od liczby biegunów)
liczba cykli łączeniowych	200; bez obciążenia
typ rozgałęźnika	rozgałęźnik, 5-torowy
stopień ochrony	IP20; IP40 w stanie zmontowanym

połączenie wtykowe

ochrona przed błędnym połączeniem	tak
wskazówka dot. ochrony przed błędnym podłączeniem	Wszystkie komponenty *WINSTA*® są w 100% chronione przed błędnym podłączeniem w następującym zakresie: a) podłączenie elementów o różnej liczbie biegunów b) podłączenie odwrotną stroną c) podłączenie z przesunięciem bocznym d) podłączenie jednobiegunowe
zaczep ryglujący	tak
blokada połączenia wtykowego	zaczep ryglujący
wskazówka dot. zaczepów ryglujących	We wszystkich elementach mocowanych na stałe (warianty Snap-In do opraw oświetleniowych lub urządzeń, wszystkie rozgałęźniki i komponenty do płytek drukowanych) zaczepy ryglujące są zamontowane fabrycznie, tym samym zawsze jest zapewniona blokada połączenia elementów wtykowych – gniazd i wtyków. Dodatkowy zaczep ryglujący wymagany jest jedynie przy połączeniach swobodnych (gniazdo/wtyk).
liczba zaczepów ryglujących	6

Dane materiałowe

specyfikacja danych materiałowych	patrz tutaj
kolor	niebieski
grupa materiału izolacyjnego	I
materiał izolacyjny obudowy głównej	poliamid (PA66)
klasa palności wg. UL 94	V0
materiał styku	miedź lub stop miedzi z uszlachetnioną powierzchnią
powierzchnia styku	cynowana
obciążenie ogniowe	0,292 MJ
masa	17,8 g

Warunki środowiskowe

temperatura montażu	-5 … +40°C
długotrwała temperatura pracy	-35 … +85°C
maks. długotrwała temperatura pracy, wskazówka	elementy izolacyjne do temperatury ≤ 105°C

Dane handlowe

szt./opak.	50 szt.
rodzaj opakowania	karton
kraj pochodzenia	DE
GTIN	4055143609043
numer taryfy celnej	85366990990

klasyfikacja produktu

UNSPSC	39121406
eCl@ss 10.0	27-44-06-03
eCl@ss 9.0	27-44-06-03
ETIM 9.0	EC002567
ETIM 10.0	EC002567
ECCN	NO US CLASSIFICATION

Zgodność z wymaganiami ochrony środowiska

status zgodności z dyrektywą RoHS	Compliant,No Exemption

Dokonywanie zmian zastrzeżone. Należy stosować się do dokumentacji technicznej produktów.

Aktualne adresy – patrz: www.wago.com