Wentylator dla szaf 483 mm (19“) krosowych seria Unique & serwerowych i krosowych seria Dynamic Basic & seria Hyper & seria Hyper Pro



- ✔ Łatwy montaż oraz obsługa
- ✔ wyposażony w termostat
- ✔ z dwoma lub czteroma wentylatorami
- ✔ Dostępny w kolorze szarym lub czarnym

Opis

Wentylator dla szaf 483 mm (19“) krosowych seria Unique & serwerowej i krosowej seria Dynamic Basic & seria Hyper & seria Hyper Pro z dwoma lub czteroma wentylatorami

Cechy

- Obudowa wykonana z wytrzymałej blachy stalowej
- Każdy wentylator zabezpieczony osłoną
- Poziom hałasu: 47 dB/m
- Regulowany termostat: 0 °C do +35 °C
- Przełącznik on/off
- Przepływ powietrza: 9.2 m³/min.
- 2 lub 4 zamontowane wentylatory
- Kabel zasilający 1.8 m z wtykiem Schuko

Opis ogólny

Wentylatory dachowe nadają się do wszystkich szaf DIGITUS z serii Unique, Basic oraz Hyper i Hyper Pro. Kompatybilne również są z niezmontowanym szafami DIGITUS (EC). Montaż w module dachowym szafy można wykonać szybko i łatwo. Zamontowany przełącznik oraz termostat zapewniają najlepsze opcje przepływu powietrza w szafie. Model dostępny jest w dwóch kolorach: szary (RAL 7035) oraz czarny (RAL 9005) wyposażony w dwa lub cztery wentylatory powietrza.

Zestawienie symboli

Symbol	Kolor	Wymiary WxSxG [mm]	Ilość wentylatorów
DN-19 FAN-2-N	Szary (RAL 7035)	45x430x415 mm	2
DN-19 FAN-2-B-N	Czarny (RAL 9005)		2
DN-19 FAN-4-N	Szary (RAL 7035)		4
DN-19 FAN-4-B-N	Czarny (RAL 9005)		4

Rysunek techniczny

DN-19 FAN-2-N

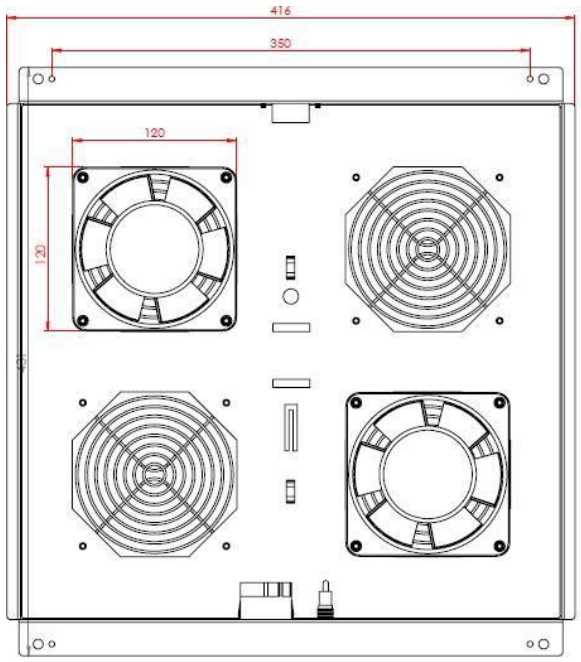

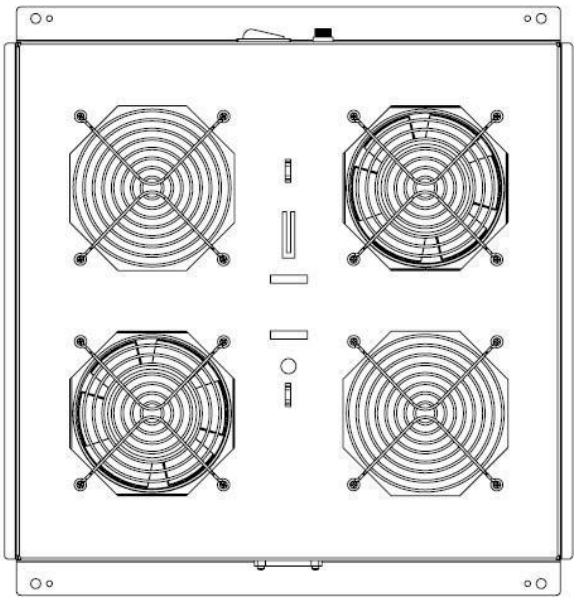

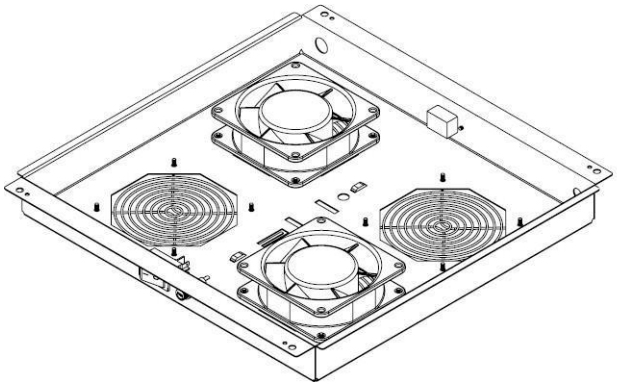

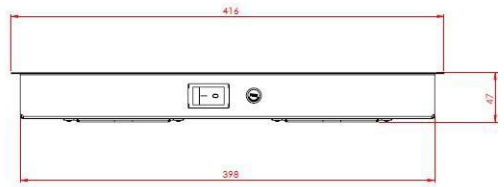

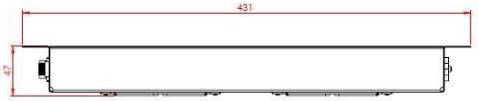

DN-19 FAN-4-N

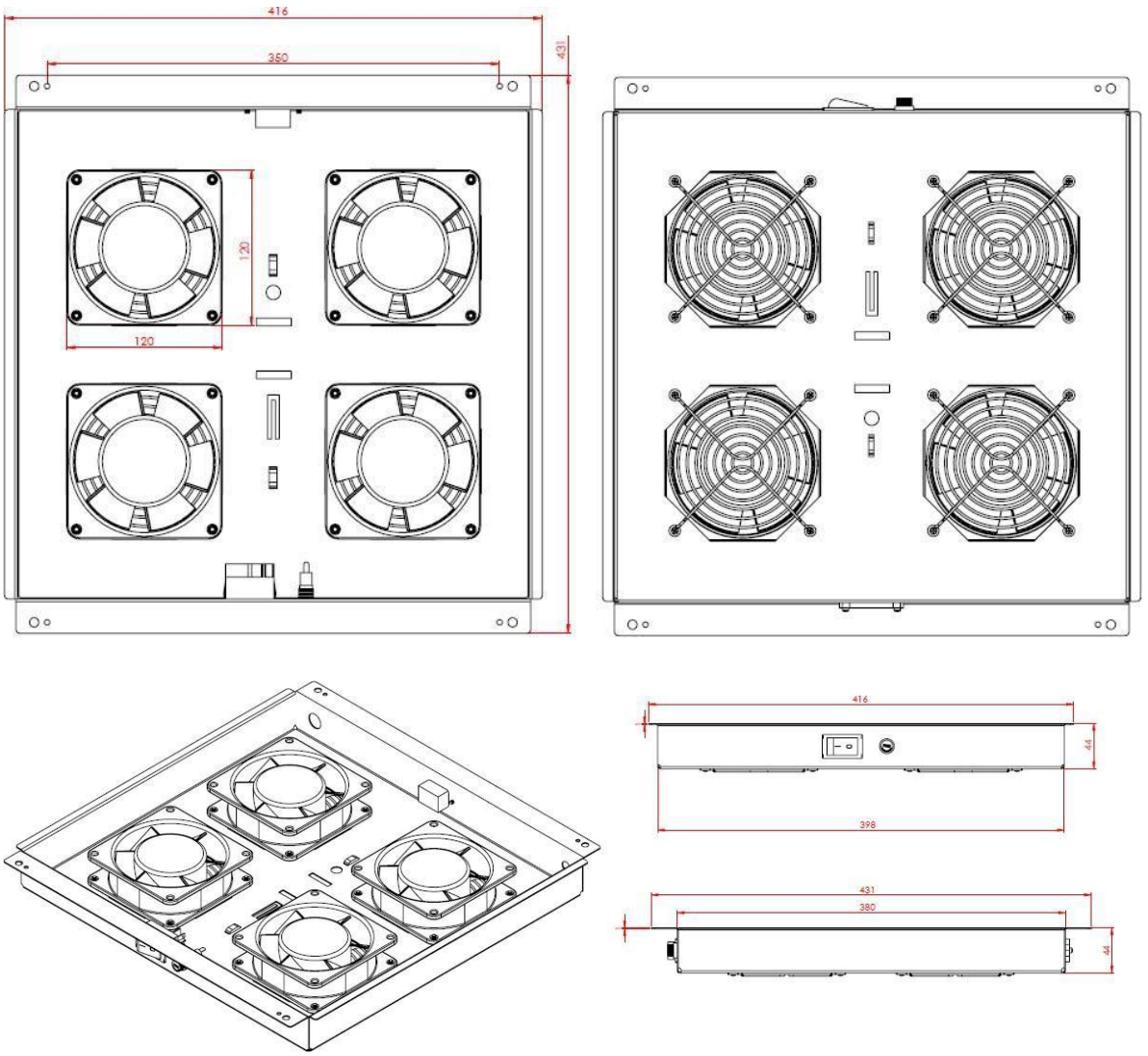

Instrukcja montażu dla szaf serii DIGITUS Unique:

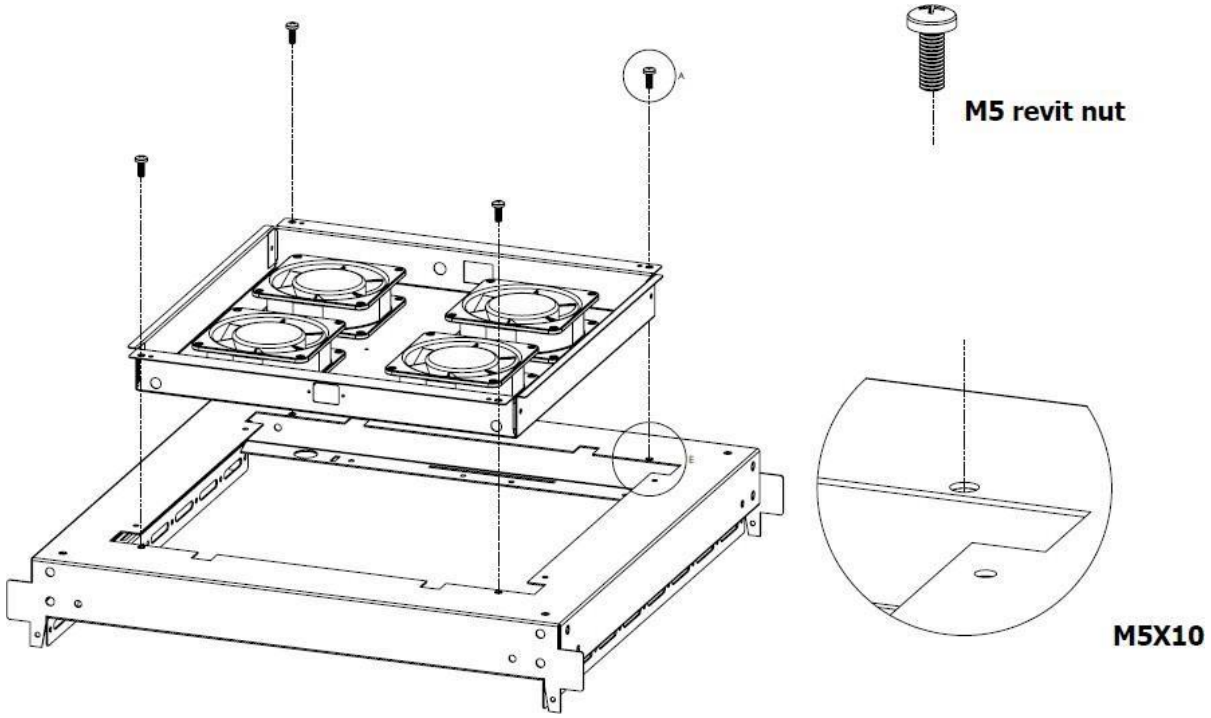

Instrukcja montażu dla szaf serii DIGITUS Dynamic Basic:

