Multisensor True Presence

V2 DALI-2 Input Device – okablowanie natynkowe
EAN 4007841 081812
Indeks 081812



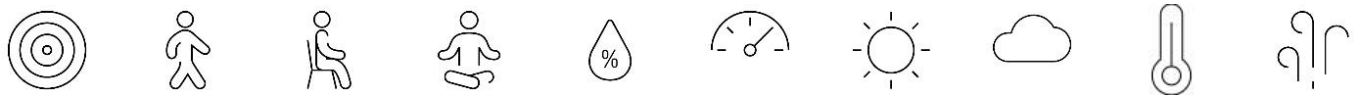

Opis

Czujnik obecności i jakości powietrza w nagradzanym designie z opatentowaną technologią True Presence. Cyfrowo regulowane wykrywanie i ustawienia za pomocą najnowszego standardu Bluetooth Mesh. Urządzenie wejściowe DALI-2 (zasilanie 230 V) przesyła zebrane dane z czujników do nadrzędnych systemów zarządzania budynkami. Zbieranie danych dotyczących temperatury, wilgotności, ciśnienia powietrza, CO2 oraz lotnych związków organicznych (VOC). Teraz z dodatkowymi pomiarami poziomu hałasu. Łatwy do zainstalowania system wtykowy z magnetycznym połączeniem, zintegrowanym wskaźnikiem LED RGB w formie sygnalizacji świetlnej oraz sygnałem dźwiękowym do wizualizacji klimatu w pomieszczeniu.

Multisensor True Presence

V2 DALI-2 Input Device – okablowanie natynkowe
EAN 4007841 081812
Indeks 081812

Specyfikacja techniczna

Wymiary (wys. x dł. x szer.)	45 x 142 x 142 mm
Czujnik ruchu	Tak
Gwarancja Producenta	5 lat
Parametryzacja przez	Połączenie Bluetooth Mesh, Telefon, Tablet, Aplikacja, Maghistrala
Pilot w zestawie	Nie
Wersja	DALI-2 IPD – okablowanie natynkowe
PU1, EAN	4007841081812
Rodzaj	Czujnik obecności
Zastosowanie	Wewnątrz
Zastosowanie, pomieszczenia	biuro na planie otwartym, pokój hotelowy, sala lekcyjna, sala konferencyjna / sala spotkań
Kolor	biały
Zawiera narożny uchwyt ścienny	Nie
Miejsce montażu	sufit
Montaż	Okablowanie natynkowe
Klasa szczelności	IP20
Temperatura otoczenia	0 – 50 °C
Materiał	Plastik
Zasilanie sieciowe	220 – 240 V / 50 – 60 Hz
Zużycie energii	1 W
Wyjście sterujące, Dali	Adresowalne/slave
Technologia czujników	Czujnik światła, wysoka częstotliwość, wilgotność powietrza, ciśnienie powietrza, temperatura, VOC, poziom hałasu, CO2
Wysokość montażu	2 – 12 m

Max wysokość montażu	12,00 m
Optymalna wysokość montażu	2,80 m
Max wysokość montażu dla wykrywania prawdziwej obecności	4,00 m
HF-system	7,2 GHz
Detekcja	również przez szkło, drewno i ściany słupowe
Kąt wykrywania	360 °
Kąt otwarcia przesłony	160 °
Możliwość maskowania poszczególnych segmentów	Nie
Regulacja elektroniczna	Tak
Regulacja mechaniczna	Nie
Zasięg, promieniowy	Ø 15 m (177 m²)
Zasięg, styczny	Ø 15 m (177 m²)
Zasięg, obecność	Ø 15 m (177 m²)
Zasięg prawdziwej	Ø 9 m (64 m²)
Moc nadajnika	< 10 mW
Funkcje	Czujnik ruchu, czujnik światła
Natężenie światła	2 – 2000 Lux
Funkcja podstawowego poziomu oświetlenia	Nie
Regulowane światło główne	Nie
Ustawienie zmierzchu TEACH	Nie
Połączenie	Tak
Połączenie przez	Magistrala DALI, Bluetooth Mesh Connect
Maks. pobór prądu zgodnie z IEC 62386-101	2 mA

Multisensor True Presence

V2 DALI-2 Input Device – okablowanie natynkowe
EAN 4007841 081812
Indeks 081812

Strefa wykrywania

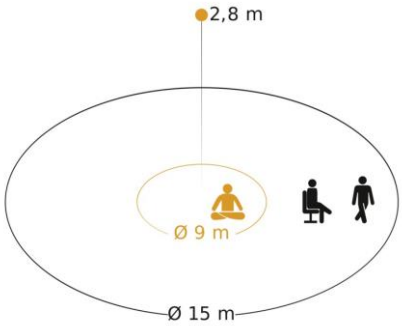

Possible mounting height: 2,00 m – 12,00 m
Orange: True Presence
Black: movement and presence

Rysunek wymiarowy

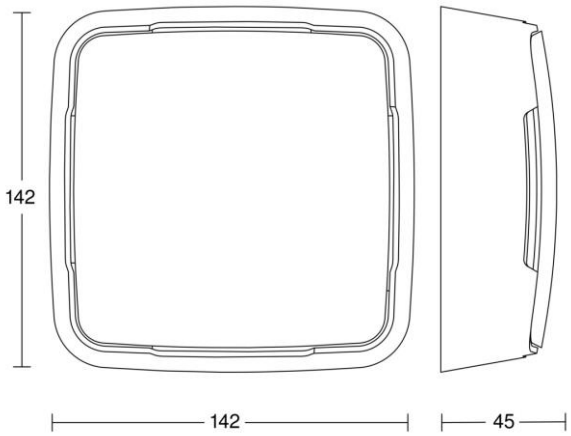

Schemat połączenia

