KARTA KATALOGOWA



Dane podstawowe:

Nazwa:	**ROZDZIELNICA TELETECHNICZNA 24-MODUŁOWA**
Wyposażenie:	**BLACHA RACK + GNIAZDO**
Sposób montażu:	**Natynkowy**
Producent:	**Panasonic**
Nr katalogowy:	**90913624BL (90914624)**
Kolor:	**biały**

Cechy produktu:

Stopień ochrony	IP40
Klasa ochronności	II
Temperatura pracy	-15°C ÷ +60°C
Odporność termiczna	do 650°C
Odporność na uderzenia	tak
Drzwiczki	pełne białe, wymienne z możliwością otwierania lewo lub prawostronnego
Zamek	zatrzaskowy typu „push”

ELPEAK Sp. z o.o.
ul. H. Krupanka 83, 41-100 Siemianowice Śląskie
tel. +48 32 601 23 10
e-mail: zamowienia@elpeak.pl;
www: www.elpeak.eu

Wyposażenie:

- poziomica wewnętrzna ułatwiająca montaż rozdzielnicy
- płyta montażowa z blachy ocynkowanej umożliwiająca montaż:
  - 3 szt. gniazd wtyczkowych natynkowych z uziemieniem (wg specyfikacji producenta)
  - 10 szt. gniazd w standardzie Keystone
  - 8 szt. gniazd antenowych typu F
  - wyposażenia teletechnicznego
- gniazdo wtyczkowe natynkowe z uziemieniem nr kat. 90681045
- szyna przyłączeniowa N/PE – 2 szt.
- szyna DIN galwanizowana – 2 szt.
- wkręty montażowe

Wymiary:

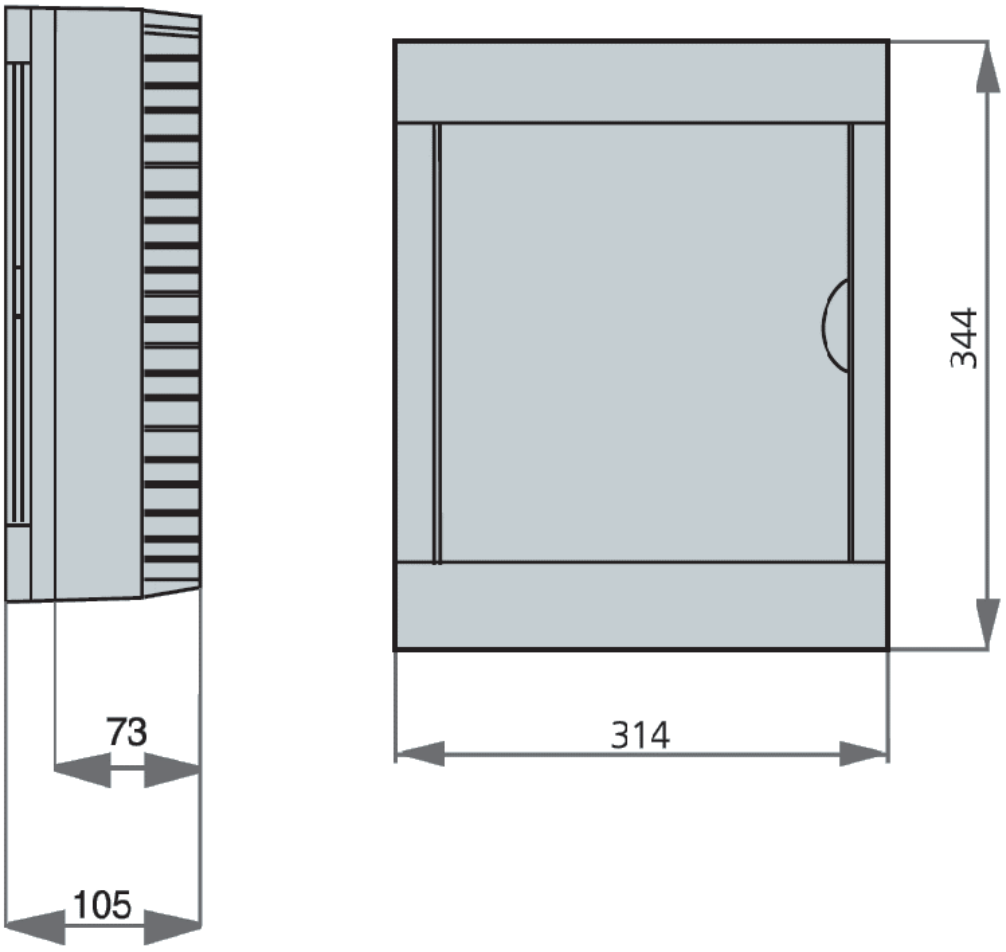

ELPEAK Sp. z o.o.
ul. H. Krupanka 83, 41-100 Siemianowice Śląskie
tel. +48 32 601 23 10
e-mail: zamowienia@elpeak.pl;
www: www.elpeak.eu

Przykładowy widok wnętrza:



ELPEAK Sp. z o.o.
ul. H. Krupanka 83, 41-100 Siemianowice Śląskie
tel. +48 32 601 23 10
e-mail: zamowienia@elpeak.pl;
www: www.elpeak.eu