Arkusz danych produktu

Specyfikacje



Harmony XB4 Przycisk okapturzony Ø22 czarny samopowrotny bez podświetlenia okrągły metalowy

ZB4BP27

Parametry podstawowe

Gama produktów	Harmony XB4
Typ produktu lub komponentu	Główka przycisku bez podświetlenia
Skrócona nazwa urządzenia	ZB4
Zgodność produktu	nie kompatybilny z oprawką etykiety
Materiał maskownicy	Czarny metal
Średnica montażowa	22,5 mm
Sprzedaż zgodnie z niepodzielną liczbą	1
Typ głowicy	Standard
Kształt główki elementu sygnalizacyjnego	Okrągły
typ elementu napędowego	Samoczynny powrót
Rodzaj elementu napędowego	Czarny wystający, Nieoznakowana
Dodatkowe informacje dotyczące elementu napędowego	Przezroczysta osłona
kolor wkładki, elementu napędowego lub soczewki	Czarny

Parametry uzupełniające

CAD szerokość całkowita	30 mm
CAD wysokość całkowita	30 mm
CAD głębokość całkowita	35 mm
Trwałość mechaniczna	10000000 cykl
kod składu elektrycznego	C1 dla <9 zestyki z użyciem pojedynczy bloki w montaż z przodu C2 dla <9 zestyki z użyciem pojedyncze lub podwójne bloki w montaż z przodu C11 dla <3 zestyki z użyciem pojedynczy bloki w montaż z przodu C15 dla <1 zestyki z użyciem pojedynczy bloki w montaż z przodu
prezentacja urządzenia	Podstawowy element

Środowisko pracy

Pokrycie ochronne	TH
Temepratura otoczenia dla przechowywania	-40…70 °C
Temperatura otoczenia dla pracy urządzenia	-40…70 °C
kategoria przepięć	Klasa i conforming to IEC 60536
stopień ochrony IP	IP66 zgodnie z IEC 60529 IP67

Wyłączenie odpowiedzialności: Niniejsza dokumentacja nie pełni funkcji zastępczej i nie powinna być wykorzystywana do określenia niezawodności lub przydatności opisanych w niej produktów do konkretnych zastosowań użytkownika

stopień ochrony NEMA	NEMA 13 NEMA 4X
Stopień ochrony IK	IK06 Zgodnie z IEC 50102
Normy	CSA C22.2 Nr 14 IEC 60947-5-5 IEC 60947-5-4 UL 508 JIS C8201-5-1 IEC 60947-1 IEC 60947-5-1 JIS C8201-1
Certyfikaty produktu	BV CSA DNV LROS (Lloyds register of shipping) z certyfikatem UL
Odporność na wibracje	5 gn (f= 2…500 Hz) conforming to IEC 60068-2-6
Odporność na wstrząsy	30 gn (czas trwania = 18 ms) dla przyspieszenie półfali sinusoidy zgodnie z IEC 60068-2-27 50 gn (czas trwania = 11 ms) dla przyspieszenie półfali sinusoidy zgodnie z IEC 60068-2-27

Jednostka opakowania

Jednostka miary opakowania 1	PCE
Ilość jednostek w opakowaniu 1	1
Wysokość opakowania 1	3,600 cm
Szerokość opakowania 1	4,600 cm
Długość opakowania 1	5,300 cm
Waga opakowania 1	30,000 g

Warunki gwarancji

Gwarancja (w miesiącach)	18

Environmental Data

Firma Schneider Electric dąży do osiągnięcia statusu zerowej emisji netto do 2050 r. dzięki partnerstwom w łańcuchu dostaw, materiałom o mniejszym wpływie na środowisko i gospodarce obiegu zamkniętego za pośrednictwem naszej trwającej kampanii "Use Better, Use Longer, Use Again" w celu wydłużenia żywotności produktów i możliwości recyklingu.

Environmental Data - objaśnienie >

Jak oceniamy zrównoważony rozwój produktów >

Wpływ na środowisko

Całkowity ślad węglowy w całym cyklu życia	**0.3 kg CO2 eq.**
Ślad węglowy fazy produkcji [A1–A3]	**0.2 kg CO2 eq.**
Ślad węglowy fazy dystrybucji [A4]	**0 kg CO2 eq.**
Ślad węglowy fazy instalacji [A5]	**0 kg CO2 eq.**
Ślad węglowy fazy użytkowania [B2, B3, B4, B6]	**0 kg CO2 eq.**
Ślad węglowy fazy końca życia [C1–C4]	**0 kg CO2 eq.**

Use Better

Materiały i opakowania

Średni procent zawartości tworzyw sztucznych pochodzących z recyklingu	**14 %**
Średni procent zawartości metali pochodzących z recyklingu	**21 %**
Opakowanie wykonane z kartonu pochodzącego z recyklingu	**Tak**
Opakowanie bez tworzywa sztucznego	**Tak**
Dyrektywa RoHS UE	**Zgodny**
Rozporządzenie REACh	**Referencja zawiera SVHC powyżej wartości progowej**

Use Longer

Wydłużenie żywotności

Naprawa	**Nie**

Use Again

Przepakowanie i regeneracja

Kulistość – profil	**Informacja o żywotności**
Odbiór	**Tak**

Dimensions Drawings

Dimensions

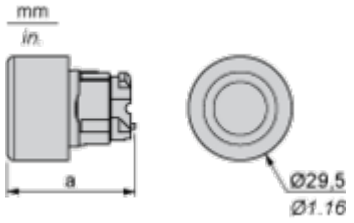

	a in mm	a in in.
ZB4BP••	36.5	1.44
ZB4BP•S	33	1.30
ZB4BP•83	32	1.26
ZB4BP•	35	1.38

Mounting and Clearance

Panel Cut-out for Pushbuttons, Switches and Pilot Lights (Finished Holes, Ready for Installation)

Connection by Screw Clamp Terminals or Plug-in Connectors or on Printed Circuit Board	Connection by Faston Connectors
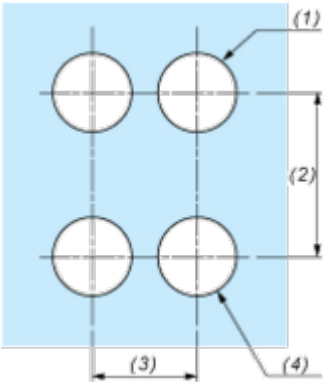	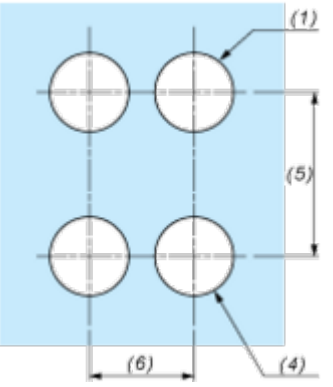

(1) Diameter on finished panel or support
(2) 40 mm min. / 1.57 in. min.
(3) 30 mm min. / 1.18 in. min.
(4) Ø 22.5 mm / 0.89 in. recommended (Ø 22.3 mm $_{0}^{+0.4}$ / 0.88 in. $_{0}^{+0.016}$)
(5) 45 mm min. / 1.78 in. min.
(6) 32 mm min. / 1.26 in. min.

Pushbuttons, Switches and Pilot Lights for Printed Circuit Board Connection

Panel Cut-outs (Viewed from Installer's Side)

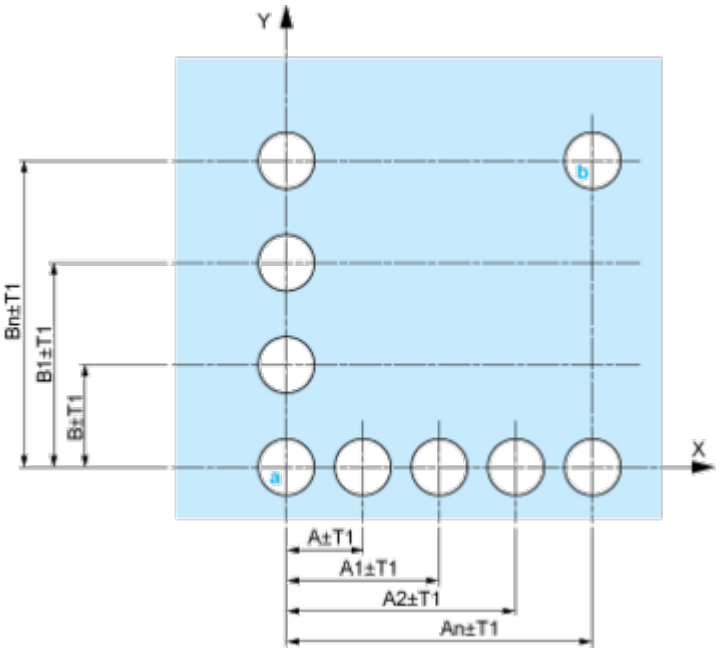

A: 30 mm min. / 1.18 in. min.
B: 40 mm min. / 1.57 in. min.

Printed Circuit Board Cut-outs (Viewed from Electrical Block Side)

Dimensions in mm

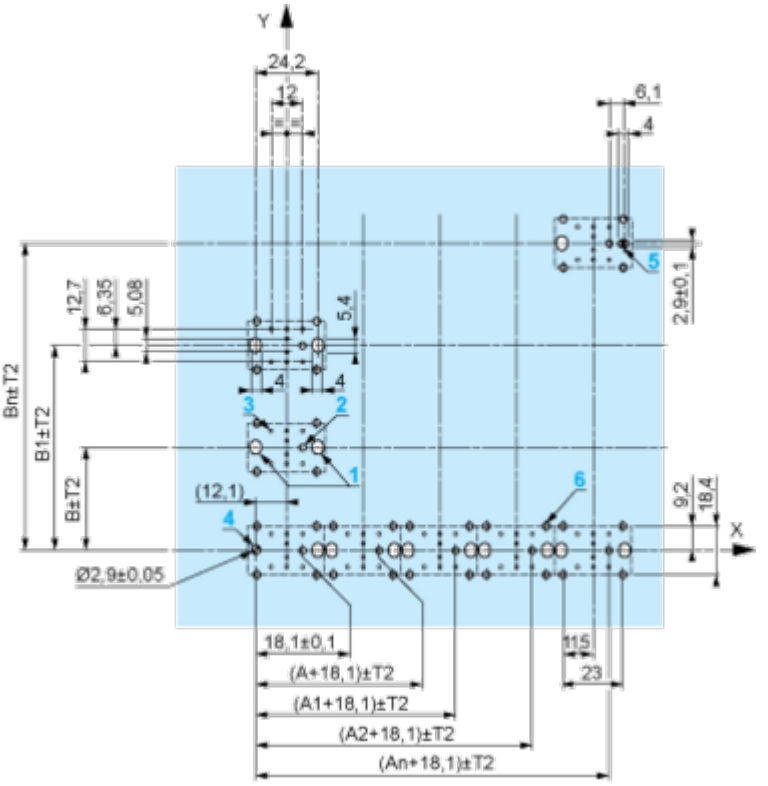

A: 30 mm min.
B: 40 mm min.
Dimensions in in.

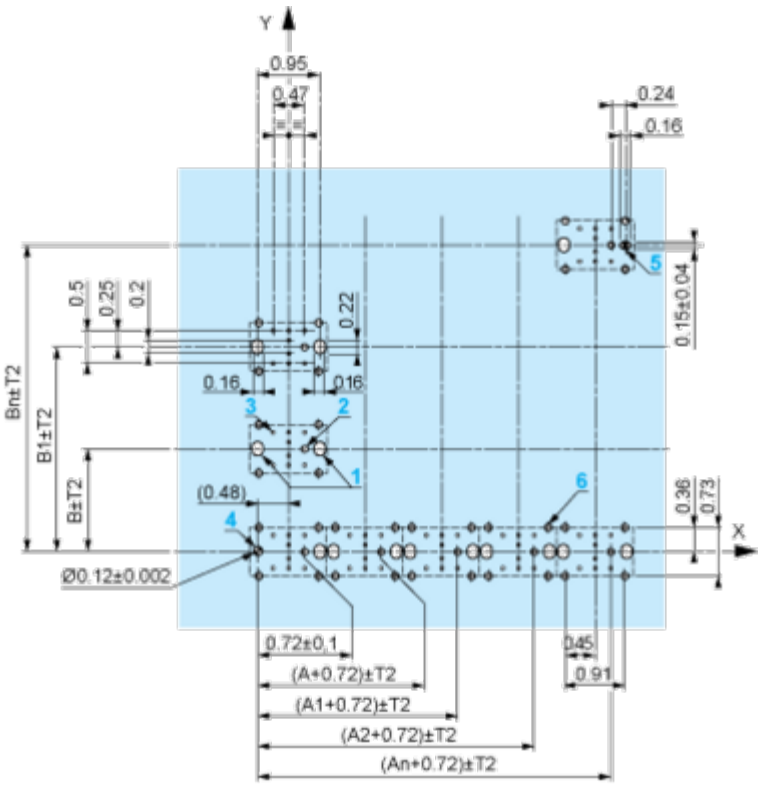

A: 1.18 in. min.
B: 1.57 in. min.

General Tolerances of the Panel and Printed Circuit Board

The cumulative tolerance must not exceed 0.3 mm / 0.012 in: T1 + T2 = 0.3 mm max.

Installation Precautions

- Minimum thickness of circuit board: 1.6 mm / 0.06 in.
- Cut-out diameter: 22.4 mm ± 0.1 / 0.88 in. ± 0.004
- Orientation of body/fixing collar ZB4 BZ009: ± 2°30' (excluding cut-outs marked **a** and **b**).
- Tightening torque of screws ZBZ 006: 0.6 N.m (5.3 lbf.in) max.
- Allow for one ZB4 BZ079 fixing collar/pillar and its fixing screws:
  - every 90 mm / 3.54 in. horizontally (X), and 120 mm / 4.72 in. vertically (Y).
  - with each selector switch head (ZB4 BD•, ZB4 BJ•, ZB4 BG•).

The fixing centers marked **a** and **b** are diagonally opposed and must align with those marked **4** and **5**.

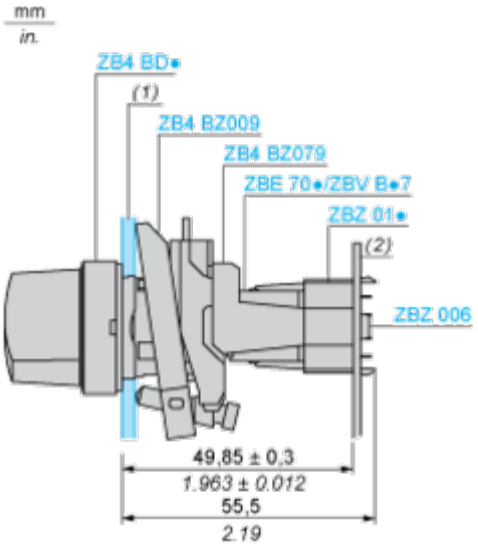

(1) Panel
(2) Printed circuit board

Mounting of Adapter (Socket) ZBZ 01•

- **1** 2 elongated holes for ZBZ 006 screw access
- **2** 1 hole Ø 2.4 mm ± 0.05 / 0.09 in. ± 0.002 for centring adapter ZBZ 01•
- **3** 8 × Ø 1.2 mm / 0.05 in. holes
- **4** 1 hole Ø 2.9 mm ± 0.05 / 0.11 in. ± 0.002, for aligning the printed circuit board (with cut-out marked **a**)
- **5** 1 elongated hole for aligning the printed circuit board (with cut-out marked **b**)
- **6** 4 holes Ø 2.4 mm / 0.09 in. for clipping in adapter ZBZ 01•

Dimensions An + 18.1 relate to the Ø 2.4 mm ± 0.05 / 0.09 in. ± 0.002 holes for centring adapter ZBZ 01•.

Technical Description

Electrical Composition Corresponding to Code C1



Electrical Composition Corresponding to Code C2



Electrical Composition Corresponding to Codes C9, C11, SF1 and SR1



Electrical Composition Corresponding to Code C15

1 N/O

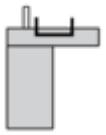

1 N/C

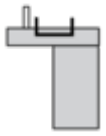

1 N/O + N/C or 1 N/O + N/O or 1 N/C + N/C

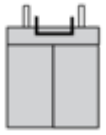

Legend

Single contact



Double contact



Light block



Possible location



Technical Illustration

Dimensions

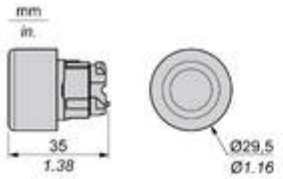

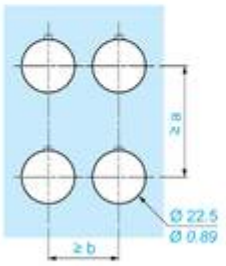

		a (mm)	*a (in.)*	b (mm)	*b (in.)*
ZBE●●●●●	ZBV●●●●	40	*1.57*	30	*1.18*
ZBE●●●●●3	ZBV●●●●3	45	*1.77*	32	*1.26*
ZBE●●●●●4	ZBV●●●●4	40	*1.57*	30	*1.18*
ZBE●●●●●5	ZBV●●●●5	50	*1.97*	30	*1.18*
ZBE●●●●●9	ZBV●●●●9	40	*1.57*	30	*1.18*
ZBRT●	ZBRV1	40	*1.57*	30	*1.18*