LDLP...H100 Łuk 90°

1,5 Grubość blachy: 1,5 mm

Informacje

Zastosowanie
Zmiana kierunku prowadzenia trasy kablowej.



Materiał
S - stal cynkowana metodą Sendzimira PN-EN 10346:2015-09
Na zamówienie:
F - stal cynkowana metodą zanurzeniową PN-EN ISO 1461:2023-02
E - stal nierdzewna
L - lakierowanie w standardowej palecie RAL

Dodatkowe informacje
-do montażu należy użyć 4 łączniki LDCH... i 16 kpl. śrub SGKM8x14 lub SGM8x14 -szczeble przystosowane do montowania uchwytów kablowych UKZ/UKZO... i UKZP...

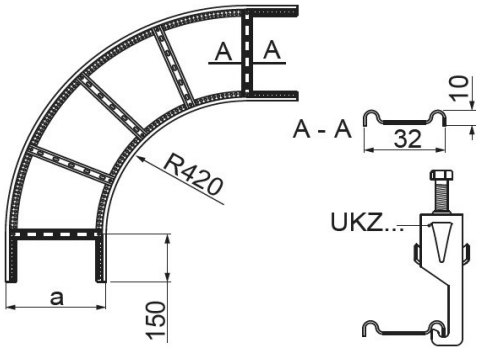

Wersje

Symbol	Numer katalogowy	Wymiar a (mm)	Waga 1 szt. (kg)	Ilość (szt.)
LDLP100H100	499512	100	3,79	1
LDLP200H100	499522	200	4,42	1
LDLP300H100	499532	300	5,05	1
LDLP400H100	499542	400	5,69	1
LDLP500H100	499552	500	6,32	1
LDLP600H100	499562	600	7,32	1