karta katalogowa | nr katalogowy: 2204-1401

złączka przelotowa 4-przewodowa; z przyciskami; 4 mm²; z otworem pomiarowym; do zastosowań Ex e II; opis z boku i na środku; na szynę TS 35 x 15 i 35 x 7,5; Push-in CAGE CLAMP®; 4,00 mm²; szary

https://www.wago.com/2204-1401

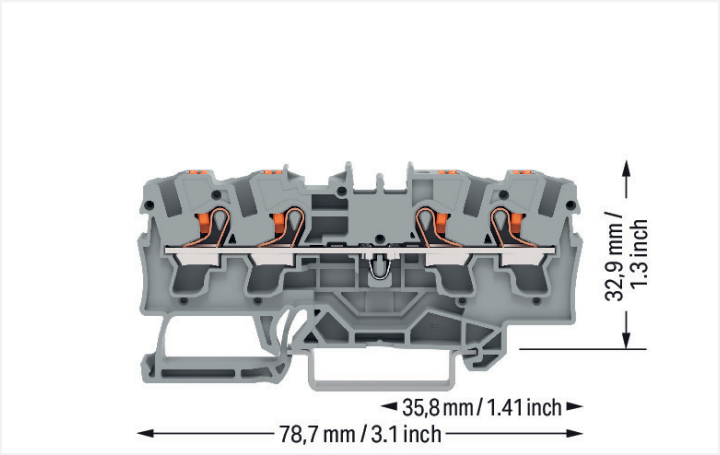

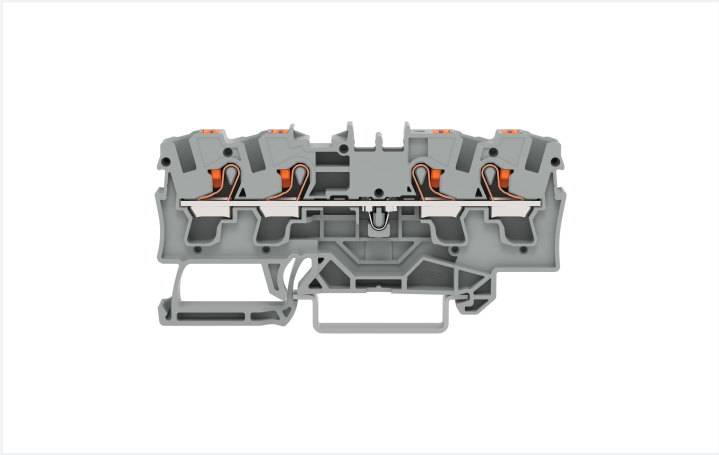

kolor: ■ szary

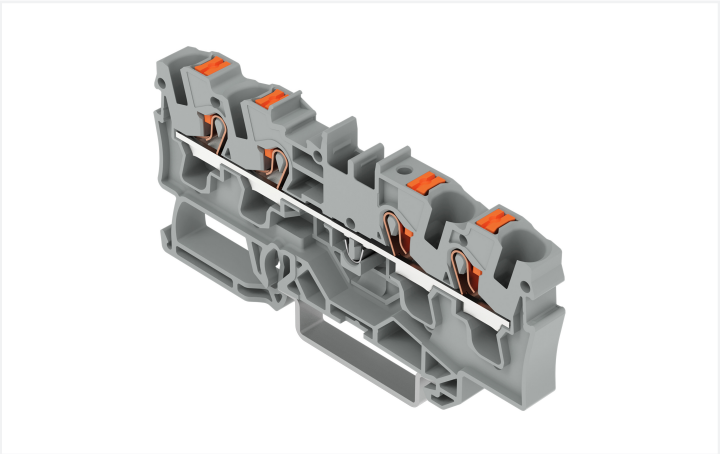

ilustracja podobnego produktu

Parametry elektryczne

parametry znamionowe wg	IEC/EN 60947-7-1		
kategoria przepięć	III	III	II
stopień zanieczyszczenia	3	2	2
napięcie znamionowe	800 V	-	-
znamionowe napięcie udarowe	8 kV	-	-
prąd znamionowy	32 A	-	-
maks. prąd przy przekroju przewodu mm²	41 A	-	-

dane aprobacyjne wg	UL 1059		
Use Group	B	C	D
napięcie znamionowe	600 V	600 V	-
prąd znamionowy	30 A	30 A	-

dane aprobacyjne wg	CSA 22.2 No 158		
Use Group	B	C	D
napięcie znamionowe	600 V	600 V	-
prąd znamionowy	30 A	30 A	-

Parametry Ex	
do stref zagrożonych wybuchem	Patrz: „Pliki do pobrania" – „Dokumentacja" – Inne informacje: „Objaśnienia techniczne"
parametry znamionowe wg	ATEX: PTB 18 ATEX 1006 U / IECEx: PTB 18.0013U (Ex eb IIC Gb)
napięcie znamionowe EN (Ex e II)	550 V
prąd znamionowy (Ex e II)	31 A
prąd znamionowy (Ex e II) z mostkami	30 A

moc strat	
moc strat, na biegun (potencjał)	1.024 W
prąd znamionowy I dla wskaźnika mocy strat	32 A
wartość rezystancji dla współczynnika strat mocy zależnych od prądu	0.001 Ω

Informacje ogólne	
kierunek oprzewodowania	oprzewodowanie od czoła

Parametry zacisków

zaciski	4
łączna liczba potencjałów	1
liczba poziomów	1
liczba miejsc na mostek	2

Typ połączenia 1	
technika podłączania przewodu	Push-in CAGE CLAMP®
sposób otwierania zacisku	przycisk
materiał podłączanego przewodu	miedź
przekrój znamionowy	4 mm²
przewód jednodrutowy	0,5 … 6 mm² / 20 … 10 AWG
przewód jednodrutowy, montaż wtykowy bez narzędzi	1 … 6 mm² / 14 … 10 AWG
przewód linkowy	0,5 … 6 mm² / 20 … 10 AWG
przewód linkowy; z tulejką; z kołnierzem z tworzywa	0,5 … 4 mm² / 20 … 12 AWG
przewód linkowy, z tulejką, montaż wtykowy bez narzędzi	1,5 … 4 mm² / 18 … 12 AWG
wskazówka (przekrój przewodu)	W zależności od rodzaju przewodu wtykowo można montować także przewody o mniejszym przekroju.
długość odizolowania przewodu	11 … 13 mm / 0.43 … 0.51 in
kierunek oprzewodowania	oprzewodowanie od czoła

Wymiary

szerokość	6,2 mm / 0.244 in
wysokość	78,7 mm / 3.098 in
głębokość od górnej krawędzi szyny	32,9 mm / 1.295 in
głębokość	39,5 mm / 1.555 in

Dane mechaniczne

sposób montażu	szyna montażowa TS 35
płaszczyzna opisu	opis na środku/z boku

Dane materiałowe

specyfikacja danych materiałowych	patrz tutaj
kolor	szary
grupa materiału izolacyjnego	I
materiał izolacyjny obudowy głównej	poliamid (PA66)
klasa palności wg. UL 94	V0
obciążenie ogniowe	0,237 MJ
kolor elementu otwierającego zacisk	pomarańczowy
masa	11,3 g

Warunki środowiskowe

temperatura montażu	-35 … +85°C
długotrwała temperatura pracy	-60 … +105°C

badania środowiskowe

specyfikacja badania dla kolejnictwa tabor urządzenia elektroniczne	DIN EN 50155 (VDE 0115-200):2022-06
wykonanie badania dla zastosowań w kolejnictwie – wyposażenie pojazdów szynowych – badania odporności na wibracje i udary	DIN EN 61373 (VDE 0115-0106):2011-04
spektrum/lokalizacja instalacji	badanie trwałości kategoria 1, klasa A/B
badania funkcjonalne z wibracjami losowymi	wynik badania zgodny z pkt. 8 normy.
częstotliwość	f_1 = 5 Hz do f_2 = 150 Hz
przyspieszenie	0,101g (najwyższy poziom pomiarowy stosowany we wszystkich osiach)
czas pomiaru na oś	10 min.
kierunki pomiaru	osie X, Y i Z
monitorowanie zakłóceń styku/przerwania styku	wynik pomyślny
pomiar spadku napięcia przed i za każdą osią	wynik pomyślny
symulowanie trwałości przy podwyższonych poziomach wibracji losowych	wynik badania zgodny z pkt. 9 normy.
częstotliwość	f_1 = 5 Hz do f_2 = 150 Hz
przyspieszenie	0,572g (najwyższy poziom pomiarowy stosowany we wszystkich osiach)
czas pomiaru na oś	5 h
kierunki pomiaru	osie X, Y i Z
rozszerzony zakres badania: monitorowanie zakłóceń styku/przerwania styku	wynik pomyślny
rozszerzony zakres badania: pomiar spadku napięcia przed i za każdą osią	wynik pomyślny
próba udarowa	wynik badania zgodny z pkt. 10 normy.
forma udaru	półokres
przyspieszenie	5g (najwyższy poziom pomiarowy stosowany we wszystkich osiach)
czas trwania udaru	30 ms
liczba udarów na oś	3 poz. i 3 neg.
kierunki pomiaru	osie X, Y i Z
rozszerzony zakres badania: monitorowanie zakłóceń styku/przerwania styku	wynik pomyślny
rozszerzony zakres badania: pomiar spadku napięcia przed i za każdą osią	wynik pomyślny
wibracje i naprężenia udarowe w urządzeniach eksploatacyjnych pojazdów szynowych	wynik pomyślny

Dane handlowe

szt./opak.	50 szt.
rodzaj opakowania	karton
kraj pochodzenia	DE
GTIN	4055143847322
numer taryfy celnej	85369010000

klasyfikacja produktu

UNSPSC	39121410
eCl@ss 10.0	27-14-11-20
eCl@ss 9.0	27-14-11-20
ETIM 9.0	EC000897
ETIM 10.0	EC000897
ECCN	NO US CLASSIFICATION

Zgodność z wymaganiami ochrony środowiska

status zgodności z dyrektywą RoHS	Compliant,No Exemption

Dokonywanie zmian zastrzeżone. Należy stosować się do dokumentacji technicznej produktów.

Aktualne adresy – patrz: www.wago.com