ROZDZIELNICA HERMETYCZNA IP65

Schelinger BEMKO

SURFACE-MOUNTED HERMETIC DISTRIBUTION BOARD IP65 TERMINAL
HERMETISCHER VERTEILER FÜR DIE AUFPUTZMONTAGE, IP65-ANSCHLUSS

RHN

MATERIAŁ ► PS, ABS
MATERIAL ► PS, ABS
MATERIAL ► PS, ABS

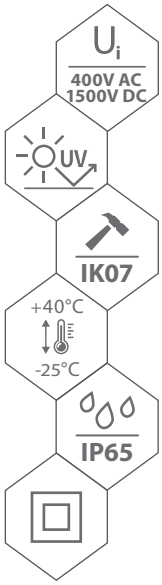

NOWOŚĆ



RHN-18P



RHN-24P

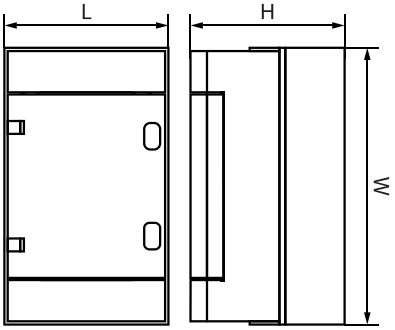

Indeks	W [mm]	L [mm]	H [mm]
RHN-IP65-NPE-04P	210	140	100
RHN-IP65-NPE-08P	210	215	100
RHN-IP65-NPE-12P	260	300	140
RHN-IP65-NPE-18P	285	410	140
RHN-IP65-NPE-24P	298	420	140
RHN-IP65-NPE-36P	573	318	150

RHN-18P

Schelinger	EAN		
kod	EAN	opakowanie	zaciski
A80-RHN-IP65-NPE-04P	5900280996435	1/20	4N+4PE 1x4P
A80-RHN-IP65-NPE-08P	5900280996442	1/20	8N+8PE 1x8P
A80-RHN-IP65-NPE-12P	5900280996459	1/20	12N+12PE 1x12P
A80-RHN-IP65-NPE-18P	5900280996466	1/5	18N+18PE 1x18P
A80-RHN-IP65-NPE-24P	5900280996473	1/5	24N+24PE 2x12P
A80-RHN-IP65-NPE-36P	5900280996480	1/4	36N+36PE 3x12P

ROZDZIELNICE NATYNKOWE

RDN

SURFACE-MOUNTED DISTRIBUTION BOARD IP40 TERMINAL
Aufputzverteiler IP40 KLEMME

MATERIAŁ ► PS, ABS
MATERIAL ► PS, ABS
MATERIAL ► PS, ABS

NOWOŚĆ

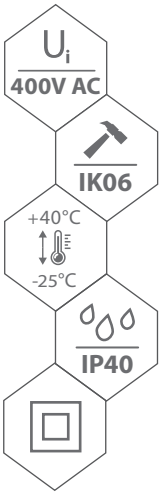



RHN-18P



RHN-18P

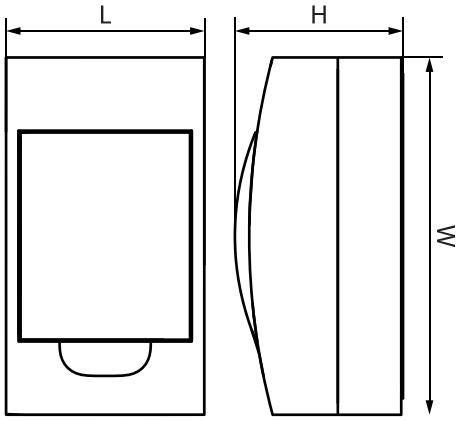

Indeks	W [mm]	L [mm]	H [mm]
RDN-IP40-NPE-02P	130	49	85
RDN-IP40-NPE-04P	200	148	97
RDN-IP40-NPE-06P	200	184	96
RDN-IP40-NPE-08P	200	220	92
RDN-IP40-NPE-12P	200	310	97
RDN-IP40-NPE-18P	324	271	98
RDN-IP40-NPE-24P	457	269	100
RDN-IP40-NPE-36P	480	300	98

Schelinger	EAN		
kod	EAN	opakowanie	zaciski
RDN-IP40-NPE-02P	5900280996282	1/200	1x2P
RDN-IP40-NPE-04P	5900280996299	1/30	4N+4PE 1x4P
RDN-IP40-NPE-06P	5900280996305	1/30	6N+6PE 1x6P
RDN-IP40-NPE-08P	5900280996312	1/30	8N+8PE 1x8P
RDN-IP40-NPE-12P	5900280996329	1/20	12N+12PE 1x12P
RDN-IP40-NPE-18P	5900280996336	1/10	18N+18PE 1x18P
RDN-IP40-NPE-24P	5900280996343	1/10	24N+24PE 2x12P
RDN-IP40-NPE-36P	5900280996428	1/5	36N+36PE 3x12P

ROZDZIELNICE PODTYNKOWE

FLUSH-MOUNTED DISTRIBUTION BOARD IP40 TERMINAL
Unterputzverteiler IP40 Terminal

RDP

MATERIAŁ ► PS, ABS
MATERIAL ► PS, ABS
MATERIAL ► PS, ABS

NOWOŚĆ

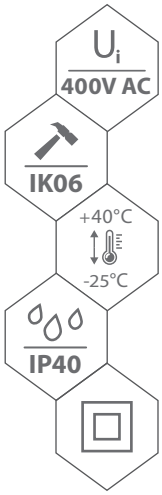



RHN-18P



RHN-18P

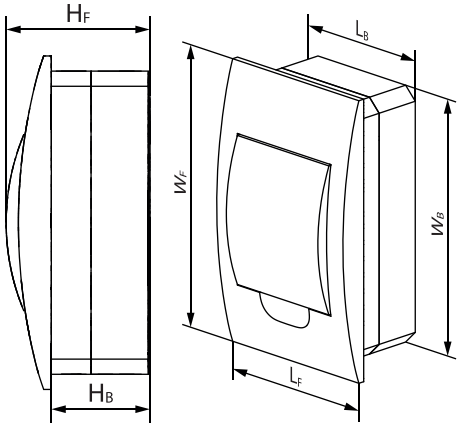

Indeks	W_F [mm]	L_F [mm]	H_F [mm]
RDP-IP40-NPE-04P	221	135	87
RDP-IP40-NPE-06P	221	171	88
RDP-IP40-NPE-08P	221	208	87
RDP-IP40-NPE-12P	221	280	88
RDP-IP40-NPE-18P	252	399	86
RDP-IP40-NPE-24P	341	300	98
RDP-IP40-NPE-36P	480	300	98
Indeks	W_B [mm]	L_B [mm]	H_B [mm]
RDP-IP40-NPE-04P	199	115	58
RDP-IP40-NPE-06P	200	150	58
RDP-IP40-NPE-08P	195	186	58
RDP-IP40-NPE-12P	196	256	58
RDP-IP40-NPE-18P	215	362	65
RDP-IP40-NPE-24P	310	257	65
RDP-IP40-NPE-36P	449	257	65

Schelinger	EAN		
kod	EAN	opakowanie	zaciski
A80-RDP-IP40-NPE-04P	5900280996282	1/30	4N+4PE 1x4P
A80-RDP-IP40-NPE-06P	5900280996299	1/30	6N+6PE 1x6P
A80-RDP-IP40-NPE-08P	5900280996305	1/20	8N+8PE 1x8P
A80-RDP-IP40-NPE-12P	5900280996312	1/20	12N+12PE 1x12P
A80-RDP-IP40-NPE-18P	5900280996329	1/10	18N+18PE 1x18P
A80-RDP-IP40-NPE-24P	5900280996336	1/10	24N+24PE 2x12P
A80-RDP-IP40-NPE-36P	5900280996343	1/5	36N+36PE 3x12P