PCE

Connection
to the future



Trójpozycyjny przełącznik źródła zasilania

PRZEŁĄCZNIK ŹRÓDŁA ZASILANIA
SERIA MLU1

PCE MERZ

switch to Quality!

Trójpozycyjny przełącznik źródła zasilania

PRZEŁĄCZNIK ŹRÓDŁA ZASILANIA seria MLU1

Przykłady zastosowania

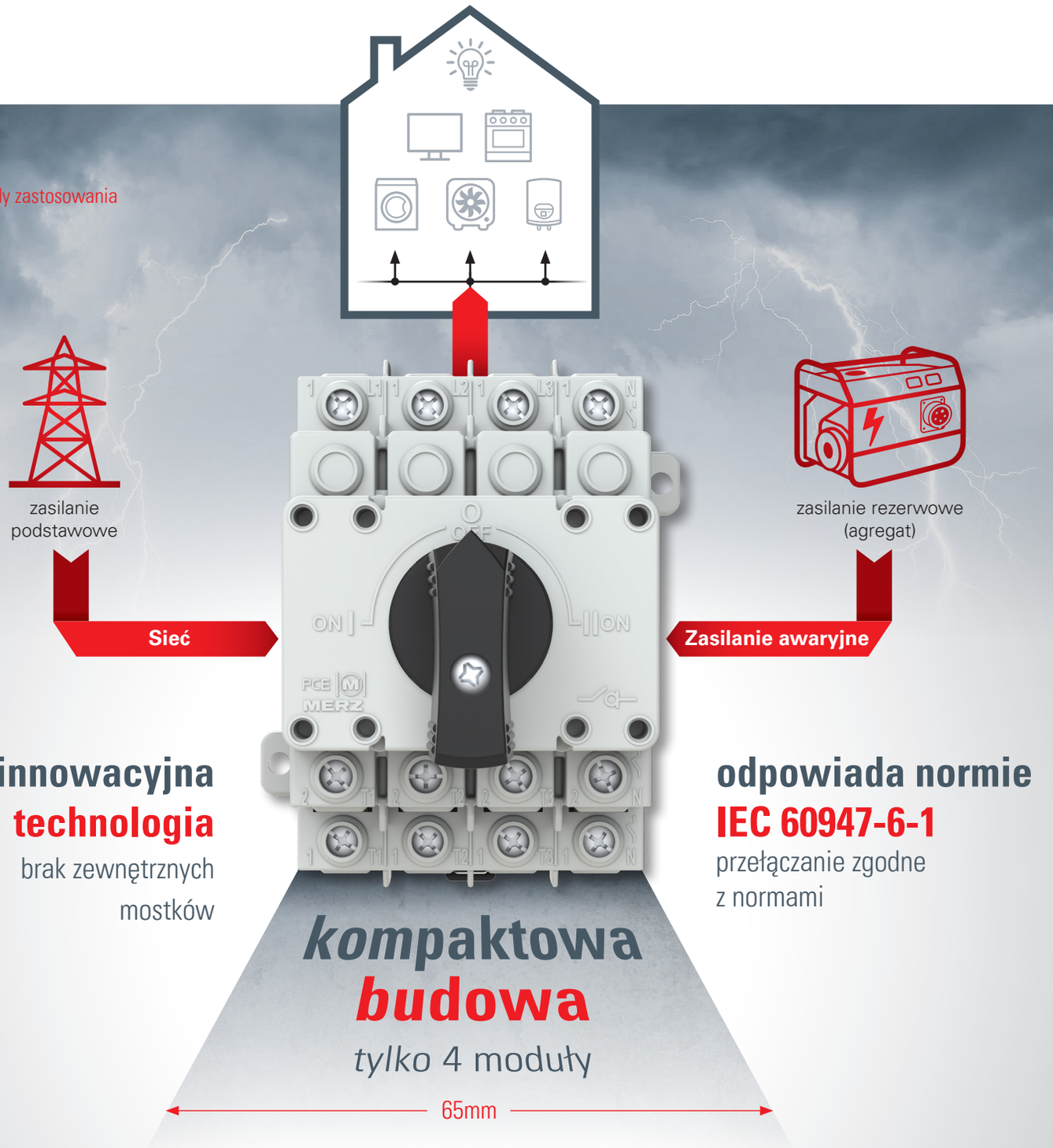

innowacyjna technologia
brak zewnętrznych mostków

odpowiada normie IEC 60947-6-1
przełączanie zgodne z normami

kom*paktowa *budowa
tylko 4 moduły

- przełącznik transferowy sieci zgodny z normą IEC/EN 60947-6-1
- wersje standardowe 4-polowe ze stykiem neutralnym wyprzedzającym lub opóźnionym (opcjonalnie 3-polowe)
- 2 pozycje robocze z pozycją zerową
- bezobsługowy przełącznik transferowy 35 / 65A
- mała i bardzo kompaktowa konstrukcja (tylko 4 moduły)
- łatwość podłączenia, wszystkie przewody bezpośrednio do przełącznika
- duże zaciski do przewodów o przekroju do 25 mm²
- montaż w dowolnych obudowach na szynie DIN
- rozwiązania dostosowane do konkretnego projektu dostępne na życzenie w dowolnym momencie

PCE

PCE MERZ
switch to Quality!

Dane techniczne

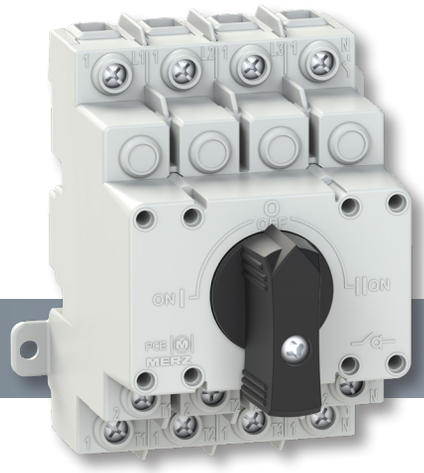

Numer artykułu	**44303**	**44703**
Nazwa	MLU1-035-4V-9121	MLU1-063-4V-9121
Prąd znamionowy roboczy I_e	35 A	63 A
Napięcie znamionowe U_e	400 V	
Parametry znamionowe prądu stałego	72 VDC	
Prąd znamionowy ciągły $I_u=I_{th}$ (styk otwarty)	35 A	63 A
Konwencjonalny prąd termiczny w obudowie I_{the}	35 A	63 A
Kategoria użytkowania **AC-32A**	35 A	63 A
Warunkowa zdolność wytrzymania prądu zwarciowego I_{cc}	10 kA	
Znamionowa wytrzymałość na impulsowe napięcie udarowe U_{imp}	6 kV	
Maksymalny wstępny bezpiecznik zabezpieczający o klasie zadziałania gG	35 A	63 A
Trwałość mechaniczna / cykle przełączania	6.000	
Temperatura otoczenia	-5°C do +40°C	
Przekrój przyłączeniowy		
Jedno-, dwu-, lub wielożyłowy	min. 2,5 – maks. 25mm²	
Przewód wielodrutowy z tulejką	min. 2,5 – maks. 16mm²	
Śruby zacisków	M4 / PZ2	
Moment dokręcania zacisków	1,2 – 1,6 Nm	
Klasa ochrony (otwarty)	IP20	
Stopień zanieczyszczenia / kategoria przepięcia	kat. 3 / III	

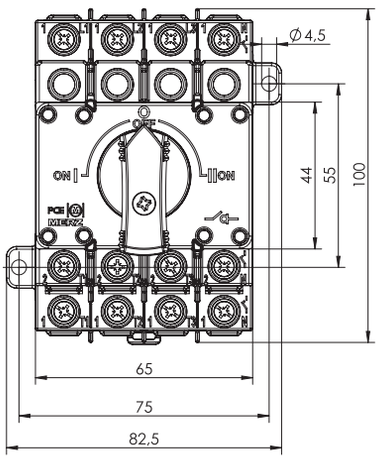

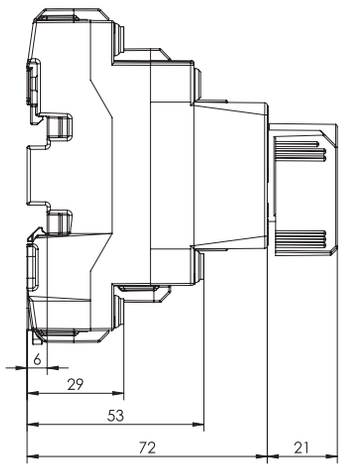

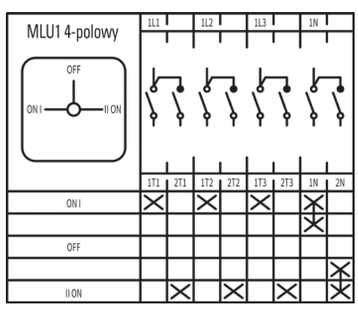

Program przełączania
4-polowy

PCE

Connection
to the future





inne typy konstrukcji:

- różne pokrętła przełączające (płaska konstrukcja do montażu w okienku, zamykana)
- montaż w obudowie, indywidualne płyty czołowe

MLU1 w obudowie

PCE MERZ

Switch to Quality!

PCE Polska Sp. z o.o.

ul. Podwalna 8A

58-200 Dzierżoniów

POLSKA

TEL +48 74 831 76 00

pce@pce.pl

www.pce.pl

Wersja 04/2025
Z zastrzeżeniem zmian technicznych
i ewentualnych błędów w druku.