SIEMENS

Karta informacyjna 3SU1000-2AS60-0AA0

Siemens EcoTech

Przełącznik obrotowy, 22 mm, okrągły, tworzywo sztuczne, biały, Przełącznik obrotowy, 4 położenia przełączania I-II-III-IV, bez samopowrotu, kąt załączenia 4x90°, 3h/6h/9h/12h



Nazwa markowa produktu	SIRIUS ACT
oznaczenie produktu	Przełącznik
wykonanie produktu	Element uruchamiający/sygnalizacyjny
oznaczenie typu produktu	3SU1
Linia produktów	tworzywo sztuczne, czarny, 22 mm
Obudowa	
Liczba punktów sterowniczych	1
Element uruchamiajacy	
konstrukcja mechanizmu napędowego	Przełącznik obrotowy
sposób działania napędu	Bez samopowrotu, 4x90° (3/6/9/12)
rozszerzenie produktu	
● opcjonalny element świecący	Nie
● opcjonalnie moduł zestyku	Tak
kolor napędu	biały
materiał napędu	Tworzywo
Kształt napędu	Przycisk
średnica zewnętrzna napędu	29,5 mm
Liczba pozycji łączeniowych	4
Kąt załączenia	
● zgodnie z ruchem wskazówek zegara	360°
● przeciwnie do ruchu wskazówek zegara	360°
Pierścień frontowy	
element składowy produktu pierścień metalowy	Tak
materiał pierścienia	Tworzywo
kolor pierścienia	Czarny
Ogólne dane techniczne	
Stopień ochrony IP	IP66, IP67, IP69(IP69K)
Stopień ochrony NEMA	1, 2, 3, 3R, 4, 4X, 12, 13
odporność na wstrząsy	
● **zgodnie z IEC 60068-2-27**	Półfala sinusoidalna 15g / 11 ms
● do aplikacji kolejowych zg. z DIN EN 61373	Kategoria 1, Klasa B
wytrzymałość zmęczeniowa	
● **zgodnie z IEC 60068-2-6**	10 ... 500 Hz: 5g
● do aplikacji kolejowych zg. z DIN EN 61373	Kategoria 1, klasa B
częstotliwość przełączania maksymalny	1 800 1/h
żywotność mechaniczna (liczba cykli łączeniowych) typowy	1 000 000

Zmiany zastrzeone
© Copyright Siemens

oznaczenie środków roboczych zgodnie z IEC 81346-2:2009	S
Dyrektywa RoHS (data)	10/01/2014
SVHC substance name	Melamine CAS-No. 108-78-1
Waga netto na jedn.	23 g
Warunki środowiska	
temperatura otoczenia	
● podczas pracy	-25 ... +70 °C
● podczas magazynowania	-40 ... +80 °C
Kategoria środowiskowa podczas pracy zg. z IEC 60721	3M6, 3S2, 3B2, 3C3, 3K6 (w przypadku względnej wilgotności powietrza w zakresie 10 ... 95%)
Instalacja/ Mocowanie/ Wymiary	
wysokość	29,5 mm
szerokość	29,5 mm
Kształt otworu instalacyjnego	Okrągły
Średnica montażowa	22,3 mm
dodatnia tolerancja średnicy montażowej	0,4 mm
wysokość montażowa	28,8 mm
szerokość montażowa	29,5 mm
głębokość montażowa	29,4 mm
Zezwolenia Certyfikaty	
deklaracja środowiskowa produktu	
● współczynnik ocieplenia globalnego [eq CO2] / podczas produkcji	0.566 kg
● współczynnik ocieplenia globalnego [eq CO2] / podczas eksploatacji	0.235 kg
● współczynnik ocieplenia globalnego [eq CO2] / po End of Life	-0.0145 kg
● współczynnik ocieplenia globalnego [eq CO2] / ogółem	0.787 kg

Environment

Environmental Confirmations

General Product Approval

General Product Approval | **Test Certificates** | **Maritime application**

Type Test Certificates/Test Report

other

Confirmation

Więcej informacji

Informacje dotyczące opakowania
Informacje dotyczące opakowania
Information for data generation and storage
https://support.industry.siemens.com/cs/ww/en/view/109995012
Information- and Downloadcenter
https://www.siemens.com/ic10
Industry Mall (System zamawiania online)
https://mall.industry.siemens.com/mall/pl/pl/Catalog/product?mlfb=3SU1000-2AS60-0AA0
CAx-Online-Generator
https://support.automation.siemens.com/WW/CAXorder/default.aspx?lang=en&mlfb=3SU1000-2AS60-0AA0
Service&Support
https://support.industry.siemens.com/cs/ww/en/ps/3SU1000-2AS60-0AA0

© Copyright Siemens

Image database (product images, 2D dimension drawings, 3D models, device circuit diagrams, EPLAN macros, ...)
https://www.automation.siemens.com/bilddb/cax_de.aspx?mlfb=3SU1000-2AS60-0AA0&lang=en

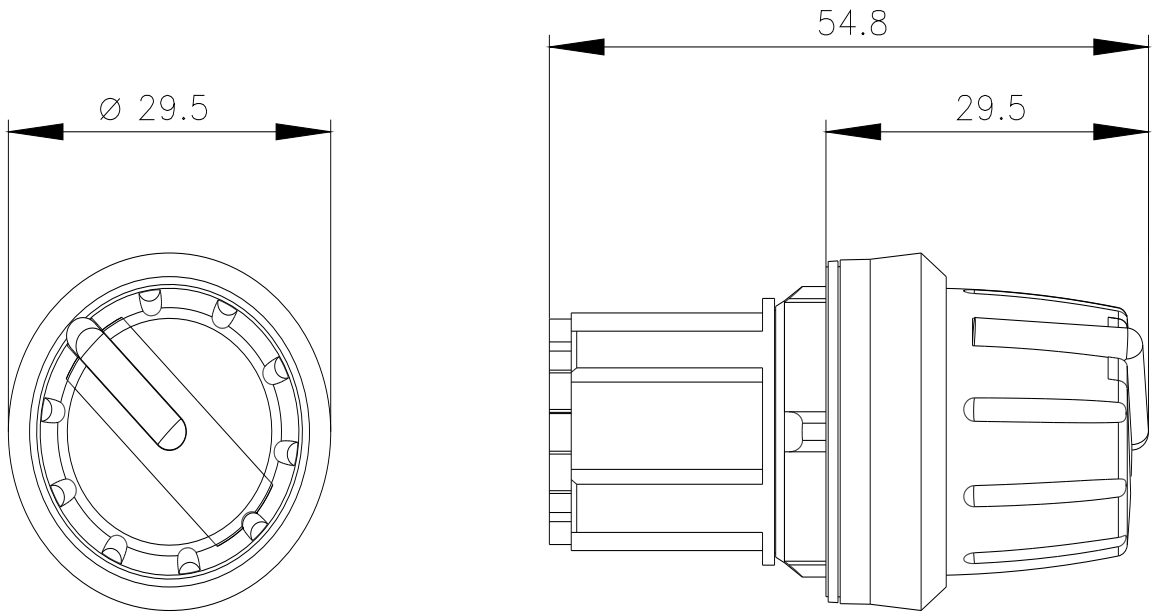

Ostatnia zmiana: 18.09.2025

Zmiany zastrzeone
© Copyright Siemens