LPMLD7

JEDNOCZĘŚCIOWA LAMPKA LED, KOLOR BIAŁY, 48VAC/DC



Przeznaczenie produktu			Jednoczęściowa lampka LED, światło ciągłe
Seria produktu			LPML
Charakterystyka ogólna			
Kolor			Przezroczysty
Materiał			Poliamid
Stopień ochrony według IEC			Stopień ochrony z przodu: IP66, IP67, IP69K; od tyłu IP20
Właściwości elektryczne			
Częstotliwość znamionowa		Hz	50-60
Napięcie zasilania (AC)		V	48 (-15% … +10% Ue)
Napięcie zasilania (DC)		V	48 (-15% … +10% Ue)
Trwałość			
elektryczna		hours	>30000
Właściwości mechaniczne			
Moment obrotowy dokręcania zacisków maks.		Nm	0.8
Zacisk śrubowy			Zacisk śrubowy
Przekrój przewodu			
	Przekrój przewodu AWG/kcmil		
	min.		18
	maks.		16
	IEC		
	maks.	mm²	2.5
Montaż			Montaż nakrętką Ø22 mm
Masa		g	21
Dane techniczne UL			
Stopień ochrony według UL			Typ 1, 2, 3R, 4, 4X, 12, 12K od przodu
Warunki otoczenia			
Temperatura			
	Temperatura pracy		
	min.	°C	-25
	maks.	°C	+70
Wymiary			

The characteristics described in this document are subject to updates or modifications at any time. The descriptions, technical and functional information, illustrations and instructions in this brochure are purely illustrative, and are consequently not contractually binding

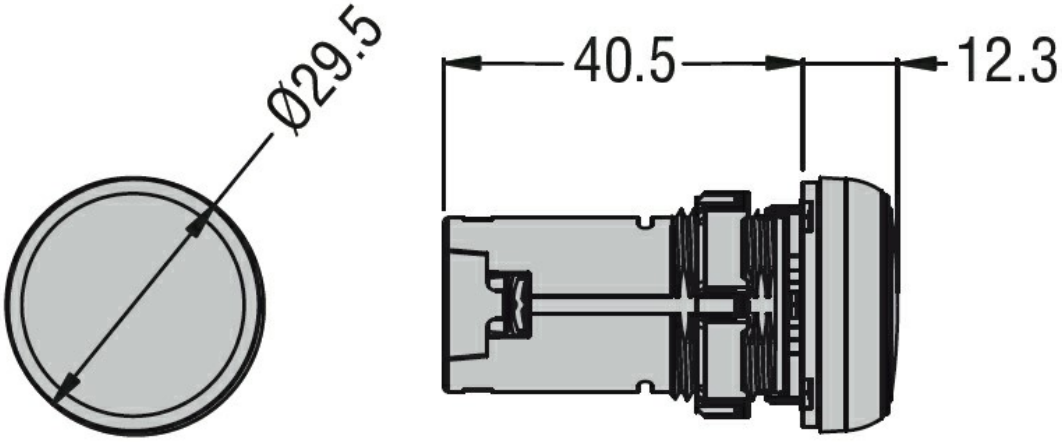

Schemat połączeń elektrycznych

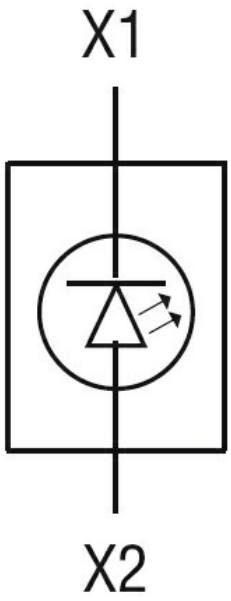

Certyfikaty i zgodność

Zgodność

CSA C22.2 n° 14
IEC/EN/BS 60947-1
IEC/EN/BS 60947-5-1
UL508

Certyfikaty

cULus
EAC

Klasyfikacja ETIM

ETIM 8,0	EC000272 - Lampka sygnalizacyjna, kompletna

The characteristics described in this document are subject to updates or modifications at any time. The descriptions, technical and functional information, illustrations and instructions in this brochure are purely illustrative, and are consequently not contractually binding