# LPMLA1

JEDNOCZĘŚCIOWA LAMPKA LED, KOLOR POMARAŃCZOWY, 12VAC/DC



| | | | |
|---|---|---|---|
| Przeznaczenie produktu | | | Jednoczęściowa lampka LED, światło ciągłe |
| Seria produktu | | | LPM |
| **Charakterystyka ogólna** | | | |
| Kolor | | | Pomarańczowy |
| Typ pozycji | | | Jednoczęściowa lampka |
| Materiał | | | Poliamid |
| Stopień ochrony według IEC | | | Stopień ochrony z przodu: IP66, IP67, IP69K; od tyłu IP20 |
| **Właściwości elektryczne** | | | |
| Częstotliwość znamionowa | | Hz | 50-60 |
| Napięcie zasilania (AC) | | V | 12 (-15% … +10% Ue) |
| Napięcie zasilania (DC) | | V | 12 (-15% … +10% Ue) |
| **Trwałość** | | | |
| elektryczna | | hours | >30000 |
| **Właściwości mechaniczne** | | | |
| Moment obrotowy dokręcania zacisków maks. | | Nm | 0.8 |
| Zacisk śrubowy | | | Zacisk śrubowy |
| Przekrój przewodu | | | |
| | Przekrój przewodu AWG/kcmil | | |
| | min. | | 18 |
| | maks. | | 16 |
| | IEC | | |
| | maks. | mm² | 2.5 |
| Montaż | | | Montaż nakrętką Ø22 mm |
| Masa | | g | 21 |
| **Dane techniczne UL** | | | |
| Stopień ochrony według UL | | | Typ 1, 2, 3R, 4, 4X, 12, 12K od przodu |
| **Warunki otoczenia** | | | |
| Temperatura | | | |
| | Temperatura pracy | | |
| | min. | °C | -25 |
| | maks. | °C | +70 |
| **Wymiary** | | | |


The characteristics described in this document are subject to updates or modifications at any time. The descriptions, technical and functional information, illustrations and instructions in this brochure are purely illustrative, and are consequently not contractually binding

# LPMLA1

JEDNOCZĘŚCIOWA LAMPKA LED, KOLOR POMARAŃCZOWY, 12VAC/DC

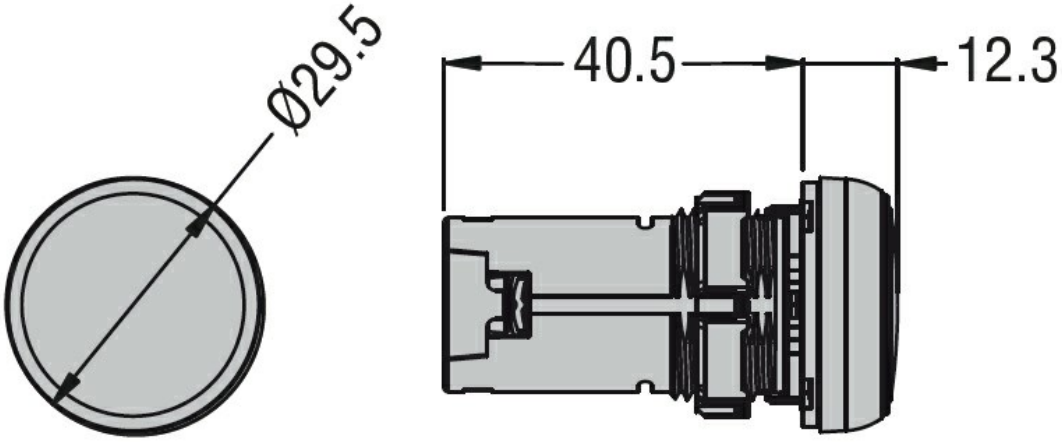


## Schemat połączeń elektrycznych

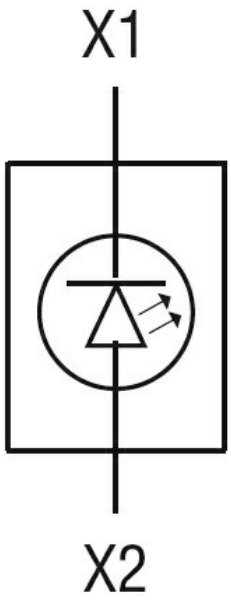


## Certyfikaty i zgodność

Zgodność

| | |
|---|---|
| | CSA C22.2 n° 14 |
| | IEC/EN/BS 60947-1 |
| | IEC/EN/BS 60947-5-1 |
| | UL508 |

Certyfikaty

| | |
|---|---|
| | cULus |
| | EAC |

## Klasyfikacja ETIM

| | |
|---|---|
| ETIM 8,0 | EC000272 - Lampka sygnalizacyjna, kompletna |


The characteristics described in this document are subject to updates or modifications at any time. The descriptions, technical and functional information, illustrations and instructions in this brochure are purely illustrative, and are consequently not contractually binding