GE0630ET4

ROZŁĄCZNIK CZTEROPOLOWY W UKŁADZIE PRZEŁĄCZNYM, 630A, AC21A



Przeznaczenie produktu			Rozłącznik w układzie przełącznym
Seria produktu			GE
Liczba pól		Nr.	4
Typ napięcia roboczego			AC
Właściwości styków			
Prąd roboczy termiczny umowny Ith, IEC ≤ 40°C		A	630
Znamionowe napięcie izolacji Ui IEC/EN		V	1000
Znamionowe napięcie udarowe Uimp		kV	12
Znamionowy prąd roboczy Ie			
AC21A			
	400 V	A	630
	500 V	A	630
	690 V	A	630
AC22A			
	400 V	A	630
	500 V	A	630
	690 V	A	500
AC23A			
	400 V	A	500
	500 V	A	315
Rozproszenie mocy na pole maks.		W	44.5
Znamionowa moc robocza AC23A			
	400 V	kW	200
	690 V	kW	216
Znamionowy prąd krótkotrwały wytrzymywany (1s) Icw (rms)		kA	13
Znamionowy prąd zwarciowy (rms)		kA	100
Wkładka bezpiecznikowa		Class/A	gG630
Zdolność załączania AC23A 400 V		A	6300
Trwałość mechaniczna		cycles	10000
Trwałość elektryczna AC21A		cycles	1000 (AC23A 400V)
Właściwości mechaniczne			
Pozycja montażowa			
	normalna		Płaszczyzna pionowa
	dozwolona		Dowolna
Montaż			Śruba
Zaciski			
	Typ zacisków		Szyna
	Zacisk śrubowy		M12
Moment obrotowy dokręcania zacisków			
	maks.	Nm	24
	maks.	lbin	18
Przekrój przewodu			

The characteristics described in this document are subject to updates or modifications at any time. The descriptions, technical and functional information, illustrations and instructions in this brochure are purely illustrative, and are consequently not contractually binding

GE0630ET4

ROZŁĄCZNIK CZTEROPOLOWY W UKŁADZIE PRZEŁĄCZNYM, 630A, AC21A

Wymiary mostka łączeniowego maks.			40x5
Warunki otoczenia			
Temperatura pracy			
	min.	°C	-25
	maks.	°C	55
Temperatura składowania			
	min.	°C	-40
	maks.	°C	70
Maks. wysokość		m	3000
Odporność i zabezpieczenie			
Stopień ochrony IP od frontu			IP20
Stopień zanieczyszczenia			3

Wymiary

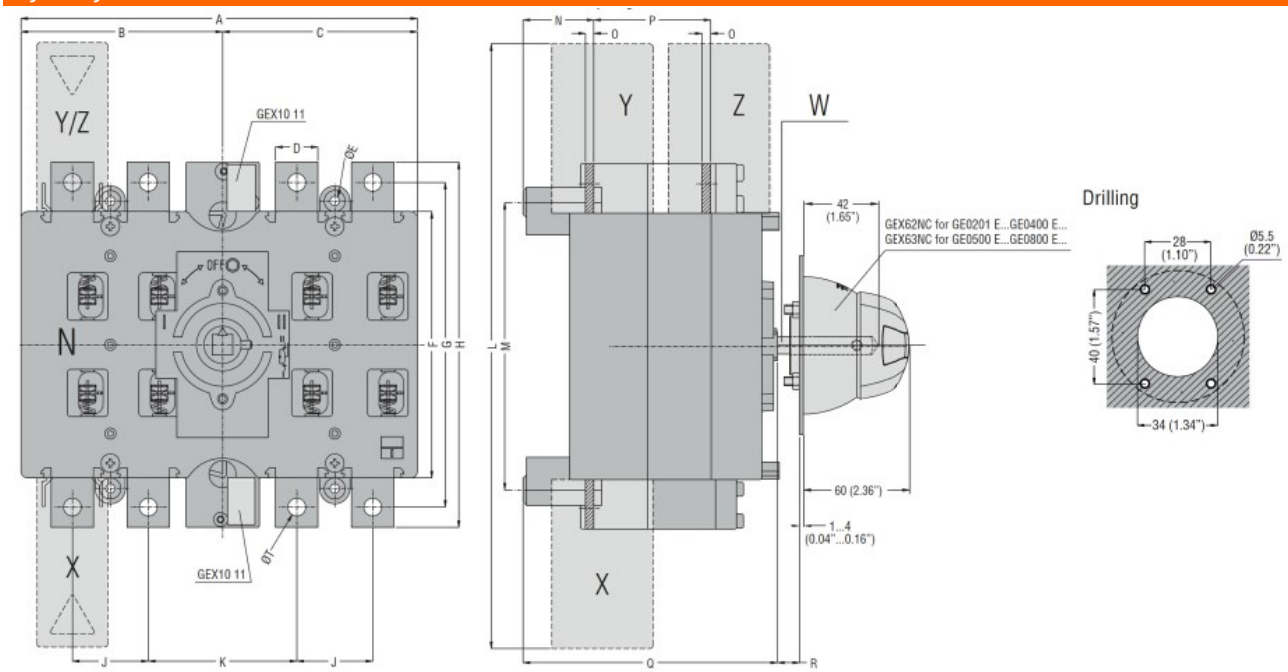

TYPE	A	B	C	D	ØE	F	G	H	J	K	L	M	N	O	P	Q	R Max	S	ØT	U	V	Shaft extension W	Terminal covers (N° of pcs/set) X (line 1)	Y (line 2)	Z (load)
GE0201 E GE0250 E GE0315 E GE0400 E	235 (9.25")	119.5 (4.70")	115.5 (4.55")	25 (0.98")	5.5 (0.22")	157 (6.18")	192 (7.56")	216 (8.50")	45 (1.77")	88 (3.46")	357 (14.05")	170 (6.69")	42 (1.65")	3 (0.12)	67 (2.64")	151 (5.94")	437 (17.2")	143 (5.63")	M10	133 (5.24")	142 (5.59")	GEX7227N GEX7375N GEX7536N ☐ 10 (0.6")	GEX82 12 (3)	GEX82 11 (3)	GEX83 12 (3)
GE0201 ET4 GE0250 ET4 GE0315 ET4 GE0400 ET4																							GEX82 13 (4)	GEX82 13 (4)	GEX83 12 (4)
GE0500 E GE0630 E GE0800 E	321 (12.63")	162 (6.38")	159 (6.26")	40 (1.57")	7 (0.27")	232 (9.13")	282 (11.10")	312 (12.28")	65 (2.56")	121 (4.73")	482 (18.98")	247 (9.72")	46 (1.81")	5 (0.20")	87 (3.42")	180 (7.09")	417 (16.42")	176 (6.93")	M12	186 (7.32")	171 (6.73")	GEX7195N GEX7345N GEX7535N ☐ 10 (0.6")	GEX82 22 (3)	GEX82 21 (3)	GEX83 21 (3)
GE0500 ET4 GE0630 ET4 GE0800 ET4																			M12				GEX82 23 (4)	GEX82 23 (4)	GEX83 22 (4)

Schemat połączeń elektrycznych

The characteristics described in this document are subject to updates or modifications at any time. The descriptions, technical and functional information, illustrations and instructions in this brochure are purely illustrative, and are consequently not contractually binding

GE0630ET4

ROZŁĄCZNIK CZTEROPOLOWY W UKŁADZIE PRZEŁĄCZNYM, 630A, AC21A

GE0201 ET4 - GE1600 ET4

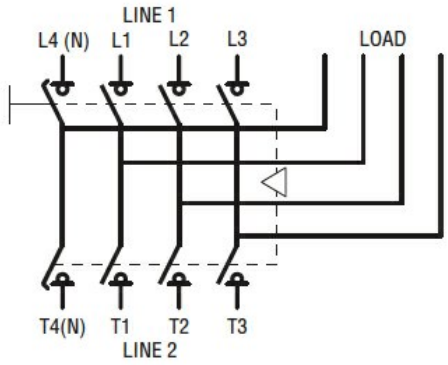

Certyfikaty i zgodność

Zgodność

	IEC/EN 60947-1
	IEC/EN 60947-3

Certyfikaty

	EAC

Klasyfikacja ETIM

ETIM 8,0	EC000216 - Rozłącznik izolacyjny

The characteristics described in this document are subject to updates or modifications at any time. The descriptions, technical and functional information, illustrations and instructions in this brochure are purely illustrative, and are consequently not contractually binding