BFA03270230

ROZRUSZNIK GWIAZDA-TRÓJKĄT, ZŁOŻONY, BEZ OBUDOWY, CZAS ROZRUCHU DO 12 SEKUND I MAKSYMALNIE 30 ROZRUCHÓW NA GODZINĘ, MAKS. PRĄD ROBOCZY 50A. NAPIĘCIE CEWKI 230VAC 50/60HZ



Przeznaczenie produktu			Rozrusznik gwiazda-trójkąt
Seria produktu			BFA032
Właściwości elektryczne			
Maksymalny prąd roboczy (≤440 V)		A	50
Komponenty			
W zestawie standardowy stycznik			BF3200A / BF3200A / BF2510A
W zestawie standardowy przekaźnik cieplny			No
Możliwość zakupu dodatkowego przekaźnika termicznego			RF38
W zestawie standardowy zestyk pomocniczy			BFX1020 / BFX1011 / BFX1011
Właściwości styków			
Standardowe moce silnika wg IEC			
	230 V	kW	15
	400 V	kW	25
	440 V	kW	25
	500 V	kW	25
Właściwości mechaniczne			
Masa		g	1900
Wymiary			

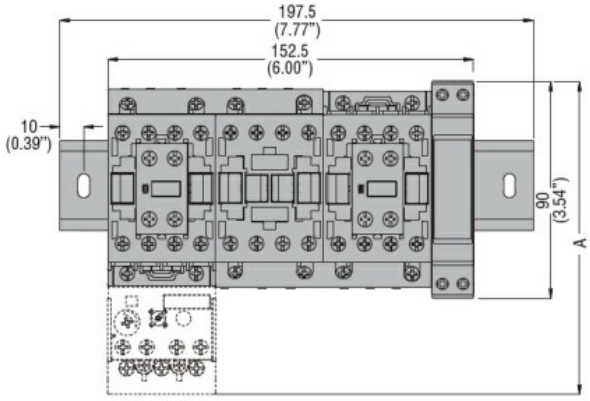

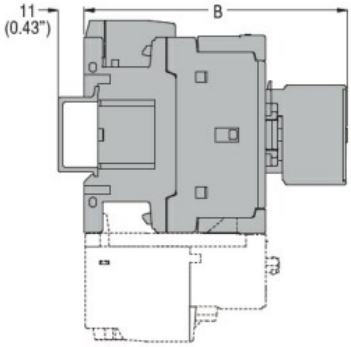

STARTER TYPE	A	B
BFA009 70	130.5 (5.14")	109.5 (4.31")
BFA012 70	130.5 (5.14")	109.5 (4.31")
BFA018 70	130.5 (5.14")	109.5 (4.31")
BFA025 70	130.5 (5.14")	109.5 (4.31")
BFA026 70	135 (5.14")	119 (4.68")
BFA032 70	135 (5.14")	119 (4.68")
BFA038 70	135 (5.14")	119 (4.68")
BFA050 70	173 (6.81")	142 (5.59")
BFA065 70	173 (6.81")	142 (5.59")
BFA080 70	183 (7.20")	142 (5.59")

Schemat połączeń elektrycznych

The characteristics described in this document are subject to updates or modifications at any time. The descriptions, technical and functional information, illustrations and instructions in this brochure are purely illustrative, and are consequently not contractually binding

BFA03270230

ROZRUSZNIK GWIAZDA-TRÓJKĄT, ZŁOŻONY, BEZ OBUDOWY, CZAS ROZRUCHU DO 12 SEKUND I MAKSYMALNIE 30 ROZRUCHÓW NA GODZINĘ, MAKS. PRĄD ROBOCZY 50A. NAPIĘCIE CEWKI 230VAC 50/60HZ

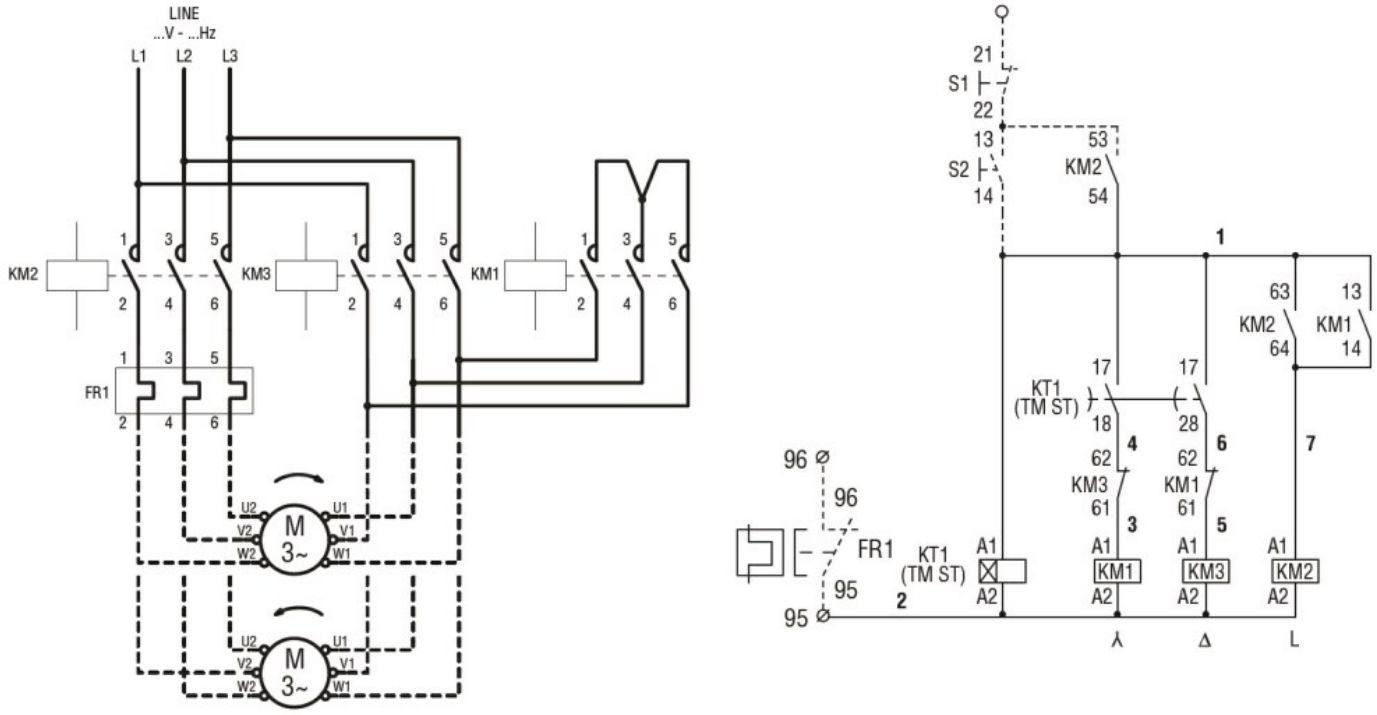

Certyfikaty i zgodność

Zgodność

IEC/EN 60947-1

IEC/EN 60947-4-9

Certyfikaty

/

Klasyfikacja ETIM

ETIM 8,0

EC001037 - Układ rozruchowy silnika

The characteristics described in this document are subject to updates or modifications at any time. The descriptions, technical and functional information, illustrations and instructions in this brochure are purely illustrative, and are consequently not contractually binding