# Arkusz danych produktu

Specyfikacje



## Przycisk do testu, Harmony 9001K, Ø30, zielony, 24 V AC/DC, metalowy, ośmiokątny

9001KT35LRR31

## Parametry podstawowe

| | |
|---|---|
| **Gama produktów** | Harmony 9001K |
| **Typ produktu lub komponentu** | Push-to-test pilot light |
| **Skrócona nazwa urządzenia** | 9001K |
| **typ elementu napędowego** | Samoczynny powrót |
| **Rodzaj elementu napędowego** | Czerwony wystający, Nieoznakowana |

## Parametry uzupełniające

| | |
|---|---|
| **Materiał maskownicy** | Metal |
| **Średnica montażowa** | 30 mm |
| **Kształt główki elementu sygnalizacyjnego** | Ośmiokątny |
| **źródło światła** | LED |
| **źródło światła** | LED |
| **Mocowanie źródła światła** | BA 9s |
| **Zasilanie elementu świetlnego** | Bezpośredni |
| **Znamionowe napięcie zasilania [Us]** | 24 V AC/DC |
| **Znamionowe napięcie zasilania [Us]** | 24...28 V AC/DC |
| **typ i konfiguracja styków** | 1 ZAŁ/WYŁ |
| **przyłącza - zaciski** | Zaciski śrubowe 1 x 0.22...2 x 1.5 mm² zgodnie z IEC 60947-1 |
| **Moment dokręcania** | 0,8 N.m zgodnie z IEC 60947-1 |
| **Kształt łba śruby** | Otworami krzyżowymi |
| **Trwałość mechaniczna** | 5000000 cykl |
| **Położenie pracy** | W każdym położeniu |
| **Znamionowe napięcie izolacji [Ui]** | 250 V (stopień zanieczyszczenia 3) zgodnie z IEC 60947-1 |
| **znamionowe napięcie udarowe wytrzymywane [Uimp]** | 2,5 kV zgodnie z IEC 60947-1 |
| **Materiał styków** | Styki ze stopu srebra |
| **Działanie styków** | Standardowe |
| **Skuteczne otwarcie** | Bez |
| **Zabezpieczenie przeciwzwarciowe** | 10 A kaseta bezpiecznika zgodnie z IEC 60947-5-1 |
| **Znamionowy prąd cieplny przy konwekcyjnym chłodzeniu powietrznym [Ith]** | 10 A |

Wyłączenie odpowiedzialności: Niniejsza dokumentacja nie pełni funkcji zastępczej i nie powinna być wykorzystywana do określenia niezawodności lub przydatności opisanych w niej produktów do konkretnych zastosowań użytkownika

| | |
|---|---|
| **znamionowy prąd załączalny zwarciowy [Icm]** | 0,1 kA w 600 V DC-13, 7200 VA<br>0,27 kA w 250 V DC-13, 7200 VA<br>0,55 kA w 125 V DC-13, 7200 VA<br>12 kA w 600 V AC-15, 7200 VA<br>15 kA w 480 V AC-15, 7200 VA<br>30 kA w 240 V AC-15, 7200 VA<br>60 kA w 120 V AC-15, 7200 VA |
| **Znamionowy prąd wyłączalny** | 1,2 kA w 600 V AC-15, 720 VA<br>1,5 kA w 480 V AC-15, 720 VA<br>3 kA w 240 V AC-15, 720 VA<br>6 kA w 120 V AC-15, 720 VA<br>0,1 kA w 600 V DC-13<br>0,27 kA w 250 V DC-13<br>0,55 kA w 125 V DC-13 |
| **Masa produktu** | 0,235 kg |
| **prezentacja urządzenia** | Kompletny produkt |
| **kolor wkładki, elementu napędowego lub soczewki** | Czerwony |
| **Typ soczewki** | Fresnel |
| **Znamionowe napięcie zasilania [Us]** | 24...28 V |
| **Kolor źródła światła** | Czerwony |
| **materiał soczewki** | Poliwęglan |
| **Rozmiar** | 30 mm |

## Środowisko pracy

| | |
|---|---|
| **Normy** | IEC 60947-1<br>IEC 60947-5-4<br>CSA C22.2 Nr 14<br>UL 508<br>JIS C8201-5-1<br>JIS C 852<br>IEC 60947-5-1<br>JIS C8201-1 |
| **Certyfikaty produktu** | UL 508<br>NEMA |
| **Pokrycie ochronne** | TC |
| **Temepratura otoczenia dla przechowywania** | -40…70 °C |
| **Temperatura otoczenia dla pracy urządzenia** | -25…70 °C |
| **Odporność na wibracje** | 7 gn (f= 2…500 Hz) conforming to IEC 60068-2-6 |
| **Odporność na wstrząsy** | 50 gn zgodnie z IEC 60068-2-27 |
| **Klasa ochrony przez porażeniem prądem elektryczny** | Klasa ii conforming to IEC 61140 |
| **Stopień ochrony IP** | IP65/IP66 |
| **stopień ochrony NEMA** | NEMA 1<br>NEMA 12<br>NEMA 13<br>NEMA 2<br>NEMA 3<br>NEMA 3R<br>NEMA 4 |

## Jednostka opakowania

| | |
|---|---|
| **Jednostka miary opakowania 1** | PCE |
| **Ilość jednostek w opakowaniu 1** | 1 |
| **Wysokość opakowania 1** | 5,08 cm |

| | |
|---|---|
| **Szerokość opakowania 1** | 5,842 cm |
| **Długość opakowania 1** | 11,43 cm |
| **Waga opakowania 1** | 181,437 g |

## Warunki gwarancji

| | |
|---|---|
| **Gwarancja (w miesiącach)** | 18 |

## Environmental Data

Firma Schneider Electric dąży do osiągnięcia statusu zerowej emisji netto do 2050 r. dzięki partnerstwom w łańcuchu dostaw, materiałom o mniejszym wpływie na środowisko i gospodarce obiegu zamkniętego za pośrednictwem naszej trwającej kampanii "Use Better, Use Longer, Use Again" w celu wydłużenia żywotności produktów i możliwości recyklingu.

Environmental Data - objaśnienie >

Jak oceniamy zrównoważony rozwój produktów >

### Wpływ na środowisko

| | |
|---|---|
| Ujawnienie informacji o wpływie na środowisko | Środowiskowy profil produktu |

## Use Better

### Materiały i opakowania

| | |
|---|---|
| Opakowanie wykonane z kartonu pochodzącego z recyklingu | **Tak** |
| Opakowanie bez tworzywa sztucznego | **Tak** |
| Numer SCIP | **Ae0c4eb9-0bfb-40a4-851f-5c619fbe777d** |
| Dyrektywa RoHS UE | Zgodny z przepisami o wyłączeniu |
| Rozporządzenie REACh | Referencja zawiera SVHC powyżej wartości progowej |

## Use Longer

### Wydłużenie żywotności

| | |
|---|---|
| Naprawa | **Nie** |

## Use Again

### Przepakowanie i regeneracja

| | |
|---|---|
| Kulistość – profil | Informacja o żywotności |
| Odbiór | **Tak** |
| Etykieta WEEE | **Produkt należy zutylizować zgodnie z obowiązującymi na terenie Unii Europejskiej przepisami dotyczącymi odpadów i nie może on zostać wyrzucony wraz ze zwykłymi odpadami.** |

Dimensions Drawings

## Dimensions

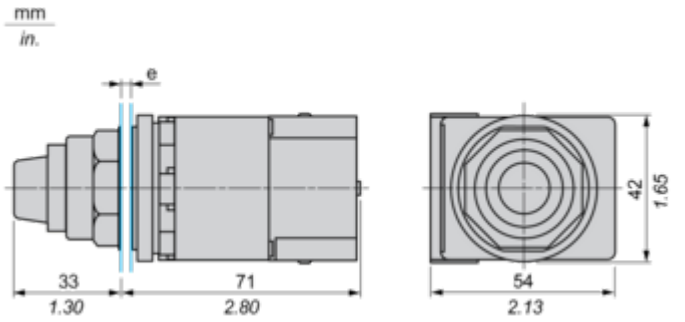


**e** panel thickness: 1 to 6 mm / 0.04 to 0.24 in.

Mounting and Clearance

## Contact Block Mounting Position

Top and Rear views

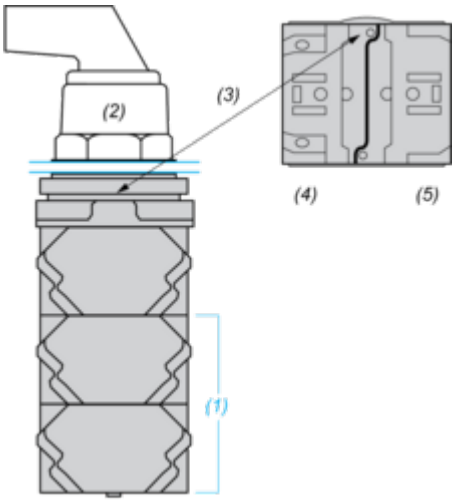


**(1)** It is possible to mount up to 3 levels of contacts blocks (maximum of 6 contacts blocks)
**(2)** Operator
**(3)** Locating notch
**(4)** Side 1
**(5)** Side 2

## Panel Cut-Out

### Clearance

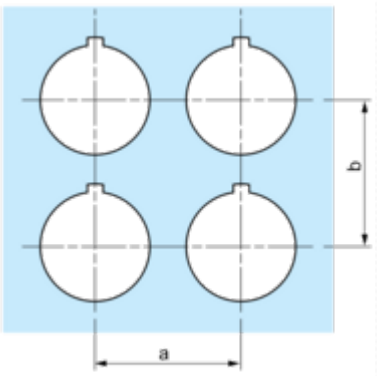


| Legend plate | a min. | | b min. | |
|---|---|---|---|---|
| | mm | in. | mm | in. |
| 9001KN2•• | 57.2 | 2.25 | 44.5 | 1.75 |
| 9001KN3•• | 57.2 | 2.25 | 50.8 | 2.00 |

### Individual Cut-outs Details

2 alternatives

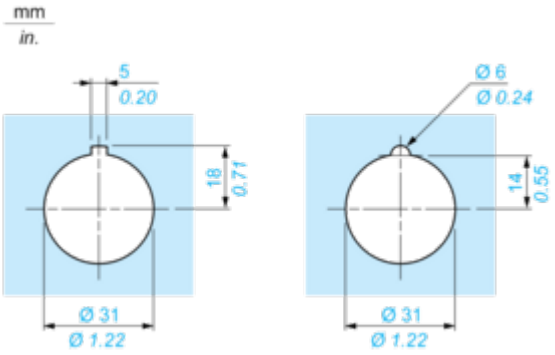

Offer Marketing Illustration

**Product benefits / Features**



Offer Marketing Illustration

**Product benefits / Features**

