SZB35H7 Szyna EURO

1,0 Grubość blachy: 1,0 mm

Informacje

Zastosowanie
Montaż bezpieczników, styczników, przekaźników

Materiał
S - stal cynkowana met. Sendzimira PN-EN 10346:2015-09
Na zamówienie:
F - stal cynkowana metodą zanurzeniową PN-EN ISO 1461:2023-02
L - lakierowanie w standardowej palecie RAL

Dodatkowe informacje
– przy zamówieniu ponad 500 szt., możliwość wykonania dowolnych odcinków do 3 m

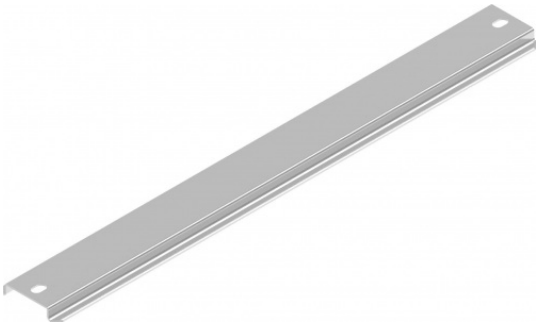

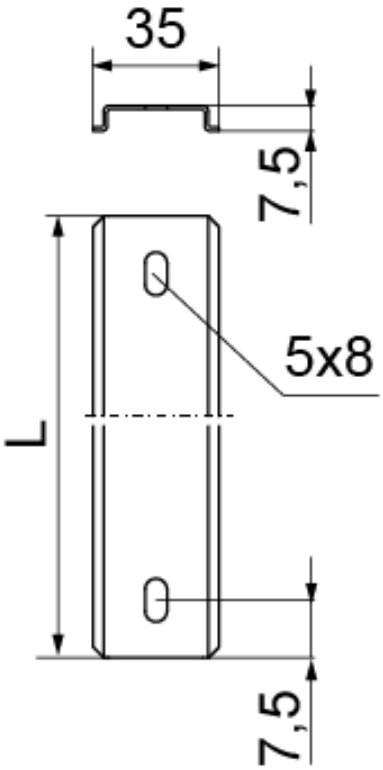

Wersje

Symbol	Numer katalogowy	Wymiar L (mm)	Waga 1 szt. (kg)	Ilość (szt.)
SZB35H7/095	613395	950	0,28	50
SZB35H7/1	613310	1 000	0,30	50
SZB35H7/2	613320	2 000	0,60	30
SZB35H7/3	613330	3 000	0,90	30


BAKS