karta katalogowa | nr katalogowy: 207-1431

Gelbox; odgałęźnik; do przewodów instalacyjnych; z żelem; seria 221; złączki maks. 6 mm²; bez złączek instalacyjnych; wielkość 1; szary

https://www.wago.com/207-1431



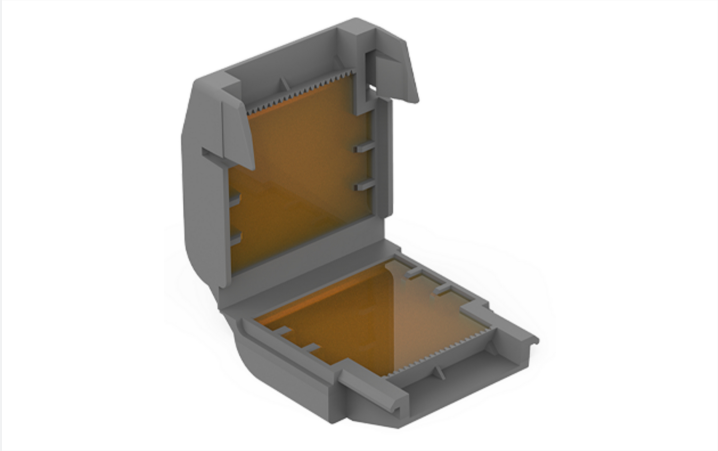

kolor: szary

Parametry zacisków

Typ połączenia 1

sposób otwierania zacisku	zaczep

Wymiary

szerokość	38 mm / 1.496 in
wysokość	21,3 mm / 0.839 in
głębokość	42,5 mm / 1.673 in

Dane mechaniczne

konstrukcja	wielkość 1
typ mocowania	połączenia swobodne
stopień ochrony	IPX8
odpowiedni	do złączki instalacyjnej 6 mm²

Dane materiałowe

specyfikacja danych materiałowych	patrz tutaj
kolor	szary
materiał obudowy	polipropylen
obciążenie ogniowe	0 MJ
masa	27,8 g

Warunki środowiskowe

temperatura otoczenia (praca)	-55 … +85°C
temperatura otoczenia (przechowywanie)	0 … +40°C

Dane handlowe

szt./opak.	48 (4) szt.
rodzaj opakowania	karton
kraj pochodzenia	IT
GTIN	4066966150018
numer taryfy celnej	39269097900

klasyfikacja produktu

UNSPSC	39121722
ETIM 9.0	EC001170
ETIM 10.0	EC001170
ECCN	NO US CLASSIFICATION

Zgodność z wymaganiami ochrony środowiska

status zgodności z dyrektywą RoHS	Compliant,No Exemption

Dokonywanie zmian zastrzeżone. Należy stosować się do dokumentacji technicznej produktów.