GAZ032

ROZŁĄCZNIK IZOLACYJNY TRZYPOLOWY W OBUDOWIE, 32A (AC21A), POKRĘTŁO ŻÓŁTO/CZERWONE



Przeznaczenie produktu			Rozłączniki izolacyjne w obudowie
Seria produktu			GAZ
Liczba pól		Nr.	3
Typ napięcia roboczego			AC
Właściwości styków			
Prąd roboczy termiczny umowny Ith, IEC ≤ 40°C		A	32
Znamionowe napięcie izolacji Ui IEC/EN		V	1000
Znamionowe napięcie udarowe Uimp		kV	8
Znamionowy prąd roboczy Ie			
AC21A			
	400 V	A	32
	500 V	A	32
	690 V	A	32
AC22A			
	400 V	A	32
	500 V	A	32
	690 V	A	32
AC23A			
	400 V	A	32
	500 V	A	25
	690 V	A	25
Rozproszenie mocy na pole maks.		W	0.6
Znamionowa moc robocza AC23A			
	400 V	kW	15
	690 V	kW	22
Moc bierna przy załączaniu kondensatorów przy			
Znamionowy prąd zwarciowy (rms)		kA	10
Wkładka bezpieczenikowa		Class/A	gG32
Zdolność załączania AC23A 400 V		A	320
Zdolność wyłączania AC 23 A 400 V		A	256
Trwałość mechaniczna		cycles	100000
Trwałość elektryczna AC21A		cycles	100000
Właściwości mechaniczne			
Pozycja montażowa			
	normalna		Płaszczyzna pionowa
	dozwolona		Dowolna
Zaciski			
	Typ zacisków		Imbus
	Szerokość zacisków	mm	5.6
	Wysokość zacisków	mm	6.5
	Zacisk śrubowy		M4
	Narzędzie do zacisków		Phillips 2
Moment obrotowy dokręcania zacisków			

The characteristics described in this document are subject to updates or modifications at any time. The descriptions, technical and functional information, illustrations and instructions in this brochure are purely illustrative, and are consequently not contractually binding

	min.	Nm	1.8
	maks.	Nm	2
	min.	lbin	16
	maks.	lbin	18
Przekrój przewodu			
	IEC min.	mm²	0.75
	IEC maks.	mm²	16
	AWG/kcmil min.		18
	AWG/kcmil maks.	kcmil	6
Warunki otoczenia			
Temperatura pracy			
	min.	°C	-25
	maks.	°C	+55
Temperatura składowania			
	min.	°C	-40
	maks.	°C	+70
Maks. wysokość		m	3000
Odporność i zabezpieczenie			
Stopień ochrony IP od frontu			IP65
Stopień ochrony IP			IP65
Stopień zanieczyszczenia			3
Wymiary			

The characteristics described in this document are subject to updates or modifications at any time. The descriptions, technical and functional information, illustrations and instructions in this brochure are purely illustrative, and are consequently not contractually binding

GAZ032

ROZŁĄCZNIK IZOLACYJNY TRZYPOLOWY W OBUDOWIE, 32A (AC21A), POKRĘTŁO ŻÓŁTO/CZERWONE

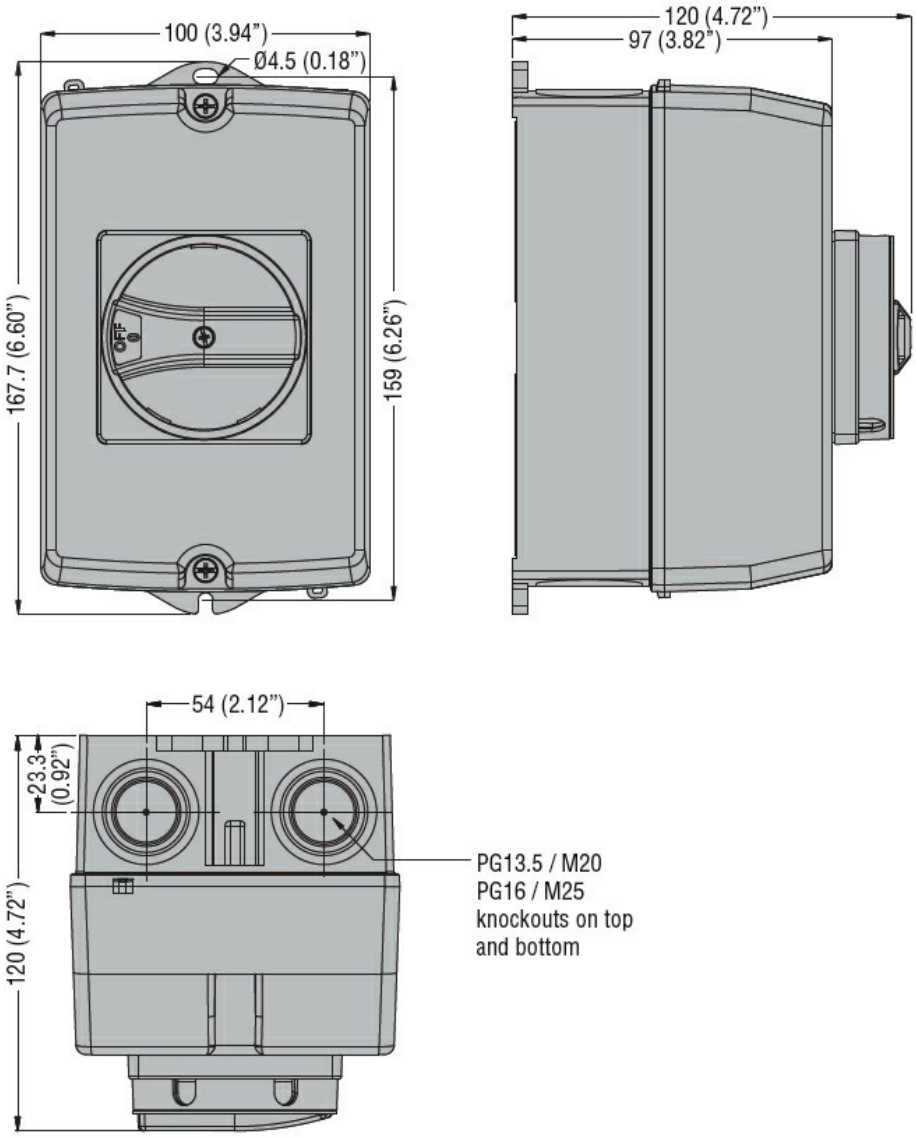

Schemat połączeń elektrycznych

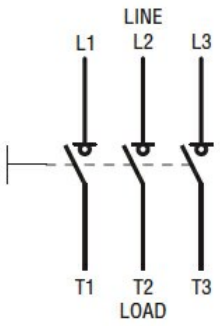

Certyfikaty i zgodność

Zgodność

	IEC/EN 60947-1
	IEC/EN 60947-3

Certyfikaty

	EAC

Klasyfikacja ETIM

The characteristics described in this document are subject to updates or modifications at any time. The descriptions, technical and functional information, illustrations and instructions in this brochure are purely illustrative, and are consequently not contractually binding

ETIM 8,0

EC000216 - Rozłącznik izolacyjny

The characteristics described in this document are subject to updates or modifications at any time. The descriptions, technical and functional information, illustrations and instructions in this brochure are purely illustrative, and are consequently not contractually binding