PL **Satyniarka sieciowa**
Instrukcja obsługi z kartą gwarancyjną

CZ **Stroj na saténové povrchové úpravy**
Návod k obsluze se záručním listem

SK **Satinačná brúska**
Užívateľská príručka so záručným listom

LT **Elektrinė sendinimo mašinėlė**
Naudojimo instrukcija su Garantiniu lapu

LV **Pulēšanas mašīna**
Lietošanas instrukcija ar garantijas talonu

HU **Palástcsiszoló**
Használati Utasítás Garanciajeggyel

RO **Mașina de șlefuit și satinat**
Instrucțiuni de utilizare și certificat de garanție

SI **Stroj za satiniranje**
Navodila za uporabo z garancijskim listom

HR **Satinirka za poliranje**
Upute za uporabu s jamstvenim listom

BG **Машина за полиране с мрежово захранване**
Инструкции за експлоатация с гаранционна карта

UA **Мережевий виполювач з потужністю**
Інструкція з експлуатації з гарантійним талоном

EN **Burnishing machine**
Operating instructions with warranty card

DE **Satiniermaschine Netzbetrieb**
Bedienungsanleitung mit Garantiekarte

FR **Machine à satiner**
Mode d'emploi avec carte de garantie



PL Wszelkie prawa zastrzeżone. Niniejsze opracowanie jest chronione prawem autorskim. Kopiowanie lub rozpowszechnianie Instrukji Obsługi we fragmentach albo w całości bez zgody Dedra Exim zabronione Dedra Exim zastrzega sobie prawo do wprowadzania zmian konstrukcyjno-technicznych oraz kompletacyjnych bez uprzedniego powiadamiania. Zmiany te nie mogą stanowić podstawy do reklamowania produktu. Instrukcja obsługi dostępna na stronie www.dedra.pl

CZ Všechna práva vyhrazena. Toto zpracování je chráněno autorským právem. Kopírování nebo šíření Návodu k obsluze v částech nebo vcelku bez souhlasu společnosti Dedra Exim je zakázáno. Dedra Exim si vyhrazuje právo zavádět konstrukční a technické a komplementační změny bez dřívějšího oznámení. Tyto změny nemohou být základem pro reklamování výrobku. Návod k obsluze dostupný na stránkách www.dedra.pl

SK Všetky práva vyhradené. Tieto materiály sú chránené autorskými právami. Kopírovanie prípadne šírenie častí, prípadne celého návodu na obsluhu je bez súhlasu spoločnosti Dedra Exim zakázané. Dedra Exim si vyhradzuje právo na vykonávanie konštrukčno-technických zmien, a zmien doplnkového príslušenstva, bez predchádzajúceho upozornenia. Tieto zmeny nemôžu byť dôvodom na reklamáciu výrobku. Užívateľská príručka je dostupná na webovej stránke www.dedra.pl

LT Visos teisės saugomos. Šis kūrinys yra saugomas autorinių teisių įstatymų. Eksploatavimo instrukcijos arba jos fragmentų kopijavimas ir platinimas be „Dedra Exim“ sutikimo draudžiamas. „Dedra Exim“ pasilieka sau teisę įvesti konstrukcijos, techninius arba komplektacijos pokyčius be išankstinio įspėjimo. Šie pokyčiai negali būti skundo dėl produkto pagrindu. Naudojimo instrukcija yra prieinama svetainėje: www.dedra.pl

LV Visas tiesības pasargātas. Šis izdevums ir sargāts ar autortiesību. Lietošanas Instrukcijas kopēšana vai izplatīšana pilnīgi vai fragmentos bez Dedra Exim firmas piekrišanas ir aizliegta. Firma Dedra Exim atstāj sev tiesību veikt konstrukcijas-tehnikas izmaiņu, kā arī komplektācijas izmaiņu bez iepriekšēja paziņojuma. Šīs izmaiņas nevar būt par pamatu produkta reklamēšanai. Lietošanas instrukcija pieejama mājaslapā www.dedra.pl

HU Minden jog fenntartva. A jelen kiadvány szerzői jogokkal védve. A Használati Utasítás másolása vagy terjesztése egészében vagy részleteiben a Dedra Exim írásos engedélye nélkül tilos A Dedra Exim fenntartja magának a szerkezeti-műszaki, valamint komplettálási változtatások előzetes bejelentés nélküli bevezetésének jogát. Ezek a változások nem szolgálhatnak alapjául a termék reklamációjának. A használati utasítás a weboldalon elérhető www.dedra.pl.

RO Toate drepturile rezervate. Această redactare este protejată prin legea dreptului de autor. Este interzisă copierea, reproducerea în orice fel sau multiplicarea și distribuirea parțială sau în totalitate a Manualului de utilizare fără permisiunea firmei Dedra Exim Firma Dedra Exim își rezervă dreptul de a face modificări tehnice și constructive sau de completare a dispozitivului fără o notificare prealabilă. Aceste modificări nu pot constitui temei pentru reclamarea produsului. Instrucţiunea de deservire accesibilă pe pagina www.dedra.pl

SI Vse pravice pridržane. Ta navodila so zaščitena na podlagi predpisov o avtorskih pravicah. Prepovedano je kopiranje ali razširjanje teh navodil za uporabo po delih ali v celoti brez soglasja Dedra Exim. Dedra Exim si pridržuje pravico do uvajanja konstrukcijsko-tehničnih in kompletacijskih sprememb brez predhodnega obvestila. Te spremembe ne morejo biti podlaga za prijavo reklamacije. Navodila za uporabo so na voljo na strani www.dedra.pl

HR Sva prava su rezervirana. Ovo djelo je zaštićeno autorskim pravom. Zabranjeno je kopiranje ili distribucija Uputa za uporabu u dijelovima ili u cijelosti bez pristanka Dedra Exima Dedra Exim zadržava pravo uvođenja promjena konstrukcijskih, tehničkih i završnih bez prethodne obavijesti. Ove promjene ne mogu predstavljati osnovu za reklamiranje proizvoda. Upute za uporabu dostupne su na web stranici www.dedra.pl

BG Всички права са запазени. Това проучване е защитено с авторски права. Копирането или разпространението на ръководството за потребителя на части или изцяло без разрешението на Dedra Exim е забранено Dedra Exim си запазва правото да прави промени в дизайна, техниката и окомплектовката без предварително уведомление. Тези промени не могат да бъдат основание за рекламиране на продукта. Ръководството за потребителя е достъпно на адрес www.dedra.pl

UA Всі права захищені. Ця робота захищена авторським правом. Копіювання або розповсюдження Посібника користувача повністю або частково без дозволу Dedra Exim заборонено Dedra Exim залишає за собою право вносити зміни в конструкцію, технічні характеристики та комплектацію без попереднього повідомлення. Ці зміни не можуть бути підставою для реклами продукту. Посібник користувача доступний на сайті www.dedra.pl

EN All rights reserved. This work is protected by copyright. Copying or distribution of the User Manual in parts or in full without Dedra Exim's permission is prohibited Dedra Exim reserves the right to make design, technical and completion changes without prior notice. These changes may not constitute grounds for advertising the product. User manual available at www.dedra.pl

DE Alle Rechte vorbehalten. Dieses Dokument ist urheberrechtlich geschützt. Die Vervielfältigung oder Weitergabe der Betriebsanleitung, auch auszugsweise, ist ohne Zustimmung von Dedra Exim nicht gestattet. Dedra Exim behält sich das Recht vor, ohne vorherige Ankündigung, konstruktive und technische Änderungen sowie Änderungen des Lieferumfangs vorzunehmen. Diese Änderungen können nicht als Grundlage für Beanstandungen verwendet werden. Die Betriebsanleitung finden Sie unter www.dedra.pl

FR Tous droits réservés. Le présent document est protégé par le droit d'auteur. La copie ou la diffusion du mode d'emploi, en tout ou en partie, sans l'accord de Dedra Exim est interdite. Dedra Exim se réserve le droit d'apporter des modifications techniques et de conception sans préavis. Ces modifications ne peuvent constituer un motif de réclamation concernant le produit. Le mode d'emploi est disponible sur le site www.dedra.pl

1. Zdjęcia i rysunki

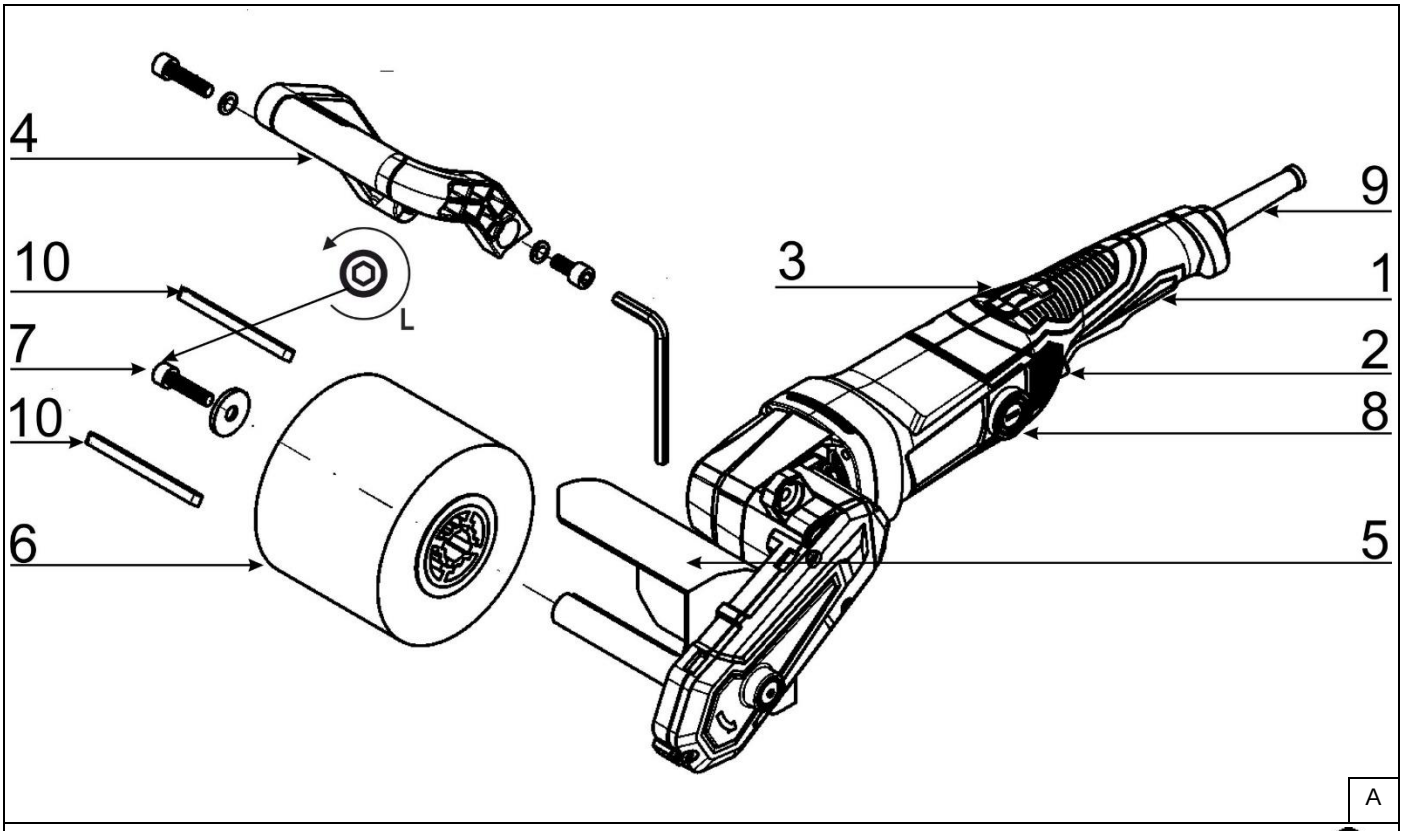

A

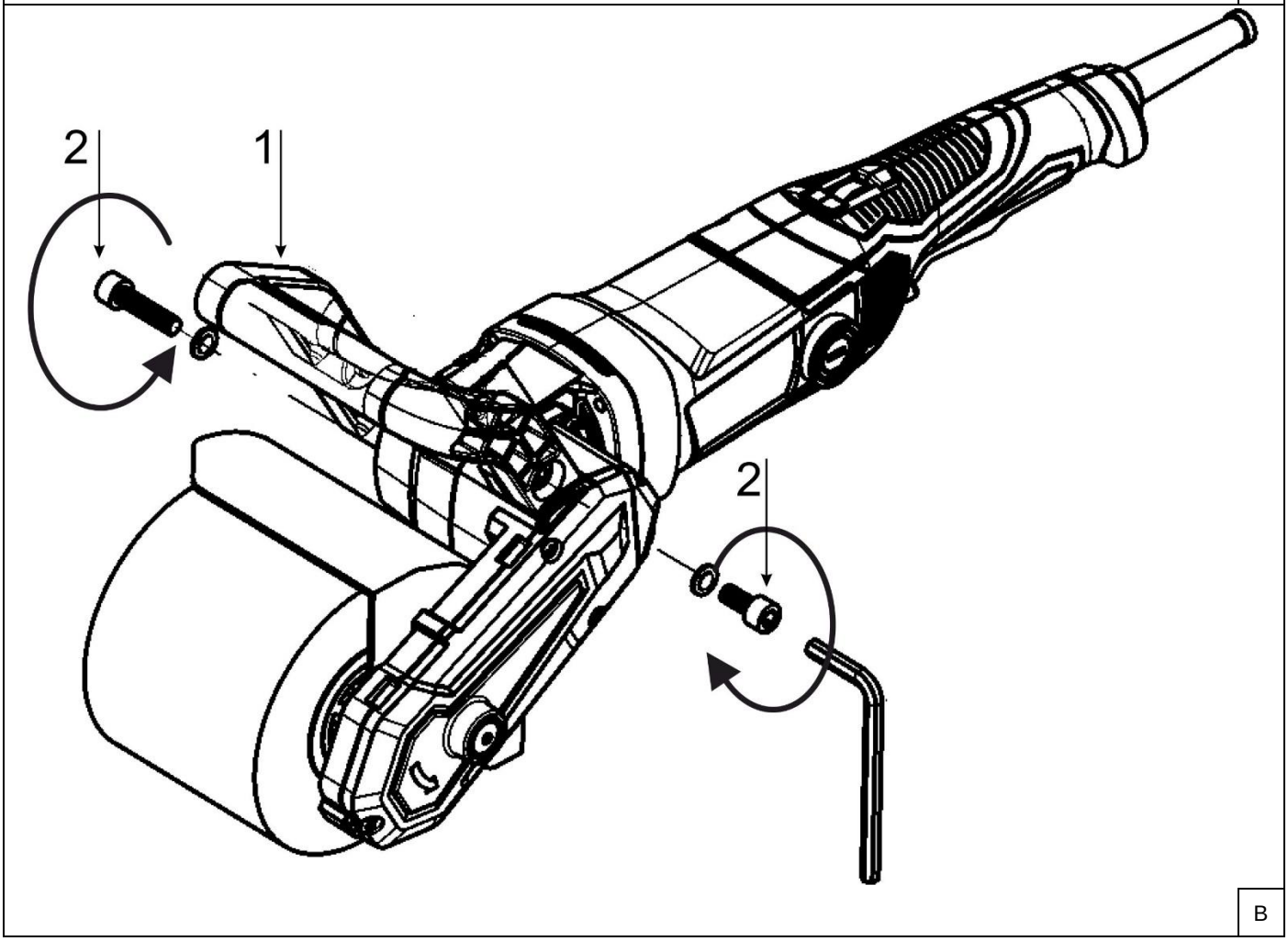

B

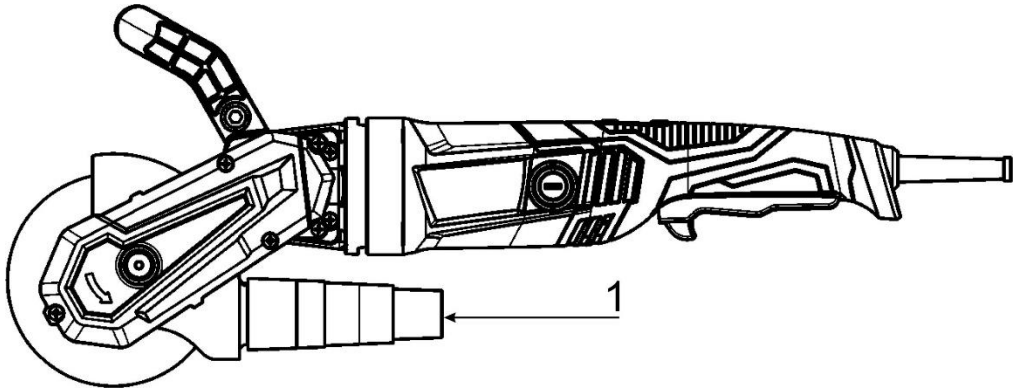
1

C

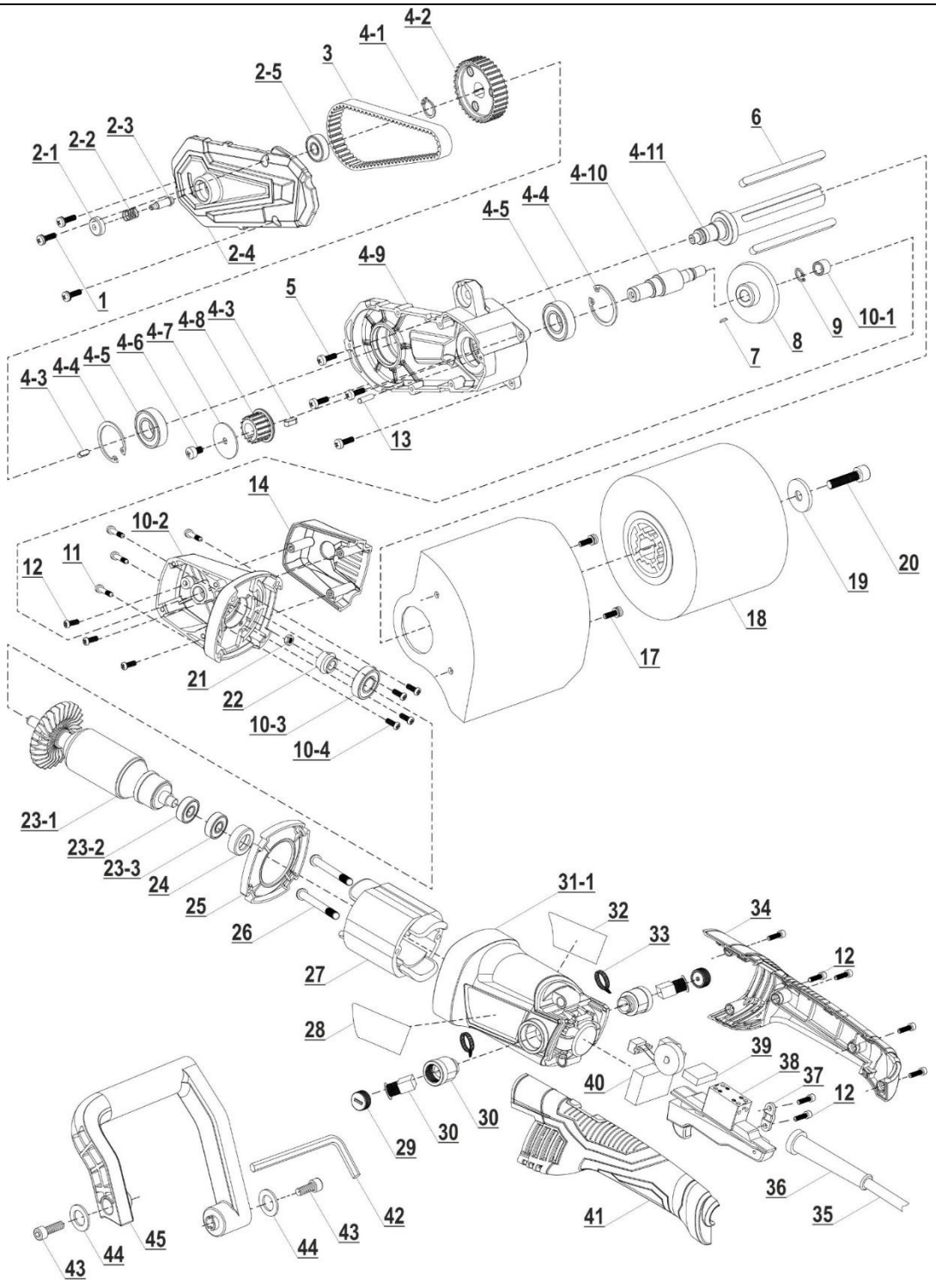
1
2-1
2-2
2-3
2-4
2-5
3
4-1
4-2
4-3
4-4
4-5
4-6
4-7
4-8
4-9
4-10
4-11
5
6
7
8
9
10-1
10-2
10-3
10-4
11
12
13
14
17
18
19
20
21
22
23-1
23-2
23-3
24
25
26
27
28
29
30
31-1
32
33
34
35
36
37
38
39
40
41
42
43
44
45

D

Opis piktogramów / Popis použitých piktogramů / Opis používaných piktogramov / Panaudotų piktogramų aprašymas / Lietoto piktogrammu apraksts / Az alkalmazott piktogramok magyarázata / Descrierea pictogramelor / Opis piktogramov / Opis piktograma / Описание на пиктограмите / Опис піктограм / Description of pictograms / Beschreibung der Piktogramme / Description des pictogrammes

	**Nakaz: przeczytaj instrukcję obsługi** / Příkaz: přečtěte návod k obsluze / Príkaz: oboznámte sa s užívateľskou príručkou / Privaloma: perskaitykite aptarnavimo instrukciją / Norādījums: rūpīgi iepazīstieties ar lietotāja rokasgrāmatā sniegto informāciju / Utasítás: olvassa el az útmutatót / Obilgatoriu: citiți manualul de utilizare / Ukaz: preberi navodila za uporabo / Nalog: pročitajte upute za uporabu / Заповедта: прочетете ръководството за употреба / Заборона: прочитайте інструкцію з експлуатації / Warrant: read the instruction manual / Pflicht: Handbuch lesen / Obligatoire : lire le mode d'emploi
	**Nakaz: stosować środki ochrony wzroku** / Příkaz: používejte ochranné brýle / Príkaz: používajte ochranné okuliare / Privaloma: naudoti apsauginius akinius / Norādījums: nēsājiet aizsargacenes / Utasítás: viseljen védőszemüveget / Ordre: utiliser les lunettes de protection / Indicación: usar las gafas de protección / Obligatoriu: folosiţi ochelari de protecţie / Bevel: draag veiligheidsbril / Gebot: Schutzbrille tragen / Obvezno: uporabljajte zaščito za oči / Redoslijed: koristite zaštitne naočale / Задължително: използвайте средства за защита на очите / Обов'язково: використовувати захисні окуляри / Warrant: use safety glasses / Pflicht: Schutzbrille tragen / Obligatoire : utiliser des équipements de protection oculaire
	**Nakaz: stosować środki ochrony słuchu** / Používejte ochranu sluchu / Používajte chrániče sluchu / Privaloma: naudoti apsauginius akinius / Lietojiet dzirdes aizsardzības līdzekļus / Utasítás: használjon fülvédőt / Trebuie să folosi-ţi aparate pentru protecţia auzului / Prepoved: uporabljajte ščitnike za ušesa / Redoslijed: koristite zaštitu za sluh / Забранено: използвайте предпазни средства за уши / Заборона: використовувати засоби захисту вух / Warrant: Wear hearing protection / Pflicht: Gehörschutz verwenden / Obligatoire : utiliser des protections auditives
	**Nakaz: stosować środki ochrony dróg oddechowych /** Příkaz: používejte prostředky pro ochranu dýchacích cest / Príkaz: používajte ochranné prostriedky na ochranu dýchacích ciest / Privaloma: naudoti kvėpavimo takų apsaugos priemones / Pieprasījums: izmantot elpceļu attiecīgu aizsardzību / Utasítás: használjon légúti védelmi felszerelést / Obligatoriu: utilizaţi echipament de protecţie a căilor respiratorii Obvezno: uporabljajte zaščito dihal / Naredba: koristiti zaštitu za disanje / Задължително: използвайте дихателна защита / Обов'язково: використовувати засоби захисту органів дихання / Warrant: use respiratory protection / Pflicht: Atemschutz verwenden / Obligatoire : utiliser des équipements de protection respiratoire
	**Informacja: Urządzenie w II klasie odporności /** Informace: zařízení v druhé třídě ochrany / Informácia: zariadenie v druhej triede ochrany / Informacija: įrankio saugumo nuo elektros smūgio klasės / Informācija: ierīce atbilst otrajai aizsardzības klasei / Információ: a termék második osztályú besorolással rendelkezik / Informaţie: dispozitiv din clasa a doua de protecţie împotriva / Informacije: naprava v zaščitnem razredu II / Podaci: uređaj u drugoj klasi zaštite / Информация: устройство в клас на защита II / Інформація: пристрій з класом захисту II / Information: Equipment in immunity class II / Information: Geräte der Störfestigkeitsklasse II / Information : Appareil de classe de résistance II

PL Spis treści

1. Zdjęcia i rysunki
2. Opis urządzenia
3. Przeznaczenie urządzenia
4. Ograniczenie użycia
5. Dane techniczne
6. Przygotowanie do pracy
7. Podłączenie do sieci
8. Włączanie urządzenia
9. Użytkowanie urządzenia
10. Bieżące czynności obsługowe
11. Części zamienne i akcesoria
12. Samodzielne usuwanie usterek
13. Kompletacja urządzenia
14. Informacja dla użytkowników o pozbywaniu się urządzeń elektrycznych i elektronicznych
15. Wykaz części do rysunku złożeniowego
16. Karta gwarancyjna

Deklaracja zgodności została dołączona do instrukcji jako oddzielny dokument. W przypadku braku deklaracji zgodności należy się skontaktować z Dedra Exim Sp. z o.o.
Ogólne przepisy bezpieczeństwa zostały dołączone do instrukcji jako oddzielna broszura.

OSTRZEŻENIE. Przeczytać wszystkie ostrzeżenia oznaczone symbolem i wszystkie instrukcje.

Nieprzestrzeganie podanych niżej ostrzeżeń i wskazówek dotyczących bezpieczeństwa może być przyczyną porażenia prądem elektrycznym, pożaru lub poważnych obrażeń.

Zachować wszystkie ostrzeżenia i instrukcje do przyszłego użytku.

2. Opis urządzenia

Rys. A: 1. – włącznik główny, 2 – blokada włącznika, 3 – regulator prędkości obrotowej, 4 – rękojeść pomocnicza, 5 – osłona szczotki, 6 – szczotka, 7 – wkręt blokujący szczotkę, 8 – zaślepka szczotkotrzymacza, 9 – przewód zasilający, 10 – kliny blokujące szczotkę

3. Przeznaczenie urządzenia

Satyniarka ręczna DED7933 jest przeznaczona do obróbki takiej jak satynowanie, strukturyzowanie, polerowanie, szczotkowanie, wygładzanie, odrdzewianie lub usuwanie zadziorów na powierzchniach ze stali, stali nierdzewnej i metali nieżelaznych. Możliwe jest również obrabianie różnych gatunków drewna, oczyszczanie ich i nadawanie struktury (charakterystyczne rowki i wyżłobienia w materiale).
Dopuszcza się wykorzystanie urządzenia w pracach remontowo-budowlanych, warsztatach naprawczych, w pracach amatorskich przy równoczesnym przestrzeganiu warunków użytkowania i dopuszczalnych warunków pracy, zawartych w instrukcji obsługi.

4. Ograniczenia użycia

Urządzenie może być użytkowane tylko zgodnie zamieszczonymi poniżej „Dopuszczalnymi warunkami pracy".
Produktu nie wolno używać do szlifowania na mokro. Produktu nie wolno używać do obróbki materiałów szkodliwych dla zdrowia i łatwopalnych (np. azbest, magnez).
Samowolne zmiany w budowie mechanicznej i elektrycznej, wszelkie modyfikacje, czynności obsługowe nieopisane w instrukcji obsługi będą traktowane jako bezprawne i powodują natychmiastową utratę praw gwarancyjnych, a deklaracja zgodności traci ważność.
Użytkowanie niezgodne z przeznaczeniem, bądź niezgodnie z instrukcją obsługi spowoduje natychmiastową utratę praw gwarancyjnych.

Dopuszczalne warunki pracy
S1 – praca ciągła

5. Dane techniczne

Model	DED7933
Napięcie zasilania [V]	230
Częstotliwość zasilania [Hz]	50
Moc znamionowa [W]	1300
Prędkość obrotowa silnika [min-1]	900-3700
Maksymalna średnica końcówki roboczej [mm]	120
Stopień ochrony przed dostępem bezpośrednim	IP20
Klasa ochronności	II
Poziom ciśnienia dźwięku LpA [dB(A)]	88
Poziom mocy dźwięku LwA [dB(A)]	99
Niepewność pomiarowa KpA [dB(A)]	3
Niepewność pomiarowa KwA [dB(A)]	3
Poziom drgań na rękojeści [m/s^2]:	8,85
Niepewność pomiaru K [m/s^2]	1,5
Masa [kg]	2,8

Informacja na temat drgań i hałasu
Wartość łączona drgań a_h oraz niepewność pomiaru określono zgodnie z normą EN 62841-2-4 i podano w tabeli.

Emisja hałasu została określona zgodnie z EN 62841-1, wartości podano powyżej w tabeli.

⚠ UWAGA Hałas może spowodować uszkodzenie słuchu, podczas pracy zawsze należy używać środków ochrony słuchu!

Deklarowana łączna wartość drgań została zmierzona zgodnie ze standardową metodą badania i może być wykorzystana do porównania jednego urządzenia z drugim. Podany poziom drgań może być również wykorzystywany do wstępnej oceny narażenia na drgania.
Poziom drgań podczas rzeczywistego użytkowania urządzenia może się różnić od zadeklarowanych wartości, w zależności od sposobu użycia narzędzi roboczych, w szczególności od rodzaju obrabianego przedmiotu oraz od konieczności określenia środków mających na celu ochronę operatora. Aby dokładnie oszacować narażenia w rzeczywistych warunkach użytkowania, należy wziąć pod uwagę wszystkie części cyklu operacyjnego, obejmujące także okresy, gdy urządzenie jest wyłączone lub gdy jest ono włączone, ale nie jest używane do pracy.

6. Przygotowanie do pracy

⚠ UWAGA Wszystkie czynności przygotowawcze przeprowadzać przy urządzeniu odłączonym od źródła zasilania.

1. Założenie rękojeści dodatkowej (pomocniczej) (rys. B)
Nałożyć krótszą część rękojeści na wycięcia w korpusie urządzenia, lekko odchylić dłuższą część i nałożyć na wycięcia po drugiej stronie. Dokręcić (krótszy wkręt po lewej stronie, dłuższy po prawej patrząc od korpusu urządzenia).
2. Założenie końcówki roboczej na wałek (rys. A)
Odkręcić wkręt i zdjąć nakrętkę. Na wałek nasunąć szczotkę drucianą lub nylonową) Następnie nałożyć nakładkę. Wsunąć kliny blokujące szczotkę w wycięcia na wałku. Wkręcić wkręt i dokręcić kluczem ampulowym. Wkręt jest dokręcany w kierunku odwrotnym do kierunku ruchu wskazówek zegara.
3. Założenie króćca odciągu urobku (rys. C)
Pod osłoną szlifierki znajduje się wąska szczelina, na którą należy nałożyć gumową nakładkę z króćcem do odciągania urobku. Na króciec należy założyć końcówkę odciągu urobku (np. odkurzacza przemysłowego).
Po wykonianiu czynności przygotowawczych podłączyć urządzenie do zasilania i uruchomić urządzenie na ok. 30 sekund. Sprawdzić, czy nie wpada w drgania bądź wibracje. W przypadku stwierdzenia nieprawidłowego działania urządzenia zdjąć końcówkę roboczą i założyć ją jeszcze raz, uważnie wsuwając w wałek i dokładnie dokręcając wkręt. Sprawdzić ponownie.
Jeżeli urządzenie cały czas wpada w drgania bądź w wibracje, nie pracować urządzeniem, przekazać je do serwisu.

7. Podłączenie do sieci

Przed podłączeniem urządzenia do źródła prądu należy upewnić się, czy napięcie zasilania odpowiada wartości podanej na tabliczce znamionowej.
Instalacja zasilająca powinna być wykonana zgodnie z zasadniczymi wymaganiami dotyczącymi instalacji elektrycznych i spełniać wymogi bezpieczeństwa użytkowania. Parametry minimalnego przekroju przewodu zasilającego oraz nominalnej wartości bezpiecznika w zależności od mocy urządzenia podano w poniższej tabeli:

Moc urządzenia [W]	Minimalny przekrój przewodu [mm^2]	Minimalna wartość bezpiecznika typu C [A]
700÷1400	1	10

Instalacja winna być wykonana przez uprawnionego elektryka. W przypadku korzystania z przedłużaczy należy zwrócić uwagę by przekrój żyły nie był mniejszy od wymaganego (patrz tabela). Przewód elektryczny ułożyć tak, aby w czasie pracy nie był narażony na przecięcie. Nie używać uszkodzonych przedłużaczy. Okresowo sprawdzać stan techniczny przewodu zasilającego. Nie ciągnąć za przewód zasilający.

8. Włączanie urządzenia

⚠ UWAGA Przed uruchomieniem urządzenia bezwzględnie wykonać czynności opisane w rozdziale „Przygotowanie do pracy".

W celu włączenia urządzenia należy odblokować przycisk włącznika, a następnie wcisnąć włącznik. W celu poprawienia komfortu użytkowania, włącznik można pozostawić w pozycji włączony. Urządzenie będzie działać do momentu ponownego naciśnięcia włącznika.

9. Użytkowanie urządzenia

Satyniarka jest przeznaczona do obróbki takiej jak satynowanie, strukturyzowanie, polerowanie, szczotkowanie, wygładzanie, odrdzewianie lub usuwanie zadziorów na powierzchniach ze stali, stali nierdzewnej i metali nieżelaznych. Satyniarka pozwala na oczyszczenie powierzchni z np. zadziorów, rdzy, farby itp. oraz nadanie struktury obrabianemu materiałowi. W zależności od prędkości obrotowej można nadawać mnej bądź bardziej wyraźną strukturę (charakterystyczne wyżłobienia, efekt szczotkowanej stali bądź szczotkowanego aluminium itp.).
Materiał przeznaczony do obrobki powinien być stabilnie zamocowany do np. stołu warsztatowego. Operator urządzenia powienien stosować środki ochrony indywudalnej.
Po wykonaniu wszystkich czynności przygotowawczych można przystąpić do obróbki materiału. Zaleca się przeprowadzić testowe przejście na odpadzie materiału.
Włączyć urządzenie i pozwolić na osiągnięcie maksymalnej prędkości. Rozpocząć obróbkę poprzez przyłożenie szczotki do materiału i przesuwanie urządzenia do przodu i do tyłu. Stosując różne gradacje szczotek uzyskuje się – podobnie, jak przy obróbce np. papierem ściernym – różny stopień gładkości materiału.
Nie należy przytrzymywać szczotki w jednym miejscu, może to spowodować nadmierne wybranie materiału.

10. Bieżące czynności obsługowe

⚠ UWAGA Wszystkie czynności obsługowe przeprowadzać przy urządzeniu odłączonym od źródła zasilania.

Przed każdym uruchomieniem:
- Sprawdzać przed rozpoczęciem pracy, czy szczotka ścierna nie jest wyeksploatowana. W razie potrzeby wymienić.
- Sprawdzać czy otwory wentylacyjne silnika nie są zasłonięte lub zabrudzone. W razie konieczności odsłonić, przedmuchać sprężonym powietrzem, oczyścić wilgotną ściereczką,
- Sprawdzać, czy otwór wylotowy króćca na urobek nie jest zapchany. W razie konieczności oczyścić, np. sprężonym powietrzem.
- sprawdzać stan osłony szczotki, zamocowanie szczotki, zamocowane rękojeści pomocniczej. W razie potrzeby dokręcić wkręty.

Po każdym użyciu
- odłączyć urządzenie od źródła zasilania, aby uniknąć przypadkowego włączenia przez osoby postronne lub podczas przenoszenia. Przechowywać urządzenie odłączone od źródła zasilania.

Wymiana szczotek elektrografitowych
W celu wymiany szczotek odkręcić zaślepki szczotkotrzymaczy. Wyjąć zużyte szczotki, zamontować nowe. Szczotki elektrografitowe zawsze wymieniać parami.

Przechowywanie i transport
Gdy urządzenie nie jest użytkowane, należy przechowywać je odłączone od źródła zasilania, poza zasięgiem dzieci, w suchym i przewiewnym miejscu. Urządzenie oraz inne elementy wymienione w kompletacji należy transportować w miarę możliwości w oryginalnym opakowaniu, w sposób nienarażający ich na działanie szkodliwych warunków otoczenia takich jak: wilgoć, opady atmosferyczne, wysoka temperatura (powyżej 40°C), nacisk mogący skutkować uszkodzeniem mechanicznym i innych, mogących mieć negatywny wpływ na opakowanie lub jego zawartość.

11. Części zamienne i akcesoria

Akcesoria dostępne w sprzedaży:
W celu zakupu części zamiennych i akcesoriów należy skontaktować się z Serwisem Dedra Exim. Dane kontaktowe znajdują się na 1. stronie instrukcji.
Przy zamawianiu części zamiennych prosimy podać numer partii umieszczony na tabliczce znamionowej oraz numer części z rysunku złożeniowego.
W okresie gwarancyjnym naprawy dokonywane są na zasadach podanych w karcie gwarancyjnej. Reklamowany produkt prosimy przekazać do naprawy w miejscu zakupu (sprzedawca zobowiązany jest przyjąć reklamowany produkt), przesłać do serwisu centralnego Dedra Exim lub przesłać do serwisu najbliższego względem miejsca zamieszkania (lista serwisów na stronie www.dedra.pl). Prosimy uprzejmie dołączyć wypełnioną kartę gwarancyjną. Po okresie gwarancyjnym naprawy wykonuje serwis centralny. Uszkodzony produkt należy przesłać do serwisu (koszty wysyłki pokrywa użytkownik).

12. Samodzielne usuwanie usterek

⚠ UWAGA Przed przystąpieniem do samodzielnego usuwania usterek odłączyć urządzenie od zasilania.

Problem	Przyczyna	Rozwiązanie
Urządzenie nie działa	Brak napięcia	Sprawdzić napięcie w gniazdku. Sprawdzić bezpieczniki.
	Źle podłączona wtyczka	Sprawdzić wtyczkę, podłączyć prawidłowo.
	Uszkodzony włącznik	Przekazać urządzenie do serwisu
	Zużyte szczotki elektrografitowe	Wymienić szczotki (patrz pkt. 10)

Silnik przegrzewa się	Zatkane otwory wentylacyjne	Wyczyścić otwory wentylacyjne
	Zbyt duży nacisk na obrabiany materiał	Dopasować nacisk do materiału i mocy urządzenia.
Niska wydajność pracy	Zużyta szczotka ścierna	Wymienić na nową

13. Kompletacja urządzenia

1. Satyniarka sieciowa – 1 szt., rękojeść dodatkowa z kompletem wkrętów – 1 szt. Klin 6 x 86,5 – 2 szt. Króciec do odciągu urobku – 1 szt. szczotka nylonowa – 1 szt., szczotka druciana – 1 szt.

14. Informacja dla użytkowników o pozbywaniu się urządzeń elektrycznych i elektronicznych (dotyczy gospodarstw domowych)



Przedstawiony symbol umieszczony na produktach lub dołączonej do nich dokumentacji informuje, że nieprawnych urządzeń elektrycznych lub elektronicznych nie można wyrzucać razem z odpadami bytowymi. Prawidłowe postępowanie w razie konieczności utylizacji, powtórnego użycia lub odzysku podzespołów polega na przekazaniu urządzenia do wyspecjalizowanego punktu zbiórki, gdzie będzie przyjęte bezpłatnie. Informacji o lokalizacji miejsc zbiórki zużytego sprzętu udzielają władze lokalne np. na swoich stronach internetowych.
Prawidłowa utylizacja urządzenia umożliwia zachowanie cennych zasobów i uniknięcie negatywnego wpływu na zdrowie i środowisko, wynikające z możliwości obecności w sprzęcie niebezpiecznych: substancji, mieszanin oraz części składowych.
Nieprawidłowa utylizacja odpadów zagrożona jest karami przewidzianymi w odpowiednich przepisach lokalnych.
Użytkownicy w krajach Unii Europejskiej: W razie konieczności pozbycia się urządzeń elektrycznych lub elektronicznych, prosimy skontaktować się z najbliższym punktem sprzedaży lub z dostawcą, którzy udzielą dodatkowych informacji.
Pozbywanie się odpadów w krajach poza Unią Europejską: Taki symbol dotyczy tylko krajów Unii Europejskiej. W razie potrzeby pozbycia się niniejszego produktu prosimy skontaktować się z lokalnymi władzami lub ze sprzedawcą celem uzyskania informacji o prawidłowym sposobie postępowania.

15. Wykaz części do rysunku złożeniowego

LP	Nazwa części	LP	Nazwa części
1	Śruba	11	Śruba
2	Obudowa paska kompet	12	Śruba
2-1	Obudowa paska kompet	13	Czop cylindra
2-2	Sprężyna	14	Obudowa głowicy
2-3	Blokada wrzeciona	17	Śruba
2-4	Osłona	18	Szczotka
2-4	Wałek	19	Podkładka
2-4	Obudowa część zewnętrzna	20	Śruba
2-5	Łożysko	21	Nakrętka
3	Pasek napędowy	22	Koło zębate atakujące
4	Obudowa przekładni komplet	23	Wirnik
4-1	Segger	24	Osłona gumowa łożyska
4-2	Koło pasowe odbiorcze	25	Przegroda plastikowa
4-3	Klin	26	Śruba
4-4	Pierścień osadczy 37	27	Stojan
4-5	Łożysko	28	Naklejka
4-6	Śruba	29	Zaślepka szczotkotrzymacza
4-7	Uszczelka	30	Szczotki elektrografitowe kpl.
4-8	Koło pasowe napędowe	31	Obudowa korpusu satyniarki
4-9	Osłona	31-1	Obudowa
4-9	Obudowa przekładni	31-2	Szczotkotrzymacz
4-9	Obudowa część zewnętrzna	32	Oznakowanie urządzenia
4-10	Wrzeciono	33	Sprężyna
4-11	Wrzeciono	34	Rękojeść - część prawa
5	Wkręt M4x16	35	Przewód zasilający
6	Klin	36	Osłona
7	Klin	37	Uchwyt przewodu
8	Koło zębate odbiorcze	38	Włącznik
9	Segger	39	Kondensator
10	Obudowa komplet	40	Regulator obrotów
10-1	Tuleja mosiężna	41	Rękojeść część lewa
10-2	Korpus przekładni	42	Klucz S6
10-2	Obudowa	43	Śruba
10-2	Obudowa część zewnętrzna	44	Uszczelka
10-3	Łożysko	45	Rękojeść pomocnicza
10-4	Wkręty		

Karta gwarancyjna

na

.....
(nazwa produktu)

Nr katalogowy: ……. nr partii: .....

(zwane dalej Produktem)

Data zakupu Produktu: .....

Pieczęć sprzedawcy

Data i podpis sprzedawcy: .....

Oświadczenie Użytkownika:

Potwierdzam, że zostałem poinformowany o warunkach gwarancji oraz skutkach nieprzestrzegania wytycznych zawartych w Instrukcji obsługi i karcie gwarancyjnej. Warunki niniejszej gwarancji są mi znane, co potwierdzam własnoręcznym podpisem:

....

Data i miejsce Podpis Użytkownika

I. Odpowiedzialność za Produkt

1. Gwarant – Dedra Exim Sp. z o.o. z siedzibą w Pruszkowie, adres: ul. 3 Maja 8, 05-800 Pruszków, KRS 0000062517, Sąd Rejonowy dla m.st. Warszawy w Warszawie, XIV Wydział Gospodarczy Krajowego Rejestru Sądowego, NIP 527-020-49-33, kapitał zakładowy: 100 980.00 zł.
2. Na warunkach określonych w niniejszej karcie gwarancyjnej Gwarant udziela gwarancji na Produkt, pochodzący z dystrybucji Gwaranta.
3. Odpowiedzialność z tytułu gwarancji obejmuje tylko wady powstałe z przyczyn tkwiących w Produkcie w momencie jego wydania Użytkownikowi.
4. Z tytułu gwarancji Użytkownik, uzyskuje prawo do bezpłatnej naprawy Produktu, o ile wada ujawniła się w okresie gwarancji. Sposób naprawy Produktu (metoda wykonania naprawy) zależy od decyzji Gwaranta. W przypadku stwierdzenia przez Gwaranta braku możliwości naprawy Gwarant zastrzega sobie prawo wymiany wadliwego elementu albo całego Produktu na wolny od wad, obniżenia ceny Produktu lub odstąpienia od umowy.
5. W stosunku do Użytkownika, który nie jest konsumentem w rozumieniu ustawy z dnia 23 kwietnia 1964 r. Kodeks cywilny, odpowiedzialność odszkodowawcza Gwaranta za szkody wynikające z niniejszej gwarancji i/lub w związku z jej zawarciem i wykonywaniem, bez względu na tytuł prawny, jest ograniczona maksymalnie do wysokości wartości wadliwego Produktu.

II. Okres gwarancji

Elementy Produktu	Czas trwania ochrony gwarancyjnej
DED7933	36 miesięcy, licząc od daty zakupu Produktu uwidocznionej w niniejszej karcie gwarancyjnej
szczotka nylonowa – 1 szt., szczotka druciana – 1 szt.	Bez gwarancji

III. Warunki skorzystania z gwarancji

1. Przedstawienie przez Użytkownika wypełnionej karty gwarancyjnej Produktu oraz uprawdopodobnienie przez Użytkownika okoliczności zakupu Produktu, np. poprzez przedstawienie paragonu, faktury, itd. W celu sprawnego przeprowadzenia reklamacji zaleca się aby Użytkownik przekazał wraz z Produktem do reklamacji wszystkie elementy określone w „Kompletacji urządzenia" zawartej w Instrukcji obsługi.
2. Stosowanie się przez Użytkownika do zaleceń zawartych w Instrukcji obsługi i karcie gwarancyjnej.
3. Gwarancja obejmuje tylko obszar Rzeczypospolitej Polskiej i UE.
4. Gwarancja nie obejmuje wad Produktu powstałych w szczególności na skutek:

a. Nieprzestrzegania przez Użytkownika warunków określonych w Instrukcji obsługi, w szczególności w zakresie prawidłowej eksploatacji, konserwacji i czyszczenia;

b. Zastosowania przez Użytkownika środków czyszczących lub konserwujących niezgodnych z Instrukcją obsługi;

c. Nieodpowiedniego przechowywania i transportu Produktu przez Użytkownika;

d. Samowolnych zmian i/lub przeróbek Produktu przez Użytkownika, które nie były uzgadniane z Gwarantem;

e. Zastosowania przez Użytkownika w Produkcie materiałów eksploatacyjnych niezgodnych z Instrukcją obsługi.
5. Użytkownik, który nie jest konsumentem w rozumieniu ustawy z dnia 23 kwietnia 1964 r. Kodeks cywilny, traci gwarancję na Produkt, w którym:
- numery seryjne, oznaczenia dat i tabliczki znamionowe zostały usunięte, zmienione lub uszkodzone przez Użytkownika;
- plomby zostały uszkodzone przez Użytkownika lub noszą ślady manipulacji Użytkownika.
6. Uwaga! Czynności związane z codzienną obsługą Produktu, wynikające m.in. z Instrukcji obsługi Użytkownik wykonuje we własnym zakresie i na swój koszt.

IV. Procedura reklamacyjna

1. W przypadku stwierdzenia nieprawidłowej pracy Produktu, przed dokonaniem zgłoszenia reklamacyjnego należy upewnić się czy wszystkie czynności określone w szczególności w Instrukcji obsługi zostały wykonane w sposób prawidłowy.
2. Zgłoszenie reklamacji zaleca się dokonać niezwłocznie, najlepiej w terminie 7 dni od daty zauważenia wady Produktu. Użytkownik, który nie jest konsumentem w rozumieniu ustawy z dnia 23 kwietnia 1964 r. Kodeks cywilny traci uprawienia wynikające z niniejszej gwarancji w przypadku niezgłoszenia reklamacji w terminie 7 dni.
3. Zgłoszenie reklamacji można dokonać m.in. w punkcie zakupu Produktu, w serwisie gwarancyjnym lub pisemnie na adres: Dedra Exim Sp. z o.o., ul. 3 Maja 8, 05-800 Pruszków.
4. Użytkownik może złożyć reklamację przy wykorzystaniu formularza dostępnego na stronie internetowej www.dedra.pl. („Formularz zgłoszenia reklamacji z tytułu gwarancji").
5. Adresy serwisów gwarancyjnych dla poszczególnych krajów dostępne są na stronie www.dedra.pl. W przypadku braku serwisu gwarancyjnego dla danego kraju zgłoszenia reklamacyjne z tytułu gwarancji zaleca się kierować na adres: Dedra Exim Sp. z o.o. ul. 3 Maja 8, 05-800 Pruszków (Polska).
6. Mając na uwadze bezpieczeństwo Użytkownika zakazuje się korzystania z wadliwego Produktu.
7. Uwaga! Korzystanie z wadliwego Produktu jest niebezpieczne dla zdrowia i życia Użytkownika.
8. Wykonanie obowiązków wynikających z gwarancji nastąpi w terminie 14 dni roboczych, licząc od dnia dostarczenia reklamowanego Produktu przez Użytkownika.
9. Przed dostarczeniem wadliwego Produktu do reklamacji zaleca się jego oczyszczenie. Reklamowany Produkt zaleca się dokładnie zabezpieczyć przed uszkodzeniami w transporcie (zaleca się dostarczyć reklamowany Produkt w oryginalnym opakowaniu).
10. Okres gwarancji ulega przedłużeniu o czas, w ciągu którego wskutek wady Produktu objętego gwarancją Użytkownik nie mógł z niego korzystać.
Gwarancja nie wyłącza, nie ogranicza, ani nie zawiesza uprawnień Użytkownika wynikających z przepisów o rękojmi za wady rzeczy sprzedanej.

Zgodnie z art. 13 ust. 1 i ust. 2 rozporządzenia Parlamentu Europejskiego i Rady (UE) 2016/679 z dnia 27 kwietnia 2016 r. w sprawie ochrony osób fizycznych w związku z przetwarzaniem danych osobowych i w sprawie swobodnego przepływu takich danych oraz uchylenia dyrektywy 95/46/WE (dalej: „RODO") informujemy

1. Administratorem Twoich danych osobowych podanych w formularzu jest DEDRA-EXIM sp. z o.o. z siedzibą w Pruszkowie , ul. 3 Maja 8, 05-800 Pruszków (dalej: „Administrator").
2. Twoje dane będą przetwarzane wyłącznie w celu przeprowadzenia procedury gwarancyjnej urządzenia zgodnie art. 6 ust. 1 lit. b ogólnego rozporządzenie o ochronie danych (dalej: „RODO") Podanie danych jest dobrowolne, ale konieczne do przeprowadzenia procedury gwarancyjnej.
3. Twoje dane będą przetwarzane przez okres rozpatrywania przeprowadzenia procedury gwarancyjnej oraz w celach archiwizacyjnych w razie konieczności obrony przed ewentualnymi roszczeniami wobec Administratora nie dłużej niż do momentu ich przedawnienia.
4. Twoje dane mogą być ujawniane wyłącznie podmiotom przetwarzającym dane na rzecz administratora na podstawie pisemnej umowy powierzenia przetwarzania danych osobowych świadczącym m.in. usługi serwisu technicznego, hostingu lub obsługi strony internetowej, obsługi IT, firmie kurierskiej. Dostawcy Administratora zobowiązani są do zapewnienia zabezpieczenia danych i spełnienia wymogów obowiązującego prawa związanego z ochroną danych osobowych i nie mogą wykorzystywać powierzonych danych osobowych do innych celów niż te, które są określone w umowie z Administratorem.
5. Twoje dane nie będą przetwarzane w sposób zautomatyzowany w tym również w formie profilowania oraz nie będą przekazywane do państwa trzeciego/organizacji międzynarodowej.
6. Posiadasz prawo dostępu do treści swoich danych oraz prawo ich sprostowania, usunięcia, ograniczenia przetwarzania, prawo do przenoszenia danych, prawo wniesienia sprzeciwu, w dowolnym momencie.
7. We wszelkich sprawach związanych z przetwarzaniem Twoich danych osobowych przez Administratora możesz skontaktować się pod adresem e-mail: daneosobowe@dedra.pl;
8. Masz prawo wniesienia skargi do wniesienia skargi do organu właściwego do spraw ochrony danych osobowych;

CZ Obsah

1 Fotografie a kresby
2. Popis zařízení
3 Zamýšlené použití zařízení
4 Omezení použití
5 Technické údaje
6 Příprava na provoz
7 Připojení k elektrické síti
8 Zapnutí spotřebiče
9. Provoz jednotky
10. Běžná údržba
11 Náhradní díly a příslušenství
12 Řešení problémů na vlastní pěst
13 Sestavení spotřebiče
14 Informace pro uživatele o likvidaci elektrických a elektronických zařízení
15 Záruční list

Preklad originálneho návodu
Prohlášení o shodě je přiloženo k příručce jako samostatný dokument. Pokud prohlášení o shodě není k dispozici, obraťte se na společnost Dedra Exim Ltd.
Obecné bezpečnostní předpisy jsou přiloženy k příručce jako samostatná brožura.

VAROVÁNÍ. Přečtěte si všechna varování označená symbolem a všechny pokyny.

Nedodržení následujících upozornění a bezpečnostních pokynů může vést k úrazu elektrickým proudem, požáru nebo vážnému zranění.

Všechna varování a pokyny si uschovejte pro budoucí použití

2. Popis zařízení

Obr. A: 1 – hlavní vypínač, 2 – aretace vypínače, 3 – regulátor otáček, 4 – pomocná rukojeť, 5 – kryt kartáče, 6 – kartáč, 7 – šroub zajišťující kartáč, 8 – záslepka držáku kartáče, 9 – napájecí kabel, 10 - zajišťovací klíny kartáčů

3. Zamýšlené použití zařízení

Popisovaný výrobek je ruční kartáčová bruska. Je určena k obrábění povrchů, jako je satinování, strukturování, leštění, kartáčování, vyhlazování, odstranění rzi nebo odstraňování otřepů na povrchu oceli, nerezové oceli a neželezných kovů. Možné je i obrábění různých druhů dřeva, jejich čištění a vytváření struktury (charakteristické drážky a žlábky v materiálu).
Stroj je přípustné používat při renovačních a stavebních pracích, v opravárenských dílnách, při amatérských pracích za dodržení podmínek použití a přípustných pracovních podmínek uvedených v návodu k obsluze.

4. Omezení použití

Výrobek se nesmí používat k broušení na mokro. Výrobek se nesmí používat k obrábění zdraví škodlivých a hořlavých materiálů (např. azbest, hořčík, dřevo).
Stroj smí být používán pouze v souladu s níže uvedenými "Povolenými provozními podmínkami".
Je rovněž zakázáno zpracovávat materiály, které nejsou popsány v části "3. Určené použití stroje". Neoprávněné změny mechanické a elektrické konstrukce, jakékoli úpravy a údržba, které nejsou popsány v návodu k obsluze, budou považovány za nezákonné a budou mít za následek okamžitou ztrátu záručních práv a prohlášení o shodě se stane neplatným.
Při neúmyslném použití nebo použití, které není v souladu s návodem k obsluze, dochází k okamžité ztrátě záručních práv.

Přípustné provozní podmínky S1 - nepřetržitý provoz

5. Dane techniczne

Model zařízení	**DED7933**
Provozní napětí [V]	230
Frekvence sítě [Hz]	50
Jmenovitý výkon [W]	1300

Rychlost otáčení n0 [min-1]	900-3700
Maximální průměr pracovního nástroje [mm]	120
Stupeň krytí	IP20
Třída ochrany	II
Hladina akustického tlaku LPA [dB(A)]	88
Hladina akustického výkonu Lwa [dB(A)]	99
Nejistota měření Kpa [dB(A)]	3
Nejistota měření Kwa [dB(A)]	3
Hladina vibrací na rukojeti [m/s^2]:	8,85
Nejistota měření K [m/s^2]	1,5
Hmotnost [kg]	2,8

Informace o vibracích a hluku
Kombinovaná hodnota vibrací ah a nejistota měření byly stanoveny podle normy EN 62841-2-4 a jsou uvedeny v tabulce.
Emise hluku byly stanoveny podle normy EN 62841-1, hodnoty jsou uvedeny výše v tabulce.

⚠ POZOR **Hluk může způsobit poškození sluchu, při práci vždy používejte ochranu sluchu!**

Deklarovaná celková hodnota vibrací byla změřena podle standardní zkušební metody a lze ji použít k porovnání jednoho zařízení s jiným. Uvedenou úroveň vibrací lze také použít pro předběžné posouzení expozice vibracím.
Úroveň vibrací při skutečném používání zařízení se může lišit od deklarovaných hodnot v závislosti na použití pracovních nástrojů, zejména na typu obrobku a na potřebě určit opatření na ochranu obsluhy. Aby bylo možné přesně odhadnout expozice za skutečných podmínek používání, je třeba vzít v úvahu všechny části provozního cyklu, včetně období, kdy je stroj vypnutý nebo kdy je zapnutý, ale nepoužívá se k práci.

6. Příprava na provoz

⚠ POZOR **Všechny přípravné práce provádějte s přístrojem odpojeným od napájení.**

1. nasazení přídavné (pomocné) rukojeti
Nasaďte kratší část rukojeti na výřezy v korpusu zařízení, lehce odtáhněte delší část a nasaďte na výřezy na druhé straně. Dotáhněte (kratší šroub vlevo, delší vpravo při pohledu směrem od korpusu zařízení).
2. nasazení pracovní koncovky na hřídel
Odšroubujte šroub a sundejte matici. Poté nasaďte uzávěr. Zasuňte zajišťovací klíny kartáčů do zářezů na hřídeli. Následně nasaďte matici, zašroubujte šroub a dotáhněte imbusovým klíčem.
Šroub se dotahuje v protisměru hodinových ručiček.
3. nasazení hrdla odsávání odstraněného materiálu
Pod krytem brusky se nachází úzká štěrbina, na kterou je nutné nasadit gumovou podložku s hrdlem pro odsávání odstraněného materiálu. Na hrdlo nasaďte koncovku odsávání odstraněného materiálu (např. průmyslového vysavače).
Po provedení přípravných činností připojte zařízení k napájení a spusťte zařízení na cca 30 sekund. Zkontrolujte, jestli se nezačne třást nebo vibrovat. Pokud zjistíte nesprávné fungování zařízení, sejměte pracovní koncovku a nasaďte ji ještě jednou, pozorně ji přitom zasunujte do hřídele a důkladně dotáhněte šroub. Znovu zkontrolujte.
Pokud se zařízení stále začíná třást nebo vibrovat, nepracujte s ním a předejte ho do servisu.

7. Připojení k elektrické síti

Před připojením spotřebiče k elektrické síti se ujistěte, že napájecí napětí odpovídá hodnotě uvedené na typovém štítku.
Napájecí instalace by měla splňovat základní požadavky na elektrické instalace a bezpečnostní požadavky na používání. Parametry pro minimální průřez přívodního kabelu a jmenovitou hodnotu pojistky v závislosti na výkonu spotřebiče jsou uvedeny v následující tabulce.:

Výkon zařízení [W]	Minimální průřez vodiče [mm^2]	Minimální hodnota pojistky typu C [A]
700÷1400	1	10

Instalaci by měl provádět kvalifikovaný elektrikář. Při použití prodlužovacích kabelů dbejte na to, aby průřez vodičů nebyl menší, než je požadováno (viz tabulka). Uspořádejte elektrický kabel tak, aby během provozu nehrozilo jeho přerušení. Nepoužívejte poškozené prodlužovací kabely. Pravidelně kontrolujte stav napájecího kabelu. Netahejte za napájecí kabel.

8. Zapnutí spotřebiče

⚠ POZOR **Před spuštěním přístroje je nutné provést kroky popsané v části "Příprava k provozu".**

Pro zapnutí zařízení odjistěte tlačítko vypínače a následně stiskněte vypínač. Pro zlepšení uživatelského komfortu lez vypínač ponechat v poloze zapnuto. Zařízení bude pracovat až do opětovného stisknutí vypínače.

9. Provoz jednotky

Kartáčová bruska je určena k obrábění, jako je satinování, strukturování, leštění, kartáčování, vyhlazování, odstranění rzi nebo odstraňování otřepů na povrchu oceli, nerezové oceli a neželezných kovů. Kartáčová bruska umožňuje očistit povrchy např. od otřepů, rzi, barvy apod. a dodat obráběnému materiálu strukturu. V závislosti na otáčkách lze vytvářet více nebo méně výraznou strukturu (charakteristické žlábky, efekt kartáčované oceli nebo kartáčovaného hliníku apod.).
Materiál určený k obrábění by měl být stabilně upevněn např. k dílenskému stolu. Operátor zařízení by měl používat osobní ochranné prostředky.
Po provedení všech přípravných úkonů lze přistoupit k obrábění materiálu. Doporučuje se provést testovací průchod přes odpad materiálu.
Zapněte zařízení a nechte ho dosáhnout maximální rychlosti. Začněte s obráběním přiložením kartáče k materiálu a posouváním zařízení dopředu a dozadu. S pomocí použití různé zrnitosti kartáčů se dosahuje – podobně, jako např. při obrábění brusným papírem – různých stupňů hladkosti materiálu.
Nedržte kartáč na jednom místě, mohlo by to vést k nadměrnému úbytku materiálu.

10. Běžná údržba

⚠ POZOR **Veškerou údržbu provádějte při odpojení jednotky od zdroje napájení.**

Před každým spuštěním:
- Před každým zahájením práce zkontrolujte, jestli není brusný kartáč příliš opotřebený. V případě potřeby ho vyměňte.
- Zkontrolujte, jestli nejsou ventilační otvory motoru zakryté nebo znečištěné. V případě potřeby je odkryjte, profoukněte stlačeným vzduchem, očistěte vlhkým hadříkem,
- Zkontrolujte, jestli není výstupní otvor hrdla na odstraněný materiál ucpaný. V případě potřeby ho očistěte, např. stlačeným vzduchem.
- Zkontrolujte stav krytu kartáče, upevnění kartáče, upevnění pomocné rukojeti. V případě potřeby dotáhněte šrouby.

Po každém použití
- odpojte zařízení od zdroje napájení, aby se zamezilo náhodnému zapnutí nepovolanými osobami nebo během přenášení. Zařízení skladujte odpojené od zdroje napájení.
Výměna elektrografitových kartáčů
Za účelem výměny kartáče odšroubujte záslepky držáku kartáče. Vytáhněte opotřebené kartáče, namontujte nové. Elektrografitové kartáče vždy vyměňujte v párech.

Skladování a přeprava
Pokud se zařízení nepoužívá, skladujte je odpojené od zdroje napájení, mimo dosah dětí, na suchém a vzdušném místě. Zařízení a jiné díly uvedené v kompletaci přepravujte v rámci možností v originálním obalu, tak, aby nebyly vystaveny škodlivým okolním podmínkám, jako jsou: vlhkost, atmosférické srážky, vysoká teplota (nad 40 °C), tlak mohoucí způsobit mechanická poškození a jiné, které mohu mít negativní vliv na obal nebo jeho obsah.

11. Náhradní díly a příslušenství

Pro nákup náhradních dílů a příslušenství se obraťte na servis společnosti Dedra Exim. Kontaktní údaje naleznete na straně 1 příručky. Při objednávání náhradních dílů uvádějte číslo šarže na výrobním štítku a číslo dílu z montážního výkresu.
Během záruční doby se opravy provádějí podle podmínek záručního listu. Vadný výrobek předejte k opravě v místě nákupu (prodejce je povinen vadný výrobek převzít), zašlete jej do centrálního servisního střediska společnosti Dedra Exim nebo jej zašlete do servisního střediska, které je nejblíže vašemu bydlišti (seznam servisních středisek na www.dedra.pl). Přiložte laskavě vyplněný záruční list. Po uplynutí záruční doby provádí opravy centrální servis. Pošlete vadný výrobek do servisního střediska (náklady na dopravu hradí uživatel).

12. Řešení problémů na vlastní pěst

⚠ POZOR **Před vlastním odstraňováním problémů s jednotkou ji odpojte od zdroje napájení.**

Problém	Příčina	Řešení
Stroj nefunguje	Napájecí kabel je nesprávně připojen nebo je poškozen.	Zasuňte zástrčku dále do zásuvky, zkontrolujte napájecí kabel.

	V zásuvce není žádné napětí.	Zkontrolujte, zda je v zásuvce napětí nebo zda nevypadla pojistka.
	Vadný spínač.	Vyměňte spínač za nový.
Motor se přehřívá	Ucpané větrací otvory.	Vyčistěte větrací otvory.
Stroj se spouští s obtížemi	Zadřená ložiska motoru.	Nechte nástroj opravit.
Stroj nebrousí	Poškozená převodovka.	Nechte nástroj opravit.

13. Dokončení jednotky

1. síťový satinátor - 1 ks, pomocná rukojeť se sadou šroubů - 1 ks. Klín 6 x 86,5 - 2 ks. Vývodka pro odsávání výkopového materiálu - 1 ks, nylonový kartáč - 1 ks, drátěný kartáč - 1 ks.

14. Informace pro uživatele o likvidaci elektrických a elektronických zařízení (platí pro domácnosti)



Symbol uvedený na výrobcích nebo v průvodní dokumentaci označuje, že vadné elektrické nebo elektronické zařízení nesmí být likvidováno společně s domovním odpadem. Pokud potřebujete zlikvidovat, znovu použít nebo využít součástky, je správné je odnést na specializované sběrné místo, kde je přijmou zdarma. Informace o umístění sběrných míst pro použitá zařízení poskytují místní orgány, např. na svých internetových stránkách.
Správnou likvidáciou zariadenia je možné šetriť cenné zdroje a zabrániť negatívnym vplyvom na zdravie a životné prostredie v dôsledku možnej prítomnosti nebezpečných látok, zmesí a komponentov v zariadení.
Za nesprávnou likvidaci odpadu hrozí sankce podle příslušných místních předpisů.
Uživatelé v zemích EU: Pokud potřebujete zlikvidovat elektrické nebo elektronické zařízení, obraťte se na nejbližší prodejní místo nebo na svého dodavatele, který vám poskytne další informace.
Likvidace v zemích mimo Evropskou unii: Tento symbol se vztahuje pouze na země Evropské unie. Pokud si přejete tento výrobek zlikvidovat, obraťte se na místní úřady nebo prodejce, aby vám sdělil správný způsob likvidace.

Záruční list

pro

……

Katalogové číslo: …… Sériové číslo:.....

(dále jen v**ýrobek**)

Datum zakoupení výrobku: .....

Razítko prodávajícího……

Datum a podpis prodávajícího: .....

Prohlášení uživatele:

Potvrzuji, že jsem byl seznámen se záručními podmínkami a důsledky nedodržování pokynů uvedených v návodu k obsluze a záručním listu. Se záručními podmínkami souhlasím, což potvrzuji vlastnoručním podpisem:

....

datum a místo podpis uživatele

I. Odpovědnost za výrobek

1. Ručitel – DEDRA EXIM Sp. z o.o. se sídlem v Pruszkowie, adresa: ul. 3 Maja 8, 05-800 Pruszków, KRS 0000062517, Obvodní soud pro hl. město Varšavu ve Varšavě, XIV. Hospodářský odbor Celostátního soudního rejstříku, DIČ 527-020-49-33, Základní kapitál: 100 980.00 zl.
2. Podle podmínek stanovených v tomto záručním listu ručitel poskytuje záruku na výrobek, pocházející z distribuce ručitele.
3. Záruční odpovědnost za vady se týká pouze vad vzniklých z příčin tkvících ve výrobku v okamžiku jeho vydání uživateli.
4. Uživatel má nárok na bezplatnou záruční opravu výrobku, pokud vada byla zjištěná v záruční době. Provedení opravy výrobku (způsob opravy) závisí na rozhodnutí ručitele. Pokud ručitel nemůže provést opravu, vyhrazuje si právo na výměnu vadné součásti nebo celého výrobku za bezvadný, snížení ceny výrobku nebo odstoupení od smlouvy.
5. Vůči uživateli, který není spotřebitelem ve smyslu zákona ze dne 23. dubna 1964 občanský zákoník, je odpovědnost Ručitele za škody vyplývající z této záruky a/nebo v souvislosti s jejím uzavřením a plněním, bez ohledu na právní titul, omezena maximálně do výše hodnoty vadného výrobku.

II. Záruční doba

Součásti výrobku, na které se vztahuje záruka	Doba trvání záruční ochrany
DED7933	36 měsíců, počítáno od data nákupu výrobku uvedeného v tomto záručním listu
nylonový kartáč – 1 ks, drátěný kartáč – 1 ks	Nevztahuje se na ně záruka.

III. Podmínky uplatňování záruky

1. Předložení vyplněného záručního listu pro výrobek a doložení okolností nákupu výrobku, např. předložením paragonu, faktury atd. Pro správné vyřízení reklamace se doporučuje, abyste společně s výrobkem předali všechny součásti stanovené v kapitole „Kompletace“ výrobku uvedené v návodu k obsluze.
2. Dodržování pokynů uvedených v návodu k obsluze a záručním listu.
3. Záruka platí pouze na území Polska a EU.
4. Záruka se nevztahuje na vady výrobku vzniklé zejména v následku:
a. Nedodržování podmínek stanovených v návodu k obsluze, zejména v rozsahu správného provozování, údržby a čištění;
b. Používání čisticích nebo ošetřovacích prostředků v rozporu s návodem k obsluze;
c. Nevhodného skladování a přepravování výrobku;
d. Svépomocných změn a/nebo úpravy výrobku, které nebyly dohodnuty s ručitelem;
e. Používání ve výrobku provozních materiálů v rozporu s návodem k obsluze.
5. Uživatel, který není spotřebitelem ve smyslu zákona ze dne 23. dubna 1964 občanský zákoník, ztratí záruku na výrobek, na kterém:
- odstranil, změnil nebo poškodil sériová čísla, označení údajů a výkonové štítky;
- ucpávky byly poškozeny uživatelem nebo nesly stopy manipulace uživatele.
6. Upozornění! Činnosti spojené s každodenní obsluhou výrobku, vyplývající mj. z návodu k obsluze, provádí uživatel ve vlastní režii a na své náklady.

IV. Postup při reklamaci

1. V případě zjištění nesprávného provozu výrobku se před nahlášením reklamace ujistěte, že jste provedli správně všechny činnosti podrobně popsané v návodu k obsluze.
2. Reklamaci nahlaste ihned, nejlépe do 7 dnů od data zjištění vady výrobku. Uživatel, který není spotřebitelem ve smyslu zákona ze dne 23. dubna 1964 občanský zákoník, ztratí nárok na uplatnění záruky v případě nenahlášení reklamace do 7 dnů.
3. Reklamaci můžete nahlásit mj. v místě zakoupení výrobku, v záručním servisu nebo písemně na adresu: DEDRA EXIM Sp. z o.o., ul. 3 Maja 8, 05-800 Pruszków.
4. Reklamaci můžete nahlásit prostřednictvím formuláře dostupného na stránkách www.dedra.pl. („Formulář pro nahlášení reklamace“).
5. Adresy záručních servisů v jednotlivých státech jsou dostupné na stránkách www.dedra.pl. Pokud v daném státě není uveden servis, reklamační formulář zašlete na adresu: DEDRA EXIM Sp. z o.o., ul. 3 Maja 8, 05-800 Pruszków (Polska).
6. Z bezpečnostních důvodů je zakázáno používat vadný výrobek.
7. Upozornění!!! Používání vadného výrobku ohrožuje zdraví a život uživatele.
8. Povinnosti vyplývající ze záruky budou splněny do 14 pracovních dnů, počítáno ode dne doručení reklamovaného výrobku.
9. Vadný výrobek před odevzdáním do servisu vyčistěte. Reklamovaný výrobek důkladně zabezpečte proti poškození při přepravě (doporučuje se předat reklamovaný výrobek v originálním obalu).
10. Záruční doba se prodlužuje o dobu, během níž uživatel z důvodu vady výrobku, na kterou se vztahuje záruka, nemohl výrobek používat.
Záruka nevylučuje, neomezuje ani nepozastavuje nároky uživatele vyplývající z ručení za vady prodané věci.

V souladu s čl. 13 odst. 1 a 2 nařízení Evropského parlamentu a Rady (EU) 2016/679 ze dne 27. dubna 2016 o ochraně fyzických osob v souvislosti se zpracováním osobních údajů a o volném pohybu těchto údajů a o zrušení směrnice 95/46/ES Vás informujeme, že:

1. Správcem vašich osobních údajů uvedených ve formuláři je DEDRA-EXIM sp. z o.o. se sídlem v Pruszkowie, ul. 3 Maja 8, 05-800 Pruszków (dále jen: „Správce“).
2. Vaše údaje budou zpracovávány pouze pro účely provedení reklamačního řízení zařízení podle čl. 6 odst. 1 písm. b) obecného nařízení o ochraně osobních údajů (dále jen: „GDPR“) Poskytnutí údajů je dobrovolné, ale nezbytné k provedení reklamačního řízení.
3. Vaše údaje budou zpracovávány po dobu posouzení provedení reklamačního řízení a pro účely archivace v případě potřeby obrany proti eventuálním nárokům vůči Správci, nejdéle však do okamžiku jejich promlčení.

4. Vaše údaje mohou být zpřístupněny pouze subjektům, které zpracovávají údaje pro Správce na základě písemné smlouvy o pověření zpracováním osobních údajů, poskytujícím mj. technický servis, hosting nebo údržbu webových stránek, IT servis, kurýrní služby. Dodavatelé Správce jsou povinni zajistit ochranu údajů a splnit požadavky platného zákona souvisejícího s ochranou osobních údajů a nesmí využívat svěřené osobní údaje pro jiné účely než ty, které jsou uvedeny ve smlouvě se Správcem.
5. Vaše údaje nebudou zpracovávány automatizovaným způsobem, včetně profilování, a nebudou předávány do třetí země / mezinárodní organizaci.
6. Máte právo na přístup ke svým údajům a právo na jejich opravu, výmaz, omezení zpracování, právo na přenositelnost údajů, právo kdykoli vznést námitku.
7. Ve všech záležitostech souvisejících se zpracováním vašich osobních údajů Správcem nás můžete kontaktovat na e-mailové adrese: daneosobowe@dedra.pl.
8. Máte právo podat stížnost u úřadu příslušného pro ochranu osobních údajů.

SK Obsah

1 Fotografie a kresby
2. Opis zariadenia
3 Plánované použitie zariadenia
4 Obmedzenie používania
5 Technické údaje
6 Príprava na prácu
7 Pripojenie k elektrickej sieti
8 Zapnutie spotrebiča
9. Prevádzka jednotky
10. Bežná údržba
11 Náhradné diely a príslušenstvo
12 Riešenie problémov na vlastnú päsť
13 Zostavenie spotrebiča
14 Informácie pre používateľov o likvidácii elektrických a elektronických zariadení
15 Záručný list

Preklad originálneho návodu
Vyhlásenie o zhode je priložené k príručke ako samostatný dokument. Ak nie je k dispozícii vyhlásenie o zhode, obráťte sa na spoločnosť Dedra Exim Ltd.
Všeobecné bezpečnostné predpisy boli pripojené k príručke ako samostatná brožúra.

VAROVANIE. Prečítajte si všetky upozornenia označené ⚠ symbolom a všetky pokyny.

Nedodržanie nasledujúcich upozornení a bezpečnostných pokynov môže spôsobiť úraz elektrickým prúdom, požiar alebo vážne zranenie.

Všetky upozornenia a pokyny si uchovajte pre budúce použitie.

2. Popis zariadenia

Kres. A: 1 – hlavný vypínač, 2 – blokovanie vypínača, 3 – regulátor otáčok, 4 – pomocná rukoväť, 5 – ochranný kryt kefy, 6 – kefa, 7 – skrutka na zaistenie kefy, 8 – záslepka držiaka kefy, 9 – napájací kábel, 10 - zaisťovacie kliny na kefy

3. Účel zariadenia

Opísaný výrobok je ručná kefová brúska. Je určená na povrchové úpravy, ako je satinovanie, štruktúrovanie, leštenie, kefovanie, vyhladzovanie, odstraňovanie hrdzavy alebo odstraňovanie otrepov na povrchoch z ocele, nehrdzavejúcej ocele a neželezných kovov. Takisto je možné opracovať rôzne druhy dreva, očistiť ich a dodať im štruktúru (charakteristické drážky a ryhy v materiáli).
Stroj je prípustné používať pri renovačných a stavebných prácach, v opravárenských dielňach, pri amatérskych prácach pri dodržaní podmienok používania a prípustných pracovných podmienok uvedených v návode na obsluhu.

4. Obmedzenia používania

Výrobok sa nesmie používať na brúsenie za mokra.
Výrobok sa nesmie používať na spracovanie zdraviu škodlivých alebo horľavých materiálov (napr. azbest, horčík, drevo).
Stroj sa môže používať len v súlade s nižšie uvedenými "Povolenými prevádzkovými podmienkami".
Je tiež zakázané spracovávať materiály, ktoré nie sú opísané v časti "3. Určené použitie stroja". Nepovolené zmeny mechanickej a elektrickej konštrukcie, akékoľvek úpravy, údržbové práce, ktoré nie sú opísané v návode na obsluhu, sa budú považovať za nezákonné a budú mať za následok okamžitú stratu záručných práv a vyhlásenie o zhode sa stane neplatným.
Neúmyselné použitie alebo použitie, ktoré nie je v súlade s návodom na obsluhu, bude mať za následok okamžitú stratu záručných práv.

Prípustné prevádzkové podmienky
S1 - nepřetržitý provoz

5. Technické údaje

Model zariadenia	**DED7933**
Pracovné napätie [V]	230
Sieťová frekvencia [Hz]	50
Menovitý príkon [W]	1300
Uhlová rýchlosť n0 [min-1]	900-3700
Maximálny priemer pracovnej koncovky [mm]	120
Úroveň ochrany pred priamym prístupom	IP20
Trieda ochrany	II
Úroveň akustického tlaku LPA [dB(A)]	88
Úroveň akustického výkonu LwA [dB(A)]	99
Odchýlka (nepresnosť) merania Kpa [dB(A)]	3
Odchýlka (nepresnosť) merania Kpa [dB(A)]	3
Úroveň vibrácií na rukoväti [m/s^2]:	8,85
Odchýlka (nepresnosť) merania K [m/s^2]	1,5
Hmotnosť zariadenia [kg]	2,8

Informácie o vibráciách a hluku
Kombinovaná hodnota vibrácií ah a neistota merania boli stanovené v súlade s normou EN 62841-2-4 a sú uvedené v tabuľke.
Emisie hluku boli stanovené v súlade s normou EN 62841-1, hodnoty sú uvedené vyššie v tabuľke.

⚠ POZOR **Hluk môže spôsobiť poškodenie sluchu, pri práci vždy používajte ochranu sluchu!**

Deklarovaná celková hodnota vibrácií bola nameraná podľa štandardnej skúšobnej metódy a môže sa použiť na porovnanie jedného zariadenia s iným. Uvedená úroveň vibrácií sa môže použiť aj na predbežné posúdenie vystavenia vibráciám.
Úroveň vibrácií počas skutočného používania zariadenia sa môže líšiť od deklarovaných hodnôt v závislosti od používania pracovných nástrojov, najmä od typu obrobku a potreby určiť opatrenia na ochranu obsluhy. Aby bolo možné presne odhadnúť expozície v podmienkach skutočného používania, musia sa zohľadniť všetky časti prevádzkového cyklu vrátane období, keď je stroj vypnutý alebo keď je zapnutý, ale nepoužíva sa na prácu.

6. Príprava na prácu

⚠ POZOR **Všetky prípravné práce vykonávajte s prístrojom odpojeným od elektrickej siete.**

1. nasadenie pracovnej koncovky na hriadeľ
Odskrutkujte skrutku a odstráňte maticu. Na hriadeľ nasaďte drôtenú alebo nylonovú kefu. Potom nasaďte krytku, zaskrutkujte skrutku a utiahnite imbusovým kľúčom.
Skrutka sa uťahuje proti smeru hodinových ručičiek.
2. nasadenie pomocnej (prídavnej) rukoväte
Odskrutkujte skrutku a odstráňte maticu. Na hriadeľ nasaďte drôtenú alebo nylonovú kefu. Zaisťovacie kliny kefy vložte do zárezov na hriadeli. Zaskrutkujte skrutku a utiahnite ju ampulárnym kľúčom. Skrutka sa uťahuje proti smeru hodinových ručičiek. 3.
Pripevnenie adaptéra na odsávanie vykopaného materiálu (obr. C)
3. montáž koncovky na odsávanie odstráneného materiálu
Pod ochranným krytom brúsky sa nachádza úzka štrbina, na ktorú sa umiestni gumová nasadka s vývodom na odsávanie odstráneného materiálu. Na vývod by sa mala namontovať koncovka na odsávanie nečistôt (napr. od priemyselného vysávača).
Po vykonaní prípravných úkonov pripojte prístroj k napájaniu a spustite ho na približne 30 sekúnd. Skontrolujte, či sa netrasie alebo nevibruje. Ak sa zistí, že zariadenie nefunguje správne, odstráňte pracovnú koncovku a nasaďte ju späť tak, že ju opatrne zasuniete do hriadeľa a dôkladne utiahnete skrutku. Skontrolujte to znova.
Ak jednotka neustále vibruje alebo sa trasie, nepoužívajte ju a zaneste ju do servisu.

7. Pripojenie k sieti

Pred pripojením spotrebiča k elektrickej sieti skontrolujte, či napájacie napätie zodpovedá hodnote uvedenej na typovom štítku.
Napájacia inštalácia by mala spĺňať základné požiadavky na elektrické inštalácie a bezpečnostné požiadavky na používanie. Parametre pre minimálny prierez prívodného kábla a menovitú hodnotu poistky v závislosti od výkonu spotrebiča sú uvedené v nasledujúcej tabuľke:

Výkon zariadenia [W]	Minimálny prierez vodiča [mm^2]	Minimálna hodnota poistky typu C [A]
700÷1400	1	10

Inštaláciu by mal vykonať kvalifikovaný elektrikár. Pri používaní predlžovacích káblov dbajte na to, aby prierez vodičov nebol menší, ako

je požadované (pozri tabuľku). Usporiadajte elektrický kábel tak, aby počas prevádzky nehrozilo jeho prerezanie. Nepoužívajte poškodené predlžovacie káble. Pravidelne kontrolujte stav napájacieho kábla. Netahajte za napájací kábel.

8. Zapnutie zariadenia

⚠ POZOR **Pred spustením jednotky je nevyhnutné vykonať kroky opísané v časti "Príprava na prevádzku".**

Ak chcete zariadenie zapnúť, odblokujte tlačidlo vypínača a potom stlačte vypínač. Na zvýšenie pohodlia používateľa možno vypínač ponechať v zapnutej polohe. Zariadenie bude pokračovať v prevádzke, kým vypínač nestlačíte znova.

9. Používanie zariadenia

Kefová brúska je určená na povrchové úpravy, ako je satinovanie, štruktúrovanie, leštenie, kefovanie, vyhladzovanie, odstraňovanie hrdzavy alebo odstraňovanie otrepov na povrchoch z ocele, nehrdzavejúcej ocele a neželezných kovov. Kefová brúska umožňuje vyčistiť povrch napríklad od otrepov, hrdze, farby atď. a dodať spracovanému materiálu štruktúru. V závislosti od otáčok možno dodať menej výraznú alebo výraznejšiu štruktúru (charakteristické drážky, efekt kefovanej ocele alebo kefovaného hliníka atď.).
Obrábaný materiál by mal byť bezpečne upevnený napríklad na dielenskom stole. Obsluha zariadenia by mala používať osobné ochranné prostriedky.
Po dokončení všetkých prípravných úkonov sa materiál môže obrábať. Odporúča sa vykonať skúšobnú prevádzku na odpadovom materiáli.
Zapnite zariadenie a nechajte ho dosiahnuť maximálne otáčky. Spustite obrábanie priložením kefy na materiál a pohybom zariadenia dopredu a dozadu. Použitím rôznych zrnitostí kefy sa dosiahne rôzny stupeň hladkosti materiálu, podobne ako napríklad pri práci so šmirgľovým papierom.
Nedržte kefu na jednom mieste, mohlo by dôjsť k nadmernému vyberaniu materiálu.

10. Priebežná údržba

⚠ POZOR **Všetky úkony údržby vykonávajte s prístrojom odpojeným od elektrickej siete.**

Pred každým spustením:
- Pred každým použitím skontrolujte opotrebovanie brúsnej kefy. V prípade potreby ju vymeňte.
- Skontrolujte, či nie sú zanesené alebo znečistené vetracie otvory motora. V prípade potreby ich odkryte, prefúknite stlačeným vzduchom, vyčistite vlhkou handričkou,
- Skontrolujte, či nie je upchatý výstupný otvor koncovky na odsávanie odstráneného materiálu. V prípade potreby vyčistite, napr. stlačeným vzduchom.
- skontrolujte stav krytu kefy, upevnenie kefy, upevnenie pomocnej rukoväte. V prípade potreby utiahnite skrutky.

Po každom použití
- odpojte zariadenie od napájania, aby ste zabránili náhodnej aktivácii neoprávnenými osobami alebo pri manipulácii. Zariadenie skladujte odpojené od zdroja napájania.
Výmena elektrografitových kief
Ak chcete vymeniť kefy, odskrutkujte uzávery držiakov kief. Odstráňte opotrebované kefy, namontujte nové. Elektrografitové kefy vymieňajte vždy po dvojiciach.

Skladovanie a preprava
Ak prístroj nepoužívate, skladujte ho odpojený od elektrickej siete, mimo dosahu detí, na suchom a dobre vetranom mieste. Zariadenie a ostatné súčasti uvedené v zostave by sa mali prepravovať pokiaľ možno v pôvodnom obale tak, aby neboli vystavené škodlivým vplyvom prostredia, ako sú vlhkosť, zrážky, vysoké teploty (nad 40 °C), tlak, ktorý by mohol spôsobiť mechanické poškodenie, a iné vplyvy, ktoré by mohli mať negatívny vplyv na obal alebo jeho obsah.

11. Náhradné diely a príslušenstvo

Ak si chcete zakúpiť náhradné diely a príslušenstvo, obráťte sa na servis spoločnosti Dedra Exim. Kontaktné údaje nájdete na strane 1 príručky.
Pri objednávaní náhradných dielov uveďte číslo šarže na výrobnom štítku a číslo dielu z montážneho výkresu.
Počas záručnej doby sa opravy vykonávajú podľa podmienok uvedených v záručnom liste. Chybný výrobok odovzdajte na opravu v mieste nákupu (predajca je povinný chybný výrobok prevziať), zašlite ho do centrálneho servisného strediska spoločnosti Dedra Exim alebo ho zašlite do servisného strediska, ktoré je najbližšie k vášmu bydlisku (zoznam servisných stredísk na www.dedra.pl). Priložte vyplnený záručný list. Po uplynutí záručnej doby vykonáva opravy centrálny servis. Pošlite chybný výrobok do servisného strediska (náklady na dopravu hradí používateľ)..

12. Riešenie problémov na vlastnú päsť

⚠ POZOR **Predtým, ako sa sami pokúsite odstrániť poruchu jednotky, odpojte ju od zdroja napájania.**

Problém	Príčina	Riešenie
Stroj nefunguje	Napájací kábel je nesprávne pripojený alebo poškodený.	Zasuňte zástrčku ďalej do zásuvky, skontrolujte napájací kábel.
	V zásuvke nie je žiadne napätie.	Skontrolujte, či je v zásuvke napätie alebo či poistka nevypadla
	Chybný spínač.	Vymeňte spínač za nový.
Motor sa prehrieva	Upchaté vetracie otvory.	Vyčistite vetracie otvory.
Stroj sa spúšťa s ťažkosťami	Zadreté ložiská motora.	Nechajte nástroj opraviť.
Stroj nebrúsi	Poškodená prevodovka.	Nechajte nástroj opraviť.

13. Ukončenie jednotky

1. sieťový satinátor - 1 ks, pomocná rukoväť so sadou skrutiek - 1 ks. Klin 6 x 86,5 - 2 ks. Hrot na odsávanie výkopového materiálu - 1 ks, nylonová kefa - 1 ks, drôtená kefa - 1 ks.

14. Informácie pre používateľov o likvidácii elektrických a elektronických zariadení (platí pre domácnosti)



Symbol uvedený na výrobkoch alebo v sprievodnej dokumentácii označuje, že chybné elektrické alebo elektronické zariadenia sa nesmú likvidovať spolu s domovým odpadom. Ak potrebujete zlikvidovať, opätovne použiť alebo zhodnotiť komponenty, správne je odovzdať ich na špecializovanom zbernom mieste, kde ich prijmú bezplatne. Informácie o umiestnení zberných miest pre použité zariadenia poskytujú miestne orgány, napr. na svojich webových stránkach.
Správnou likvidáciou zariadenia je možné šetriť cenné zdroje a zabrániť negatívnym vplyvom na zdravie a životné prostredie v dôsledku možnej prítomnosti nebezpečných látok, zmesí a komponentov v zariadení.
Za nesprávnu likvidáciu odpadu hrozia sankcie podľa príslušných miestnych predpisov.
Používatelia v krajinách EÚ: Ak potrebujete zlikvidovať elektrické alebo elektronické zariadenie, obráťte sa na najbližšie predajné miesto alebo na svojho dodávateľa, ktorý vám poskytne ďalšie informácie.
Likvidácia v krajinách mimo Európskej únie: Tento symbol sa vzťahuje len na krajiny Európskej únie. Ak chcete tento výrobok zlikvidovať, obráťte sa na miestne úrady alebo predajcu, ktorý vám poskytne informácie o správnom spôsobe likvidácie.

Záručný list

na

.....

Katalógové č :..... Číslo šarže: .....

(ďalej len Výrobok)

Dátum nákupu výrobku: .....

Pečiatka predajcu

Dátum a podpis predajcu: .....

Vyhlásenie Užívateľa:

Potvrdzujem, že som bol oboznámený so záručnými podmienkami, ako aj s následkami nedodržiavania pokynov a odporúčaní, ktoré sú uvedené v užívateľskej príručke a v záručnom liste. Záručné podmienky sú mi známe, čo potvrdzujem vlastnoručným podpisom:

....

dátum a miesto podpis Užívateľa

I. Zodpovednosť za Výrobok

1. Ručiteľ - spoločnosť „DEDRA EXIM sp. z o.o.“ sídliaca v meste: Pruszków, na adrese: ul. 3 Maja 8, 05-800 Pruszków, Poľsko, zapísaná do obchodného registra pod číslom KRS 0000062517 vedenom oblastným súdom pre hlavné mesto Varšava vo Varšave, 14. ekonomické oddelenie Štátneho súdneho registra, IČ DPH: PL 5270204933, základné imanie: 100 980,00 PLN.
2. Podľa podmienok stanovených týmto záručným listom Ručiteľ udeľuje záruku na Výrobok, pochádzajúci z distribúcie Ručiteľa.

3. Zodpovednosť na základe záruky sa vzťahuje iba na chyby, ktoré vznikli následkom príčin nachádzajúcich sa vo Výrobku v momente jeho vydania Užívateľovi.
4. Na základe záruky Užívateľ získava právo na bezplatnú opravu výrobku, ak sa chyba objaví počas trvania záručnej lehoty. Spôsob opravy Výrobku (metóda vykonania opravy) závisí od rozhodnutia Ručiteľa. V prípade, ak Ručiteľ uzná, že Výrobok sa nedá opraviť, Ručiteľ si vyhradzuje právo vymeniť chybný prvok alebo celý Výrobok na výrobok bez chýb, právo na zníženie ceny Výrobku alebo právo na odstúpenie od dohody.
5. Voči Užívateľovi, ktorý nie je konzumentom v zmysle zákona z 23. apríla 1964 Občiansky zákonník, zodpovednosť Ručiteľa za škody vyplývajúce z tejto záruky a/alebo ktoré súvisia s jej uzatvorením a realizáciou, bez ohľadu na právny základ, je obmedzená maximálne do výšky hodnoty chybného Výrobku.

II. Záručná lehota

Prvky Výrobku na ktoré sa vzťahuje záruka	Trvanie záručnej ochrany
DED7933	36 mesiacov od dňa nákupu Výrobku, ktorý je uvedený v tomto záručnom liste
nylonová kefa - 1 ks, drôtená kefa - 1 ks	Nevzťahuje sa naň záruka.

III. Podmienky využitia záruky

1. Užívateľ je povinný predstaviť vyplnený Záručný list výrobku, ako aj náležitý doklad o nákupe Výrobku, napr. predstavením pokladničného bloku, faktúry ap. Aby reklamačný proces prebiehal efektívne odporúčame, aby Užívateľ spolu s reklamovaným výrobkom doručil všetky prvky vymenované v kapitole užívateľskej príručky výrobku „Diely a časti".
2. Užívateľ je povinný dodržiavať pokyny a odporúčania uvedené v užívateľskej príručke a v záručnom liste.
3.Záruka platí iba na území Poľskej republiky a členských štátov EÚ.
4. Záruka sa nevzťahuje na chyby, ktoré vznikli (predovšetkým) následkom:
a. Nedodržania podmienok určených v užívateľskej príručke, predovšetkým podmienok správneho používania, prevádzky, údržby a čistenia
b. Použitia na čistenie alebo na údržbu nevhodných prípravkov, nezhodne s užívateľskou príručkou;
c. Nevhodného uchovávania a prepravy výrobku;
d. Vykonania neautorizovaných zmien a/alebo iných zásahov do výrobku, na ktoré výrobca nevyjadril súhlas;
e. Použitím vo výrobku/s výrobkom nevhodných prevádzkových materiálov,
nezhodne s užívateľskou príručkou.
5. Užívateľ, ktorý nie je konzumentom v zmysle zákona z 23. apríla 1964 Občiansky zákonník, stráca záručné práva na výrobok, v ktorom:
- sériové čísla, označenia dátumov a výrobné štítky boli odstránené, zmenené alebo poškodené;
- boli poškodené plomby alebo sú na nich viditeľné stopy manipulácie.
6. Pozor! Činnosti súvisiace s každodennou obsluhou výrobku, vyplývajúce medzi iným z užívateľskej príručky, Užívateľ vykonáva vlastnými silami a na vlastné náklady.

IV. Reklamačná procedúra

1. V prípade, ak Užívateľ objaví, že Výrobok nefunguje správne, ešte pred zložením reklamácie je povinný uistiť sa, či boli náležite vykonané všetky stanovené činnosti, predovšetkým tie uvedené v užívateľskej príručke.
2. Reklamácia musí byť podaná bezodkladne, najlepšie v priebehu 7 dní od dňa, v ktorom sa prejavila (objavila) chyba Výrobku. Užívateľ, ktorý nie je konzumentom v zmysle zákona z 23. apríla 1964 Občiansky zákonník, stráca práva vyplývajúce z tejto záruky v prípade, ak reklamáciu nepodá v priebehu 7 dní od dňa, v ktorom sa prejavila (objavila) chyba Výrobku.
3. Reklamáciu môžete podať medzi inými na mieste, v ktorom ste výrobok kúpili, v záručnom servise alebo poštou na adresu: DEDRA EXIM sp. z o.o., ul. 3 Maja 8, 05-800 Pruszków, Poľsko.
4. Užívateľ môže podať reklamáciu prostredníctvom formulára, ktorý je dostupný na webovej stránke www.dedra.pl. („Formulár podania reklamácie na základe udelenej záruky").
5. Adresy záručných servisov v jednotlivých štátoch sú zverejnené na webovej stránke www.dedra.pl. V prípade, ak v danom štáte sa nenachádza záručný servis, odporúčame reklamovaný výrobok doručiť na adresu: DEDRA EXIM sp. z o.o. ul. 3 Maja 8, 05-800 Pruszków, Poľsko.
6. Vzhľadom na bezpečnosť Užívateľa, nefunkčný (chybný) výrobok sa v žiadnom prípade nesmie používať.
7. Pozor!!! Používanie nefunkčného (chybného) výrobku je nebezpečné pre zdravie a život Užívateľov.
8. Povinnosti vyplývajúce z udelenej záruke budú vyplnené v lehote 14 pracovných dní počítajúc od dňa doručenia reklamovaného Výrobku Užívateľom.
9. Pred zaslaním reklamácie odporúčame reklamovaný Výrobok náležite očistiť. Odporúčame reklamovaný Výrobok dôkladne zabezpečiť pre prípadným poškodeniami počas prepravy (reklamovaný Výrobok odporúčame doručiť v originálnom obale).
10. Záručná lehota sa predlžuje o čas, počas ktorého Užívateľ následkom chyby (nefunkčnosti) výrobku, na ktorú sa vzťahovala záruka, nemohol Výrobok používať.
Záruka nevylučuje, neobmedzuje a ani nepozastavuje právo Užívateľa (kupujúceho) na základe príslušných predpisov o ručení za chyby predanej veci.

V súlade s článkom 13 ods. 1 a 2 nariadenia Európskeho parlamentu a Rady (EÚ) 2016/679 z 27. apríla 2016 o ochrane fyzických osôb pri spracúvaní osobných údajov a o voľnom pohybe takýchto údajov, ktorým sa zrušuje smernica 95/46/ES, vás informujeme

1. Správcom vašich osobných údajov, ktoré ste uviedli vo formulári, je spoločnosť „DEDRA-EXIM Sp. z o.o." so sídlom v meste Pruszków na adrese: ul. 3 Maja 8, 05-800 Pruszków, Poľsko (ďalej len: „Správca").
2. Vaše osobné údaje budú spracúvané výhradne s cieľom realizácie záručnej procedúry zariadenia, a to v súlade s článkom 6 ods. 1 písmeno b) všeobecného nariadenia o ochrane údajov (ďalej len: „GDPR"). Uvedenie osobných údajov je dobrovoľné, avšak nevyhnutné na realizáciu záručnej procedúry.
3. Vaše osobné údaje budú spracúvané počas posudzovania a realizácie záručnej procedúry, ako aj na archívne účely v prípade potreby obhajoby pred prípadnými nárokmi a požiadavkami voči Správcovi, avšak nie dlhšie až do momentu premlčania týchto nárokov a požiadaviek.
4. Vaše údaje môžu byť zverejnené výhradne len tým subjektom, ktoré spracúvajú tieto údaje v mene a pre Správcu, a to na základe písomnej dohody o zverení spracúvania osobných údajov, tzn. firmy, ktoré okrem iného poskytujú technický servis, hostingové služby alebo služby obsluhy webových stránok, IT obsluhy, ako aj kuriérskym firmám. Dodávatelia Správcu sú povinní zaručiť zabezpečenie údajov a splniť požiadavky platnej legislatívy ohľadne ochrany osobných údajov, a zverené osobnú údaje nesmú byť používané na iné účely než tie, ktoré stanovuje dohoda uzatvorená so Správcom.
5. Vaše údaje nebudú spracúvané automatickým spôsobom, vrátane rôznych foriem profilovania, ani nebudú odovzdané do tretieho štátu/medzinárodnej organizácii.
6. Máte právo na prístup k vašim osobným údajom, ako aj právo na ich opravenie, doplnenie, odstránenie, obmedzenie spracúvania, prenesenie údajov, podanie námietky, a to v ľubovoľnej chvíli.
7. Vo všetkých záležitostiach, ktoré súvisia so spracúvaním vašich osobných údajov Správcom, môžete sa na Správcu obrátiť písomne na e-mailovú adresu: daneosobowe@dedra.pl.
8. Máte právo podať sťažnosť príslušnému dozornému orgánu, ktorý zodpovedá za dohľad nad ochranou osobných údajov.

LT Turinys

1. Nuotraukos ir brėžiniai
2. Prietaiso aprašymas
3. Numatytas prietaiso naudojimas
4. Naudojimo apribojimai
5. Techniniai duomenys
6. Paruošimas darbui
7. Prijungimas prie elektros tinklo
8. Prietaiso įjungimas
9. Įrenginio veikimas
10. Įprastinė techninė priežiūra
11. Atsarginės dalys ir priedai
12. Trikčių šalinimas savarankiškai
13. Prietaiso surinkimas
14. Informacija naudotojams apie elektros ir elektroninės įrangos šalinimą
15. Garantinė kortelė

Originalios instrukcijos vertim
Atitikties deklaracija pridedama prie vadovo kaip atskiras dokumentas. Jei atitikties deklaracijos nėra, kreipkitės į "Dedra Exim Ltd".
Bendrosios saugos taisyklės pridėtos prie vadovo kaip atskira brošiūra..

ĮSPĖJIMAS. Perskaitykite visus simboliu pažymėtus įspėjimus ⚠ ir visas instrukcijas..

Jei nesilaikysite toliau pateiktų įspėjimų ir saugos nurodymų, galite patirti elektros smūgį, užsidegti arba sunkiai susižeisti.

Saugokite visus įspėjimus ir instrukcijas, kad galėtumėte su jais susipažinti ateityje.

2. Prietaiso aprašymas

Pav. A: 1 - pagrindinis jungiklis, 2 - jungiklio užraktas, 3 - sukimosi greičio reguliatorius, 4 - pagalbinė rankena, 5 - šepečio apsauga, 6 - šepetys, 7 - šepečio blokavimo varžtas, 8 - šepečio laikiklio dangtelis, 9 - maitinimo laidas, 10 - šepetėlių fiksavimo pleištų

3. Numatytas prietaiso naudojimas

Produktas - rankinis metalo šlifuoklis. Skirtas plieno, nerūdijančio plieno ir spalvotųjų metalų paviršių apdorojimui, pvz. satinavimui, struktūrizavimui, poliravimui, šlifavimui, išlyginimui, rūdžių arba šerpetų šalinimui. Taip pat galima apdoroti įvairių rūšių medieną, t.y. valyti ir suteikti struktūrą (paviršiuje sudaryti smulkias išgraužas, griovelius).
Mašiną leidžiama naudoti renovacijos ir statybos darbams, remonto dirbtuvėse, mėgėjiškiems darbams, laikantis naudojimo instrukcijoje nurodytų naudojimo sąlygų ir leistinų darbo sąlygų.

4. Naudojimo apribojimai

Produkto negalima naudoti šlapiam šlifavimui.
Produktas negali būti naudojamas sveikatai kenksmingų ar degių medžiagų (pvz. asbesto, magnio, medienos) apdorojimui.
Mašiną galima naudoti tik laikantis toliau pateiktų "Leidžiamų naudojimo sąlygų".
Taip pat draudžiama apdoroti medžiagas, kurios neaprašytos skyriuje "3. Numatytas mašinos naudojimas". Neteisėti mechaninės ir elektrinės konstrukcijos pakeitimai, modifikacijos, techninės priežiūros operacijos, neaprašytos naudojimo instrukcijose, bus laikomos neteisėtomis ir dėl to bus nedelsiant prarastos garantinės teisės, o atitikties deklaracija taps negaliojančia.
Naudojant ne pagal paskirtį arba nesilaikant naudojimo instrukcijų, iš karto prarandamos garantinės teisės.

Leistinos darbo sąlygos S1 - nepertraukiamas veikimas

5. Techniniai duomenys

Prietaiso modelis	**DED7933**
Darbo įtampa [V]	230
Tinklo dažnis [Hz]	50
Vardinė galia [W]	1300
Sukimosi greitis n0[min-1]	900-3700
Maksimalus darbinio antgalio skersmuo [mm]	120
Apsaugos nuo tiesioginės prieigos lygis	IP20
Apsaugos klasė	II
Garso slėgio lygis LPA [dB(A)]	88
Liūto garso galios lygis [dB(A)]	99
Matavimo neapibrėžtis Kpa [dB(A)]	3
Matavimo neapibrėžtis Kwa [dB(A)]	3
Vibracijų ant rankenos lygis [m/s^2]:	8,85
Matavimo neapibrėžtis K [m/s^2]	1,5
Įrenginio svoris [kg]	2,8

Informacija apie vibraciją ir triukšmą
Bendra vibracijos vertė ah ir matavimo neapibrėžtis buvo nustatyta pagal standartą EN 62841-2-4 ir pateikta lentelėje.
Triukšmo emisija buvo nustatyta pagal standartą EN 62841-1, vertės pateiktos pirmiau esančioje lentelėje.

⚠ DEMESIO **Triukšmas gali pakenkti klausai, todėl dirbdami visada dėvėkite klausos apsaugos priemones!**

Deklaruota bendroji vibracijos vertė buvo išmatuota pagal standartinį bandymo metodą ir gali būti naudojama vienai įrangai palyginti su kita. Nurodytas vibracijos lygis taip pat gali būti naudojamas preliminariam vibracijos poveikio įvertinimui.
Vibracijos lygis faktiškai naudojant Triukšmas gali pakenkti klausai, todėl dirbdami visada dėvėkite klausos apsaugos priemones! gali skirtis nuo deklaruotų verčių, priklausomai nuo darbo įrankių naudojimo būdo, ypač nuo apdirbamo ruošinio tipo ir poreikio nustatyti operatoriaus apsaugos priemones. Norint tiksliai įvertinti poveikį faktinėmis naudojimo sąlygomis, būtina atsižvelgti į visas darbo ciklo dalis, įskaitant laikotarpius, kai mašina išjungta arba kai ji įjungta, bet nenaudojama darbui.

6. Paruošimas darbui

⚠ DEMESIO **Visus parengiamuosius darbus atlikite atjungę įrenginį nuo maitinimo šaltinio.**

1. papildomos (pagalbinės) rankenos įrengimas
Trumpesnę rankenos dalį uždėkite ant prietaiso korpuse esančių išpjovų, ilgesnę dalį šiek tiek atlenkite ir uždėkite ant kitoje pusėje esančių išpjovų. Priveržkite (trumpesnis varžtas kairėje, ilgesnis dešinėje, žiūrint iš prietaiso korpuso).
2. darbinio antgalio įrengimas ant volelio
Atsukite varžtą ir nuimkite veržlę. Ant veleno užmaukite vielinį arba nailoninį šepetį. Įstatykite šepečių fiksavimo pleištus į veleno įpjovas. Užsukite varžtą ir priveržkite ampulių veržliarakčiu. Varžtas priveržiamas prieš laikrodžio rodyklę. 3.
Iškastų medžiagų ištraukimo adapterio tvirtinimas (C pav.)
3. dulkių šalinimo antgalio įrengimas
Po šlifuoklio apsauga yra siauras plyšys, ant kurio uždedamas guminis dangtelis su antgaliu dulkėms pašalinti. Ant jungties uždekite dulkių šalinimo antgalį (pvz. pramoninio dulkių siurblio).
Po paruošimo prijunkite prietaisą prie maitinimo šaltinio ir paleiskite jį maždaug 30 sekundžių. Įsitikinkite, ar jis nesvyruoja ir nevibruoja. Pastebėjus, kad prietaisas veikia netinkamai, nuimkite darbinį antgalį ir uždėkite jį dar kartą - atsargiai įkiškite į volelį ir gerai priveržkite varžtą. Dar kartą patikrinkite.
Jei prietaisas vis dar svyruoja ar vibruoja, nenaudokite prietaiso ir atiduokite į serviso centrą.

7. Prijungimas prie elektros tinklo

Prieš prijungdami prietaisą prie maitinimo šaltinio, įsitikinkite, kad maitinimo įtampa atitinka vardinėje plokštelėje nurodytą vertę.
Maitinimo įrenginys turi atitikti esminius elektros instaliacijos reikalavimus ir naudojimo saugos reikalavimus. Mažiausio maitinimo kabelio skerspjūvio parametrai ir vardinė saugiklio vertė, priklausomai nuo prietaiso galios, pateikiami toliau pateiktoje lentelėje:

Įrenginio galia [W]	Mažiausias laidininko skerspjūvis [mm^2]	Mažiausia C tipo saugiklio vertė [A]
700÷1400	1	10

Įrengimą turi atlikti kvalifikuotas elektrikas. Naudodami ilginamuosius kabelius įsitikinkite, kad laidininkų skerspjūvis nėra mažesnis nei reikalaujama (žr. lentelę). Elektros kabelį nutieskite taip, kad eksploatuojant nekiltų pavojus jį nutraukti. Nenaudokite pažeistų ilgintuvų. Periodiškai tikrinkite maitinimo kabelio būklę. Netraukite už maitinimo kabelio.

8. Prietaiso įjungimas

⚠ DEMESIO **Prieš įjungiant įrenginį, būtina atlikti veiksmus, aprašytus skyriuje "Pasirengimas darbui".**

Norėdami įjungti prietaisą, atrakinkite jungiklio mygtuką ir paspauskite jungiklį. Kad būtų patogiau naudotis, jungiklį galima palikti įjungtoje padėtyje. Prietaisas veiks tol, kol vėl bus paspaustas jungiklis.

9. Įrenginio veikimas

Metalo šlifuoklis skirtas plieno, nerūdijančio plieno ir spalvotųjų metalų paviršių apdorojimui, pvz. satinavimui, struktūrizavimui, poliravimui, šlifavimui, išlyginimui, rūdžių arba šerpetų šalinimui. Metalo šlifuoklis leidžia nuvalyti paviršių nuo šerpetų, rūdžių, dažų, ir kt., bei apdorojamajai medžiagai suteikti struktūrą. Priklausomai nuo sukimosi greičio, galite suteikti daugiau ar mažiau matomą struktūrą (grioveliai, šukuoto plieno ar šukuoto aliuminio efektas ir kt.).
Apdorojama medžiaga turi būti stabiliai pritvirtinta, pvz. prie darbastalio.
Prietaiso operatorius turi naudoti asmenines apsaugos priemones.
Baigę visus parengiamuosius veiksmus, galite pradėti apdoroti medžiagą. Rekomenduojama atlikti bandomąjį apdorojimą su panaudota medžiaga.
Įjunkite prietaisą ir leiskite jam pasiekti maksimalų greitį. Pradėkite apdorojimą, prispausdami šepetį prie medžiagos ir judindami prietaisą pirmyn ir atgal. Naudojant skirtingo grubumo šepečius, gaunamas skirtingas medžiagos lygumo laipsnis – panašiai kaip apdorojant, pvz. švitriniu popieriumi.
Nelaikykite šepečio per ilgai vienoje vietoje, kad išvengtumėte pernelyg gilaus šlifavimo arba pažeidimų paviršiui.

10. Įprastinė techninė priežiūra

⚠ DEMESIO **Visą techninę priežiūrą atlikite atjungę įrenginį nuo maitinimo šaltinio.**

Prieš kiekvieną naudojimą:
- Prieš kiekvieną naudojimą patikrinkite, ar šlifavimo šepetys nesusidėvėjęs. Jei reikia pakeiskite.
- Patikrinkite, ar variklio ventiliacijos angos neuždengtos ar neužterštos. Jei reikia, atidenkite, prapūskite suslėgtu oru, nuvalykite drėgna šluoste,
- Patikrinkite, ar neužsikimšo dulkių šalinimo jungties išleidimo anga. Jei reikia, išvalykite pvz. suslėgtu oru.
- patikrinkite šepečio apsaugos, šepečio tvirtinimo ir pagalbinės rankenos tvirtinimo būklę. Jei reikia, priveržkite varžtus.
Po kiekvieno naudojimo
- atjunkite prietaisą nuo maitinimo šaltinio, kad jo netyčia neįjungtų pašaliniai asmenys, arba transportavimo metu. Laikykite prietaisą atjungtą nuo maitinimo šaltinio.
Elektrografito šepečių keitimas

Norėdami pakeisti šepečius, atsukite šepečių laikiklių dangtelius. Išimkite panaudotus šepečius, sumontuokite naujus. Elektrografito šepečius visada pakeiskite poromis.
Laikymas ir transportavimas
Kai prietaisas nenaudojamas, laikykite jį atjungtą nuo maitinimo šaltinio, vaikams nepasiekiamoje vietoje, sausoje ir vėdinamoje vietoje. Prietaisas ir kiti komplekte esantys elementai, jei įmanoma, turi būti transportuojami originalioje pakuotėje taip, kad nebūtų veikiami kenksmingų aplinkos sąlygų, tokių kaip: drėgmė, krituliai, aukšta temperatūra (virš 40°C), slėgis, dėl kurių gali atsirasti mechaninių pažeidimų ir pan., kurie gali turėti neigiamos įtakos pakuotei ar jos turiniui.

11. Atsarginės dalys ir priedai

Norėdami įsigyti atsarginių dalių ir priedų, kreipkitės į "Dedra Exim Service". Kontaktinę informaciją rasite vadovo 1 puslapyje.
Užsakydami atsargines dalis, nurodykite partijos numerį vardinėje plokštelėje ir dalies numerį iš surinkimo brėžinio.
Garantiniu laikotarpiu remontas atliekamas pagal garantinėje kortelėje nurodytas sąlygas. Prašome perduoti sugedusį gaminį taisyti pirkimo vietoje (pardavėjas privalo priimti sugedusį gaminį), siųsti jį į centrinį "Dedra Exim" aptarnavimo centrą arba siųsti į arčiausiai jūsų gyvenamosios vietos esantį aptarnavimo centrą (aptarnavimo centrų sąrašas pateiktas www.dedra.pl). Prašome pridėti užpildytą garantijos kortelę. Pasibaigus garantiniam laikotarpiui, remontą atlieka centrinė tarnyba. Siųskite sugedusį gaminį į aptarnavimo centrą (siuntimo išlaidas apmoka naudotojas).

12. Trikčių šalinimas savarankiškai

⚠ DEMESIO **Prieš bandydami savarankiškai šalinti gedimus, atjunkite įrenginį nuo maitinimo šaltinio.**

Problema	Priežastis	Sprendimas
Mašina neveikia	Netinkamai prijungtas arba pažeistas maitinimo kabelis.	Įkiškite kištuką toliau į lizdą, patikrinkite maitinimo laidą.
	Įtampos kištukiniame lizdelyje nėra.	Patikrinkite, ar įtampa lizde, ar nesuveikė saugiklis.
	Sugedęs jungiklis.	Pakeiskite jungiklį nauju.
Variklis perkaista	Užsikimšusios oro angos.	Išvalykite vėdinimo angas.
Mašina sunkiai įsijungia	Užsikimšę variklio guoliai.	Pasirūpinkite, kad įrankis būtų suremontuotas.
Mašina nešlifuoja	Sugadinta pavarų dėžė.	Pasirūpinkite, kad įrankis būtų suremontuotas.

13. Prietaiso surinkimas

1. tinklo satinatorius - 1 vnt., pagalbinė rankena su varžtų rinkiniu - 1 vnt. Pleištas 6 x 86,5 - 2 vnt. Iškastų medžiagų ištraukimo antgalis - 1 vnt, nailoninis šepetys - 1 vnt, vielinis šepetys - 1 vnt.

14. Informacija naudotojams apie elektros ir elektroninės įrangos šalinimą



Ant gaminių arba pridedamuose dokumentuose nurodytas simbolis rodo, kad sugedusios elektros ar elektroninės įrangos negalima išmesti kartu su buitinėmis atliekomis. Jei norite atsikratyti, pakartotinai panaudoti ar utilizuoti komponentus, teisinga juos nuvežti į specializuotą surinkimo punktą, kur jie bus priimti nemokamai. Informaciją apie naudotos įrangos surinkimo vietas teikia vietos valdžios institucijos, pvz., savo interneto svetainėse.
Teisingas produkto utilizavimas padeda išsaugoti gamtos išteklius ir išvengti neigiamų padarinių žmonių sveikatai ir aplinkai, galinčių atsirasti dėl produkte esančių potencialiai pavojingų medžiagų, mišinių ir sudedamųjų dalių.
Už netinkamą atliekų šalinimą gresia baudos pagal atitinkamus vietos teisės aktus.
ES šalių naudotojai: Jei norite išmesti elektros ar elektroninę įrangą, kreipkitės į artimiausią prekybos vietą arba tiekėją, kuris jums suteiks daugiau informacijos.
šalinimas ne Europos Sąjungos šalyse: Šis simbolis taikomas tik Europos Sąjungos šalims. Jei norite išmesti šį gaminį, kreipkitės į vietos valdžios institucijas arba pardavėją dėl tinkamo šalinimo būdo.

Garantinis lapas

na

.....

Katalogo Nr: …… Partijos numeris: .....

(toliau – Produktas)

Produkto pirkimo data: .....

Pardavėjo antspaudas

Pardavėjo parašas ir data: .....

Vartotojo pareiškimas:

Patvirtinu, kad buvau informuotas apie garantijos sąlygas ir taisyklių, išvardytų Naudojimo instrukcijoje ir Garantiniame lape, nepaisymo pasekmes. Šios garantijos sąlygos yra man žinomos, ką patvirtinu savo parašu:

....

data ir vieta vartotojo parašas

I. Atsakomybė už Produktą:

1. Garantijos suteikėjas – „DEDRA EXIM“ Sp. z o.o. su būstine adresu: ul. 3 Maja 8, 05-800 Pruškuvas, KRS 0000062517, Varšuvos apylinkės teismas, Valstybinio teismo registro XIV ūkinis skyrius, Mokesčiu mokėtojo kodas 527-020-49-33, Įstatinis kapitalas: 100 980,00 PLN.
2. Šiame garantiniame lape nurodytomis sąlygomis Garantijos suteikėjas suteikia garantiją Produktui iš Garantijos suteikėjo asortimento.
3. Garantijos pagrindu atsakomybė yra priimama tik už defektus, esančius Produkte jo išdavimo Vartotojui metu.
4. Garantijos pagrindu Vartotojas gauna teisę nemokamai suremontuoti Produktą, jei defektas buvo aptiktas garantijos galiojimo metu. Apie Produkto remonto būdą (remonto atlikimo metodą) sprendžia Garantijos suteikėjas. Jei Garantijos suteikėjas nuspręstų, kad remontas yra neįmanomas, Garantijos suteikėjas pasilieka sau teisę pakeisti elementą su defektu arba visą Produktą kitu, veikiančiu teisingai, sumažinti Produkto kainą arba anuliuotu sutartį.
5. Vartotojo, kuris pagal 1964 m. balandžio 23 d. Civilinį kodeksą nėra laikomas vartotoju, atveju Garantijos suteikėjo atsakomybė dėl kompensacijos, susijusi su šia garantija ir (arba) jos sudarymu ir vykdymu, nepriklausomai nuo formos, yra apribota iki maksimaliai Produkto su defektu vertės.

II. Garantijos laikotarpis

Produkto elementai, kuriems veikia garantija	Garantinės apsaugos trukmė
DED7933	36 mėnesiai, skaičiuojant nuo Produkto pirkimo datos, nurodytos šiame Garantiniame lape
nailoninis šepetys - 1 vnt., vielinis šepetys - 1 vnt.	Garantija netaikoma.

III. Naudojimosi garantija sąlygos

1. Vartotojas privalo patiekti užpildytą Produkto Garantinį lapą ir Produkto pirkimą patvirtinantį dokumentą (pvz. kasos čekis, sąskaita-faktūra ir pan.). Tam, kad pretenzijos nagrinėjimo procesas vyktų sklandžiai, rekomenduojama, kad Vartotojas kartu su Produktu perduotų visus elementus, nurodytus „Komplektacijos sąraše“, esančiame Naudojimo instrukcijoje.
2. Vartotojas privalo laikytis Naudojimo instrukcijoje ir Garantiniame lape nurodytų rekomendacijų..
3. Garantija galioja tik Lenkijos Respublikos ir ES teritorijoje.
4. Garantija neapima Produkto defektų, atsiradusių dėl to, kad:
a. Vartotojas nesilaikė sąlygų, nurodytų Naudojimo instrukcijoje, ypač susijusių su teisingu naudojimu, priežiūra ir valymu;
b. Vartotojas naudojo priežiūros ar valymo priemones, neatitinkančias sąlygas nurodytas Naudojimo instrukcijoje;
c. Vartotojas netinkamai sandėliavo ir transportavo Produktą;
d. Vartotojas savarankiškai keitė ir (arba) modifikavo Produktą, negavęs Garantijos suteikėjo sutikimo;
e. Vartotojas naudojo Produkte eksploatacines medžiagas, neatitinkančias Naudojimo instrukcijos sąlygų
5. Vartotojas, kuris pagal 1964 m. balandžio 23 d. Civilinį kodeksą nėra laikomas vartotoju, praranda garantiją Produktui, jei:
- Vartotojas pašalino, pakeitė arba sugadino serijos numerius, datas ir informacines lenteles;
- Vartotojas pažeidė plombas arba ant jų matosi Vartotojo veiksmų pėdsakai.
6. Dėmesio! Veiksmus, susijusius su kasdieniu Produkto aptarnavimu, nurodytu pvz. Naudojimo instrukcijoje, Vartotojas atlieka pats ir savo sąskaita.

IV. Pretenzijos pateikimo procedūra:

1.Pastebėjus, kad Produktas veikia neteisingai, prieš pateikiant pretenziją, reikia įsitikinti, kad visi veiksmai, aprašyti Naudojimo instrukcijoje, buvo atlikti teisingai.

2. Pretenziją rekomenduojama pateikti nedelsiant, geriausiai per 7 dienas nuo Produkto defekto aptikimo. Vartotojas, kuris pagal 1964 m. balandžio 23 d. Civilinį kodeksą nėra laikomas vartotoju, praranda garantiją Produktui, jei nepateikia pretenzijos per 7 dienas.
3. Pretenziją galima pateikti pvz. Produkto pirkimo punkte, garantiniame servise arba raštu adresu: „DEDRA EXIM“ Sp. z o. o., ul. 3 Maja 8, 05-800 Pruškuvas.
4. Vartotojas gali pateikti pretenziją, pasinaudodamas blanku, kuris yra internetinėje svetainėje: www.dedra.pl (Pretenzijos garantiniame laikotarpyje pateikimo forma).
5. Garantinių servisų atskirose šalyse adresai yra nurodyti svetainėje: www.dedra.pl. Jei konkrečioje šalyje nebūtų garantinio serviso, pretenzijas dėl garantijos rekomenduojama siųsti adresu: „DEDRA EXIM“ Sp. z o. o., ul. 3 Maja 8, 05-800 Pruškuvas, Lenkija.
6. Mąjąc Dėl Vartotojo saugumo draudžiama naudoti Produktą su defektais.
7. Dėmesio!!! Produkto su defektais naudojimas kelia pavojų Vartotojo sveikatai ir gyvybei.
8. Veiksmai, susiję su garantija, bus atlikti per 14 darbo dienų skaičiuojant nuo Produkto, dėl kurio yra pateikiama pretenzija, pristatymo dienos.
9. Prieš pristatant Produktą, dėl kurio yra pateikiama pretenzija, rekomenduojama jį nuvalyti. Produktą, dėl kurio yra pateikiama pretenzija, reikia kruopščiai supakuoti, kad jis būtų apsaugotas nuo pažeidimų transporto metu – rekomenduojama pristatyti produktą originalioje pakuotėje.
10. Garantijos laikotarpis yra pratęsiamas tiek, kiek Vartotojas negalėjo juo naudotis dėl garantijos apimto defekto.
Gwarancja Ši garantija neriboja, neišskiria bei nesustabdo Vartotojo teisių dėl parduotos prekės neatitikimo arba prekės defekto.

Vadovaudamiesi 2016 m. balandžio 27 d. Europos Parlamento ir Tarybos reglamento (ES) 2016/679 dėl fizinių asmenų apsaugos tvarkant asmens duomenis ir dėl laisvo tokių duomenų judėjimo ir kuriuo panaikinama Direktyva 95/46/EB 13 straipsnio 1 ir 2 dalimis, informuojame, kad

1. Formoje pateiktų jūsų asmens duomenų valdytojas yra DEDRA-EXIM sp. z o.o., kurios registruota buveinė yra Pruszkowe, 3 Maja g. 8, 05-800 Pruszkow (toliau: "Administratorius").
2. Jūsų duomenys bus tvarkomi tik siekiant atlikti prietaiso garantijos procedūrą pagal Bendrojo duomenų apsaugos reglamento 6 straipsnio 1 dalies b punktą (toliau: „BDAR“) Duomenys teikiami savanoriškai, tačiau jie būtini garantijos procedūrai
3. Jūsų duomenys bus tvarkomi garantijos procedūros vykdymo nagrinėjimo laikotarpiu ir archyvavimo tikslais, jei prireiktų apsiginti nuo galimų pretenzijų Administratoriui, bet ne ilgiau nei iki tol, kol joms įvyks senaties terminas.
4. Jūsų duomenys gali būti atskleisti tik tiems subjektams, kurie tvarko duomenis duomenų administratoriaus vardu pagal rašytinę asmens duomenų tvarkymo pavedimo sutartį, teikiančią: technines paslaugas, hosting'o ar interneto svetainės priežiūros paslaugas, IT paslaugas, kurjerių paslaugas. Administratoriaus tiekėjai privalo užtikrinti duomenų saugumą ir laikytis galiojančių teisės aktų reikalavimų, susijusių su asmens duomenų apsauga, ir negali naudoti patikėtų asmens duomenų kitais nei sutartyje su Administratoriumi nurodytais tikslais.
5. Jūsų duomenys nebus tvarkomi automatizuotomis priemonėmis, įskaitant profiliavimą, ir nebus perduodami trečiajai šaliai / tarptautinei organizacijai.
6. Bet kuriuo metu turite teisę susipažinti su savo duomenų turiniu ir teisę ištaisyti, ištrinti, apriboti duomenų tvarkymą, teisę į duomenų perkeliamumą, teisę prieštarauti bet kuriuo metu.
7. Visais klausimais, susijusiais su administratoriaus atliekamu jūsų asmens duomenų tvarkymu, galite kreiptis šiuo el. pašto adresu:daneosobowe@dedra.pl.;
8. Turite teisę pateikti skundą tinkamai duomenų apsaugos institucijai.

LV Satura rādītājs

1. Fotogrāfijas un zīmējumi
2. Ierīces apraksts
3. Paredzētais ierīces lietojums
4. Lietošanas ierobežojumi
5. Tehniskie dati
6. Sagatavošana darbam
7. Savienojums ar elektrotīklu
8. Ierīces ieslēgšana
9. Ierīces darbība
10. Kārtējā apkope
11. Rezerves daļas un piederumi
12. Patstāvīga problēmu novēršana
13. Ierīces salikšana
14. Informācija lietotājiem par elektrisko un elektronisko iekārtu iznīcināšanu
15. Garantijas karte

Oriģinālās instrukcijas tulkojum
Atbilstības deklarācija ir pievienota rokasgrāmatai kā atsevišķs dokuments. Ja nav atbilstības deklarācijas, lūdzu, sazinieties ar Dedra Exim Ltd.
Vispārīgie drošības noteikumi ir pievienoti rokasgrāmatai kā atsevišķa brošūra.

BRĪDINĀJUMS. Izlasiet visus brīdinājumus, kas apzīmēti ar simbolu, un visas instrukcijas.

Šādu brīdinājumu un drošības norādījumu neievērošana var izraisīt elektriskās strāvas triecienu, ugunsgrēku vai nopietnus ievainojumus.

Saglabājiet visus brīdinājumus un norādījumus turpmākai atsaucei.

2. Ierīces apraksts

Att. A : 1 – galvenais slēdzis, 2 - slēdža bloķētājs, 3 - rotācijas ātruma regulators, 4 - papildu rokturis, 5 - birstes pārsegs, 6 - birste, 7 - birstes bloķēšanas skrūve, 8 - birstes turētāja vāciņš, 9 - strāvas kabelis, 10 - birstes fiksācijas ķīļi

3. Paredzētais ierīces lietojums

Produkts - manuālā satinēšanas mašīna Paredzēta tērauda, nerūsējošā tērauda un krāsaino metālu virsmu apstrādei, piem. satinēšanai, strukturēšanai, pulēšanai, slīpēšanai, izlīdzināšanai, rūsas vai skaidu noņemšanai. Iespējama arī dažāda veida koksnes apstrāde, t.i. attīrīšana un struktūras piešķiršana (uz virsmas veidojot nelielus griezumus, rievas).
Iekārtu ir atļauts izmantot remontdarbos un būvdarbos, remontdarbnīcās, amatieru darbos, ievērojot lietošanas instrukcijā ietvertos lietošanas noteikumus un pieļaujamos darba apstākļus.

4. Lietošanas ierobežojumi

Produktu nevar izmantot mitrai slīpēšanai.
Produktu nevar izmantot veselībai kaitīgu vai viegli uzliesmojošu vielu (piem. azbesta, magnija, koksnes) apstrādei.
Iekārtu drīkst lietot tikai saskaņā ar turpmāk norādītajiem "Pieļaujamajiem ekspluatācijas apstākļiem".
Tāpat ir aizliegts apstrādāt materiālus, kas nav aprakstīti sadaļā "3. Paredzētais mašīnas lietojums". Neatļautas izmaiņas mehāniskajā un elektriskajā konstrukcijā, jebkādas modifikācijas, apkopes darbības, kas nav aprakstītas lietošanas instrukcijā, tiks uzskatītas par nelikumīgām, kā rezultātā nekavējoties tiks zaudētas garantijas tiesības un atbilstības deklarācija zaudēs spēku.
Jebkāda izmantošana, kas nav paredzēta vai neatbilst lietošanas instrukcijai, izraisīs tūlītēju garantijas tiesību zaudēšanu.

Pieļaujamie darba apstākļi
S1 - nepārtraukta darbība

5. Tehniskie dati

Ierīces modelis	**DED7933**
Darba spriegums [V]	230
Tīkla frekvence [Hz]	50
Nomināla jauda [W]	1300
Griezes ātrums n0 [min-1]	900-3700
Darba uzgaļa maksimāls diametrs [mm]	120
Aizsardzība no tiešas pieejas	IP20
Drošības klase	II
Skaņas spiediena līmenis LPA [dB(A)]	88
Skaņas jaudas līmenis Lwa [dB(A)]	99
Mērījuma nedrošums Kpa [dB(A)]	3
Mērījuma nedrošums Kwa [dB(A)]	3
Vibrācijas līmenis uz roktura [m/s^2]:	8,85
Mērījuma nedrošums K [m/s^2]	1,5
Ierīces masa [kg]	2,8

Informācija par vibrāciju un troksni
Kombinētā vibrācijas vērtība ah un mērījumu nenoteiktība tika noteikta saskaņā ar EN 62841-2-4 un ir norādīta tabulā.
Trokšņa emisijas tika noteiktas saskaņā ar EN 62841-1, vērtības ir norādītas tabulā.

⚠UZMANĪBU **Troksnis var izraisīt dzirdes bojājumus, darba laikā vienmēr jālieto dzirdes aizsardzība!**

Deklarētā kopējā vibrācijas vērtība ir izmērīta saskaņā ar standarta testa metodi, un to var izmantot, lai salīdzinātu vienu iekārtu ar citu. Norādīto vibrācijas līmeni var izmantot arī vibrācijas iedarbības sākotnējam novērtējumam.
Vibrācijas līmenis iekārtas faktiskās lietošanas laikā var atšķirties no deklarētajām vērtībām atkarībā no darba rīku lietošanas, jo īpaši no apstrādājamās detaļas veida un nepieciešamības noteikt pasākumus operatora aizsardzībai. Lai precīzi novērtētu ekspozīcijas faktiskos lietošanas apstākļos, jāņem vērā visas darba cikla daļas, tostarp periodi, kad mašīna ir izslēgta vai kad tā ir ieslēgta, bet netiek izmantota darbam.

6. Sagatavošana darbam

⚠UZMANĪBU **Veiciet visus sagatavošanās darbus, atvienojot ierīci no strāvas padeves.**

1. papildu roktura uzstādīšana
Novietojiet īsāku roktura daļu uz ierīces korpusa izgriezumiem, nedaudz atvelciet garāku daļu un novietojiet to uz izgriezumiem otrā pusē. Pievelciet (īsāka skrūve kreisajā pusē, garāka skrūve labajā pusē, skatoties no ierīces korpusa).
2. darba uzgaļa uzstādīšana uz veltņa
Atskrūvējiet skrūvi un noņemiet uzgriezni. Uzvelciet uz vārpstas stieples vai neilona suku. Ievietojiet birstes fiksācijas ķīļus vārpstas iegriezumos. Ieskrūvējiet skrūvi un pievelciet ar ampulu atslēgu. Skrūvi pievelk pretēji pulksteņrādītāja rādītāja virzienam. 3. Skrūvi pievelk pretēji pulksteņrādītāja virzienam.
Izraktā materiāla ieguves adaptera pievienošana (D attēls)
3. putekļu noņemšanas uzgaļa uzstādīšana
Zem slīpmašīnas pārsega ir šaura sprauga, uz kuras jāuzliek gumijas vāciņš ar savienotāju putekļu noņemšanai. Uz savienotāja uzstādiet putekļu noņemšanas uzgali (piem. rūpnieciskais putekļu sūcējs).
Pēc sagatavošanas pievienojiet ierīci strāvas avotam un palaidiet to apmēram 30 sekundes. Pārliecinieties, ka tas svārstās un nevibrē. Ja pamanāt, ka ierīce darbojas nepareizi, noņemiet darba uzgali un uzstādiet to vēlreiz - uzmanīgi ievietojiet to veltnī un kārtīgi pievelciet skrūvi. Pārbaudiet vēlreiz.
Ja ierīce joprojām svārstās vai vibrē, nelietojiet ierīci un nogādājiet to servisa centrā.

7. Savienojums ar elektrotīklu

Pirms ierīces pieslēgšanas elektrotīklam pārliecinieties, vai barošanas spriegums atbilst uz nominālās plāksnītes norādītajai vērtībai.
Strāvas padeves instalācijai jāatbilst elektroinstalāciju pamatprasībām un lietošanas drošības prasībām. Piegādes kabeļa minimālā šķērsgriezuma parametri un drošinātāja nominālā vērtība atkarībā no ierīces jaudas ir norādīti turpmāk tabulā:

Ierīces jauda [W]	Minimālais vadītāja šķērsgriezums [mm^2]	C tipa drošinātāja minimālā vērtība [A]
700÷1400	1	10

Uzstādīšana jāveic kvalificētam elektriķim. Ja izmantojat pagarinātājus, pārliecinieties, ka vadu šķērsgriezums nav mazāks par nepieciešamo (sk. tabulu). Izvietojiet elektrības kabeli tā, lai ekspluatācijas laikā to nevarētu pārgriezt. Neizmantojiet bojātus pagarinātājus. Periodiski pārbaudiet barošanas kabeļa stāvokli. Nevelciet strāvas kabeli.

8. Ierīces ieslēgšana

⚠UZMANĪBU **Pirms ierīces iedarbināšanas ir svarīgi veikt darbības, kas aprakstītas sadaļā "Ekspluatācijas sagatavošana".**

Lai ieslēgtu ierīci, atbloķējiet slēdža pogu un nospiediet slēdzi. Lietošanas ērtībai slēdzi var atstāt ieslēgtā pozīcijā. Ierīce darbosies, līdz tiek vēlreiz nospiests slēdzis.

9. Ierīces darbība

Satinēšanas mašīna ir paredzēta tērauda, nerūsējošā tērauda un krāsaino metālu virsmu apstrādei, piem. satinēšanai, strukturēšanai, pulēšanai, slīpēšanai, izlīdzināšanai, rūsas vai skaidu noņemšanai. Slīpmašīna ļauj attīrīt virsmu no skaidām, rūsas, krāsām u.c., kā arī piešķirt apstrādātajam materiālam struktūru. Atkarībā no rotācijas ātruma var piešķirt vairāk vai mazāk redzamu struktūru (rievas, sukāta tērauda vai sukāta alumīnija efekts utt.).
Apstrādājamajam materiālam jābūt stabili piestiprinātam, piem. pie darbvirsmas. Ierīces operatoram jālieto individuālie aizsardzības līdzekļi. Pēc visu sagatavošanas darbu pabeigšanas varat sākt materiāla apstrādi. Ieteicams veikt izmēģinājuma apstrādi uz lietota materiāla.
Ieslēdziet ierīci un ļaujiet tai sasniegt maksimālo ātrumu. Sāciet apstrādi, piespiežot birsti pret materiālu un virzot ierīci uz priekšu un atpakaļ. Izmantojot dažāda raupjuma birstes, iegūstat dažādas materiāla gluduma pakāpes – līdzīgi kā apstrādājot, piem. ar smilšpapīru.
Neturiet birsti vienā vietā pārāk ilgi, lai izvairītos no pārāk dziļas slīpēšanas vai virsmas sabojāšanas.

10. Kārtējā apkope

⚠UZMANĪBU **Veiciet visas apkopes darbības, atvienojot ierīci no strāvas padeves.**

Pirms katras lietošanas reizes:
- Pirms katras lietošanas reizes pārbaudiet, vai slīpēšanas birste nav nodilusi. Ja nepieciešams, nomainiet.
- Pārbaudiet, vai dzinēja ventilācijas atveres nav bloķētas vai netīras. Ja nepieciešams, atklājiet, izpūtiet ar saspiestu gaisu, noslaukiet ar mitru drānu,
- Pārbaudiet, vai putekļu noņemšanas savienotāja izplūdes atvere nav bloķēta. Ja nepieciešams, iztīriet piem. ar saspiestu gaisu.
- pārbaudiet birstes pārsega, birstes stiprinājuma un papildu roktura stiprinājuma stāvokli. Ja nepieciešams, pievelciet skrūves.

Pēc katras lietošanas reizes
- atvienojiet ierīci no strāvas avota, lai izvairītos no nejaušas ieslēgšanās, vai transportēšanas laikā. Glabājiet ierīci atvienotu no strāvas avota.
Elektrografīta birstu maiņa
Lai nomainītu birstes, atskrūvējiet birstes turētāja vāciņus. Noņemiet lietotās birstes, uzstādiet jaunas. Vienmēr nomainiet elektrografīta birstes pa pāriem.

Uzglabāšana un transportēšana
Kad ierīce netiek lietota, glabājiet to atvienotu no strāvas avota, bērniem nepieejamā vietā, sausā un vēdināmā vietā. Ierīce un citi komplektā iekļautie elementi, ja iespējams, jātransportē oriģinālajā iepakojumā tā, lai tie netiktu pakļauti kaitīgiem vides apstākļiem, piemēram: mitrumam, nokrišņiem, augstai temperatūrai (virs 40°C), spiedienam, kas var izraisīt mehāniskus bojājumus utt., kas var negatīvi ietekmēt iepakojumu vai tā saturu.

11. Rezerves daļas un piederumi

Lai iegādātos rezerves daļas un piederumus, sazinieties ar Dedra Exim Service. Kontaktinformācija atrodama rokasgrāmatas 1. lappusē.
Pasūtot rezerves daļas, lūdzu, norādiet sērijas numuru uz plāksnītes un detaļas numuru no montāžas rasējuma.
Garantijas laikā remonts tiek veikts saskaņā ar garantijas kartes noteikumiem. Lūdzu, nododiet bojāto preci remontam pirkuma vietā (pārdevējam ir pienākums pieņemt bojāto preci), nosūtiet to uz Dedra Exim centrālo servisa centru vai nosūtiet to uz jūsu dzīvesvietai tuvāko servisa centru (servisa centru saraksts atrodams www.dedra.pl). Lūdzu, pievienojiet aizpildītu garantijas karti. Pēc garantijas termiņa beigām remontu veic centrālais dienests. Nosūtiet bojāto izstrādājumu uz servisa centru (transportēšanas izmaksas sedz lietotājs).

12. Patstāvīga problēmu novēršana

⚠UZMANĪBU **Pirms veicat traucējumu novēršanu, atvienojiet ierīci no barošanas avota.**

Problēma	Cēlonis	Risinājums
Mašīna nedarbojas	Strāvas kabelis ir nepareizi pievienots vai bojāts.	Ielieciet kontaktdakšu tālāk kontaktligzdā, pārbaudiet strāvas vadu.
	Kontaktligzdā nav sprieguma.	Pārbaudiet spriegumu kontaktligzdā vai drošinātājs nav nostrādājis.
	Bojāts slēdzis.	Nomainiet slēdzi pret jaunu.
Dzinējs pārkarst	aizsērējušas ventilācijas atveres.	Notīriet ventilācijas atveres.
Mašīna ieslēdzas ar grūtībām	Iesprūduši motora gultņi.	Sūtiet instrumentu remontēt.
Mašīna nesasmalcina	Bojāta pārnesumkārba.	Sūtiet instrumentu remontēt.

13. Ierīces salikšana

1. elektrotīkla satinators - 1 gab., palīgrokturis ar skrūvju komplektu - 1 gab. Klints 6 x 86,5 - 2 gab. Izraktā materiāla ieguvei - 1 gab., neilona birste - 1 gab., stiepļu birste - 1 gab.

14. Informācija lietotājiem par elektrisko un elektronisko iekārtu iznīcināšanu (attiecas uz mājsaimniecībām)



Simbols, kas redzams uz izstrādājumiem vai pievienotajā dokumentācijā, norāda, ka bojātas elektriskās vai elektroniskās iekārtas nedrīkst izmest kopā ar sadzīves atkritumiem. Ja vēlaties atbrīvoties no sastāvdaļām, atkārtoti izmantot vai reģenerēt, pareizi ir nogādāt tās specializētā savākšanas punktā, kur tās

tiks pieņemtas bez maksas. Informāciju par lietotu iekārtu savākšanas punktu atrašanās vietu sniedz vietējās iestādes, piemēram, savās tīmekļa vietnēs.
Pareiza produkta utilizācija palīdz saglabāt dabas resursus un izvairīties no negatīvas ietekmes uz cilvēku veselību un vidi, kas var rasties produkta sastāvā esošo potenciāli bīstamo vielu, maisījumu un sastāvdaļu dēļ.
Par nepareizu atkritumu apglabāšanu draud sodi saskaņā ar attiecīgajiem vietējiem noteikumiem.
Lietotāji ES valstīs: Ja nepieciešams atbrīvoties no elektriskām vai elektroniskām iekārtām, sazinieties ar tuvāko tirdzniecības vietu vai savu piegādātāju, kas jums sniegs papildu informāciju.
apglabāšana valstīs ārpus Eiropas Savienības: Šis simbols attiecas tikai uz Eiropas Savienības valstīm. Ja vēlaties šo izstrādājumu izmest, sazinieties ar vietējām iestādēm vai izplatītāju, lai noskaidrotu pareizo utilizācijas metodi.

Garantijas talons

uz

……..

Kataloga Nr: ……. Partijas numurs:.....

(turpmāk saukts **Produkts**)

Produkta iegādes datums: .....

Pārdevēja zīmogs

Datums un pārdevēja paraksts: .....

Lietotāja apliecinājums:

Ar šo apliecinu, ka saņēmu informāciju par garantijas nosacījumiem, kā arī par Lietošanas instrukcijas un Garantijas talona norādījumu neievērošanas sekām. Garantijas nosacījumi ir man zināmi, ko apliecinu ar savu rokraksta parakstu:

....

datums un vieta Lietotāja paraksts

I. Atbildība par Produktu

1. 3 Maja 8, 05-800 Pruszków, Polija, reģistrācijas numurs KRS 0000062517, Varšavas Rajona Tiesa Varšavā, Valsts tiesas reģistra XIV. Saimnieciskā nodaļa, NMR kods (NIP) 527-020-49-33, Pamatkapitāls: 100 980,00 PLN.
2. Saskaņā ar noteikumiem, minētiem šajā Garantijas talonā, Garants piešķir garantiju Produktam, kuru izplata Garants.
3. Garantijas atbildība apņem tikai defektus, izraisītu pēc iemesliem, esošiem Produkta Lietotājam nodošanas laikā.
4. Sakarā ar garantiju Lietotājam ir tiesības prasīt bezmaksas uzlabot Produktu, ja defekts tiks konstatēts garantijas laikā. Produkta uzlabošanas veids (remonta izdarīšanas metode) ir atkarīgs no Garanta uzskata. Gadījumā, kad Garants konstatēs, ka remonts nav iespējams, Garantam ir tiesības mainīt bojātu elementu vai visu Produktu uz brīvu no defektiem, samazināt Produkta cenu vai atteikties no līguma.
5. Attiecībā uz Lietotājam, kas nav patērētājs 1964. gada 23. aprīļa Likuma "Civillikums" izpratnē, Garanta kompensācijas atbildība par zaudējumiem, savienotiem ar garantiju un/vai sakarā ar noslēgšanu un izpildīšanu, neatkarīgi no tiesiskām attiecībām, ir ierobežota tikai līdz nekvalitatīva Produkta vērtībai.

II. Garantijas laiks

Produkta elementi, apņemti ar garantiju	**Garantijas aizsardzības laiks**
DED7933	36 mēneši, skaitot no Produkta iegādes datuma norādīta Garantijas talonā
neilona birste - 1 gab., stieples birste - 1 gab.	Uz to neattiecas garantija.

III. Garantijas lietošanas nosacījumi

1. Aizpildīts Lietotāja Produkta Garantijas talons ar Lietotāja dokumentu, apliecinošu Produkta iegādi, piem. kases kvīts, faktūrrēķins utt. Efektīvas reklamācijas realizācijai ieteicams, lai Lietotājs nodotu kopā ar reklamētu Produktu visus elementus, minētus Produkta "Komplektācija" Lietošanas instrukcijas daļā.
2. Lietošanas Instrukcijas un Garantijas talona norādījumu ievērošana.
3. Garantija ir derīga tikai Polijas Republikas un ES teritorijā.
4. Garantija neapņem Produkta defektus, ierosinātus, starp citiem, sekojošos gadījumos:
a. Lietotājs neievēro Lietošanas instrukcijas noteikumus, sevišķi pareizas ekspluatācijas, konservācijas un tīrīšanas jomā;
b. Lietotājs lieto tīrīšanas vai konservācijas līdzekļus, kas neatbilst Lietošanas Instrukcijas norādījumiem;
c. Lietotājs neattiecīgi glabā un transportē Produktu;
d. Lietotājs patstāvīgi izdara Produkta izmaiņas un/var pārveidojumus, bez saskaņošanas ar Garantu;
e. Lietotājs lieto Produktā ekspluatācijas materiālus, kas neatbilst Lietošanas Instrukcijas norādījumiem.
5. Lietotājs, kas nav patērētājs 1964. gada 23. aprīļa Likuma "Civillikums" izpratnē, zaudē garantijas tiesības attiecībā uz Produktam, kurā, Lietotāja darbības rezultātā:
- tika likvidēti, mainīti vai bojāti sērijas numuri, datu apzīmējumi vai nominālas tabuliņas;
- tika bojātas vai mainītas plombas.
6. Uzmanību! Darbību, savienotu ar Produkta ikdienas apkalpošanu, ja izriet no Lietošanas instrukcijas, Lietotājs veic patstāvīgi un pēc savām izmaksām.

IV. Reklamācijas procedūra

1. Produkta nepareizas darbības konstatēšanas gadījumā, pirms reklamācijas paziņošanas, Lietotājam ir pienākums pārbaudīt, vai visa darbība, tostarp aprakstīta Lietošanas instrukcija, tika pareizi veikta.
2. Reklamācijas paziņojumu ieteicams sniegt nekavējoties, vislabāk 7 dienu laikā no Produkta defekta konstatēšanas dienas. Lietotājs, kas nav patērētājs 1964. gada 23. aprīļa Likuma "Civillikums" izpratnē, zaudē garantijas tiesības attiecībā uz Produktam, ja nesniegs reklamācijas paziņojumu 7 dienu laikā.
3. Reklamācijas paziņojums var būt sniegts, starp citiem, Produkta iegādes vietā, garantijas servisā vai rakstiski uz adresi: DEDRA EXIM sp. z o.o., ul. 3 Maja 8, 05-800 Pruszków, Polija.
4. Lietotājs var arī sniegt reklamācijas paziņojumu, izmantojot formulāru, pieejamu mājaslapā www.dedra.pl. („Reklamācijas paziņošanas formulārs garantijas ietvaros”).
5. Servisu adreses atsevišķām valstīm atrodas mājaslapā www.dedra.pl. Gadījumā, kad attiecīgajā valstī nav garantijas servisa, reklamācijas paziņojumi jābūt sniegti uz adresi: DEDRA EXIM sp. z o.o., ul. 3 Maja 8, 05-800 Pruszków (Polija).
6. Ņemot vērā Lietotāja drošību, bojāta Produkta lietošana ir aizliegta.
7. Uzmanību!!! Bojāta Produkta lietošana ir bīstama Lietotāja veselībai un dzīvei.
8. Garantijas pienākums tiks izpildīts 14 darba dienu laikā, skaitot no dienas, kad Lietotājs piegādās bojātu Produktu
9. Pirms bojāta Produkta nodošanas reklamācijai ieteicam to notīrīt. Rekomendējam rūpīgi pasargāt reklamētu Produktu no bojājumiem transportēšanas laikā (ieteicama Produkta piegāde oriģinālā iepakojumā).
10. Garantijas laiks tiek pagarināts uz laiku, kurā, sakarā ar Produkta defektu,, apņemtu ar garantiju, Lietotājs nevarēja to lietot. Garantija neizslēdz, neierobežo un neaptur Lietotāja tiesību, kas izriet no atbildības par pārdota produkta neatbilstību likumam.

Saskaņā ar Eiropas Parlamenta un Padomes 2016. gada 27. aprīļa Regulas (ES) 2016/679 par fizisku personu aizsardzību attiecībā uz personas datu apstrādi un šādu datu brīvu apriti un ar ko atceļ Direktīvu 95/46/EK 13. panta 1. un 2. punktu, informējam jūs, ka.

1. Jūsu veidlapā norādītu personas datu pārzinis ir DEDRA-EXIM sp. z o.o., ar juridisko adresi Pruškovā, ul. 3 Maja 8, 05-800 Pruszków (tālāk: “Pārzinis”).
2. Jūsu dati tiks apstrādāti tikai, lai veiktu ierīces garantijas procedūru saskaņā ar Vispārīgo datu aizsardzības noteikumu (turpmāk tekstā: “VDAR”) 6. panta 1. daļas b. burtu. Datu sniegšana ir brīvprātīga, bet nepieciešama garantijas procedūras veikšanai.
3. Jūsu dati tiks apstrādāti garantijas procedūras izskatīšanas laikā un arhivēšanas nolūkos gadījumā, ja būs nepieciešams aizstāvēties pret jebkādām pretenzijām pret Pārzini, ne ilgāk kā līdz to termiņa beigām.
4. Jūsu datus drīkst izpaust tikai personām, kuras apstrādā datus pārzinim, pamatojoties uz rakstisku līgumu par personas datu apstrādes uzticēšanu, cita starpā subjektiem, kas nodrošina: tehniskā dienesta pakalpojumus, hostingu vai vietnes apkopi, IT pakalpojumus, kurjeru pakalpojumus. Pārziņa piegādātājiem ir pienākums nodrošināt datu drošību un ievērot piemērojamo likumu prasības, kas saistītas ar personas datu aizsardzību, un viņi nedrīkst izmantot uzticētos personas datus citiem mērķiem, nevis tiem, kas noteikti līgumā ar Pārzini.
5. Jūsu dati netiks apstrādāti automatizēti, tostarp profilēšanas veidā, un tie netiks pārsūtīti uz trešo valsti / starptautisku organizāciju.
6. Jums ir tiesības jebkurā laikā piekļūt saviem datiem un labot, dzēst, ierobežot apstrādi, tiesības pārsūtīt datus, tiesības iesniegt iebildumus, jebkurā brīdī.

7. Visos jautājumos, kas saistīti ar jūsu personas datu apstrādi, ko veic Pārzinis, varat sazināties ar šo e-pasta adresi: daneosobowe@dedra.pl.
8. Jums ir tiesības iesniegt sūdzību iestādei, kas ir atbildīga par personas datu aizsardzību.

HU Tartalomjegyzék

1. Fényképek és rajzok
2. A készülék leírása
3. A készülék rendeltetésszerű használata
4. A használat korlátozása
5. Műszaki adatok
6. Előkészítés a működéshez
7. Csatlakozás a hálózathoz
8. A készülék bekapcsolása
9. Az egység működése
10. Rutinszerű karbantartás
11. Pótalkatrészek és tartozékok
12. Hibaelhárítás önállóan
13. A készülék összeszerelése
14. Tájékoztatás a felhasználók számára az elektromos és elektronikus berendezések ártalmatlanításáról
15. Garanciakártya

Az eredeti utasítások fordítása
A megfelelőségi nyilatkozatot külön dokumentumként csatolták a kézikönyvhöz. Megfelelőségi nyilatkozat hiányában kérjük, forduljon a Dedra Exim Kft.
Az általános biztonsági előírásokat külön füzetként csatoltuk a kézikönyvhöz.

FIGYELEM. Olvassa el a szimbólummal jelölt figyelmeztetéseket és az összes utasítást..

Az alábbi figyelmeztetések és biztonsági utasítások figyelmen kívül hagyása áramütést, tüzet vagy súlyos sérülést okozhat.

Őrizze meg az összes figyelmeztetést és utasítást a későbbi hivatkozáshoz.

2. A készülék leírása

A ábra: 1 - főkapcsoló, 2 - kapcsoló reteszelés, 3 - fordulatszám szabályozó, 4 - segédfogantyú, 5 - kefevédő, 6 - kefe, 7 - kefe reteszelő csavar, 8 - keferögzítő blende, 9 – tápvezeték, 10 - kefék reteszelő ékek.

3. A készülék rendeltetésszerű használata

A leírt termék egy kézi szatinálógép. Olyan felületkezelésre tervezték, mint például acél, rozsdamentes acél és színesfém felületek szatinálása, strukturálása, polírozása, kefélése, simítása, rozsdamentesítése vagy sorjázása. Lehetőség van különböző fafajták megmunkálására is, azok tisztítására és felületképzésére (jellegzetes barázdák és hornyok az anyagban).
A gépet felújítási és építési munkáknál, javítóműhelyekben, amatőr munkáknál szabad használni, a használati utasításban szereplő használati feltételek és megengedett munkakörülmények betartása mellett.

4. A használat korlátozása

A terméket tilos nedves csiszolásra használni!
A termék nem használható egészségre káros vagy gyúlékony anyagok (pl. azbeszt, magnézium, fa) feldolgozására.
A gépet csak az alábbi "Megengedett üzemeltetési feltételek" szerint szabad használni.
Tilos továbbá olyan anyagok feldolgozása, amelyek nem szerepelnek a "3. A gép rendeltetésszerű használata" pontban. A mechanikai és elektromos szerkezeten végzett, nem engedélyezett változtatások, bármilyen módosítás, a kezelési útmutatóban nem leírt karbantartási műveletek jogellenesnek minősülnek, és a jótállási jogok azonnali elvesztését eredményezik, a megfelelőségi nyilatkozat pedig érvényét veszti.
Bármilyen nem rendeltetésszerű vagy a használati utasításnak nem megfelelő használat a garanciális jogok azonnali elvesztését vonja maga után.

Megengedett üzemeltetési feltételek S1 - folyamatos működés

5. Műszaki adatok

Készülékmodell	**DED7933**
Üzemi feszültség [V]	230
Hálózati frekvencia [Hz]	50
Névleges teljesítmény [W]	1300
Fordulatszám n0 [min-1]	900-3700
A megmunkáló vég maximális átmérője [mm]	120
Közvetlen hozzáférés elleni védelmi fokozat	IP20
Védelmi osztály	II
Hangnyomás szint LPA [dB(A)]	88
Hangteljesítmény Lwa [dB(A)]	99
Mérési bizonytalanság Kpa [dB(A)]	3
Mérési bizonytalanság Kwa [dB(A)]	3
A fogantyú vibrációs szintje [m/s^2]	8,85
Mérési bizonytalanság K [m/s^2]	1,5
A berendezés tömege [kg]	2,8

Tájékoztatás a rezgésekről és a zajról
Az ah kombinált rezgésértéket és a mérési bizonytalanságot az EN 62841-2-4 szabvány szerint határozták meg, és a táblázatban szerepelnek.
A zajkibocsátást az EN 62841-1 szabvány szerint határozták meg, az értékeket a fenti táblázat tartalmazza.

FIGYELEM **A zaj halláskárosodást okozhat, munka közben mindig viseljen hallásvédőt!**

A bejelentett teljes rezgésértéket szabványos vizsgálati módszerrel mérték, és felhasználható egy berendezés egy másik berendezéssel való összehasonlítására. A megadott rezgésszint a rezgésexpozíció előzetes értékelésére is használható.
A berendezés tényleges használata során a rezgésszint eltérhet a megadott értékektől, a munkaeszközök használatától, különösen a munkadarab típusától és a kezelő védelmét szolgáló intézkedések meghatározásának szükségességétől függően. A tényleges használati körülmények közötti expozíció pontos becsléséhez a működési ciklus minden részét figyelembe kell venni, beleértve azokat az időszakokat is, amikor a gép ki van kapcsolva, vagy amikor be van kapcsolva, de nem használják munkára.

6. Előkészítés a működéshez

FIGYELEM **Minden előkészítő munkát úgy végezzen el, hogy a készüléket leválasztja az áramellátásról.**

1. a betétszerszám felszerelése a hengerre
Csavarja ki a csavart és távolítsa el az anyát. Csúsztasson egy drót- vagy nylonkefét a tengelyre) Ezután helyezze fel a kupakot, csavarja be a csavart és húzza meg egy imbuszkulccsal.
A csavart az óramutató járásával ellentétes irányban kell meghúzni.
2. Pótfogantyú (segédfogantyú) behelyezése
Csavarja ki a csavart és távolítsa el az anyát. Csúsztasson egy drót- vagy nejlonkefét a tengelyreHelyezze a kefebiztosító ékeket a tengelyen lévő bevágásokba.. Csavarja be a csavart, és húzza meg egy ampullakulccsal. A csavart az óramutató járásával ellentétes irányban kell meghúzni. 3.
A kitermelt anyag elszívó adapter rögzítése (C ábra)
3. por- és forgácselszívó csonk felszerelése
A csiszológép védőbúrája alatt egy keskeny nyílás található, amelyre rá kell tenni por- és forgácselszívó csonkot tartalmazó gumikupakot. Az elszívócsonkhoz hozzá kell csatolni egy elszívó berendezést (pl. egy ipari porszívót)
Az előkészítő műveletek elvégzése után csatlakoztassa a készüléket a tápegységhez, és működtesse a készüléket körülbelül 30 másodpercig. Ellenőrizze, hogy nem rezeg vagy vibrál. Ha a készülék nem megfelelően működik vegye le a betétszerszámot és gondosan helyezze vissza, alaposan meghúzva a csavart. Ellenőrizze még egyszer.
Ha a készülék továbbra is rezeg vagy vibrál, ne működtesse a készüléket, hanem javíttassa meg egy szervizben.

7. Csatlakozás a hálózathoz

Mielőtt a készüléket a tápegységhez csatlakoztatja, győződjön meg arról, hogy a tápfeszültség megfelel a teljesítménytáblán feltüntetett értéknek. Az áramellátó berendezésnek meg kell felelnie az elektromos berendezésekre vonatkozó alapvető követelményeknek, és meg kell felelnie a használatra vonatkozó biztonsági követelményeknek. A tápkábel minimális keresztmetszetére és a biztosíték névleges értékére vonatkozó paramétereket a készülék teljesítményétől függően az alábbi táblázat tartalmazza:

Eszköz teljesítménye [W]	Minimális vezető-keresztmetszet [mm^2]	C típusú biztosíték minimális értéke [A]
700÷1400	1	10

A beszerelést szakképzett villanyszerelőnek kell elvégeznie. Hosszabbító kábelek használatakor ügyeljen arra, hogy a vezeték keresztmetszete ne legyen kisebb a szükségesnél (lásd a táblázatot). Az elektromos kábelt úgy helyezze el, hogy működés közben ne álljon fenn az elvágódás veszélye. Ne használjon sérült hosszabbítót. Rendszeresen ellenőrizze a tápkábel állapotát. Ne húzza meg a tápkábelt.

8. A készülék bekapcsolása

⚠ FIGYELEM **A készülék üzembe helyezése előtt feltétlenül el kell végezni az "Üzembe helyezés előkészítése" című fejezetben leírt lépéseket.**

A készülék bekapcsolásához oldja fel a reteszelést, majd nyomja meg a kapcsológombot. A felhasználói kényelem javítása érdekében a kapcsoló bekapcsolt állásban hagyható. A készülék addig működik, amíg a kapcsolót újra meg nem nyomja.

9. Az egység működése

A szatináló gépet olyan felületkezelésre tervezték, mint például acél, rozsdamentes acél és színesfém felületek szatinálása, strukturálása, polírozása, kefélése, simítása, rozsdamentesítése vagy sorjázása. A szatináló gép lehetővé teszi a felületek sorjától, rozsdától, festéktől való megtisztítását, ill. a megmunkált anyag strukturálását. A forgósebességtől függően kevésbé vagy erőteljesebb struktúrát lehet kialakítani (jellegzetes barázdák, kefélt acél vagy kefélt alumínium hatás stb.).
A megmunkálandó anyagot biztonságosan rögzíteni kell például egy munkapadhoz. A berendezés kezelőjének egyéni védőfelszerelést kell viselnie.
Valamennyi előkészítő művelet elvégzése után el lehet kezdeni az anyag megmunkálását. Célszerű a hulladékanyagon próbaüzemet végezni.
Kapcsolja be a készüléket, és hagyja, hogy elérje a maximális sebességet. Kezdje el a megmunkálást úgy, hogy a kefét az anyagra helyezi, és a gépet előre-hátra mozgatja. A különböző kefefokozatok használata az anyag különböző mértékű simaságát eredményezi, hasonlóan ahhoz, amit például a csiszolópapírral való munka során érhetünk el.
Ne tartsa a kefét egy helyben, ez az anyag túlzott felszedését eredményezheti.

10. Rutinszerű karbantartás

⚠ FIGYELEM **Minden karbantartást a készülék áramellátásról leválasztva végezzen el.**

Minden egyes indítás előtt:
- Minden használat előtt ellenőrizze a csiszolókefe kopását. Szükség esetén cserélje ki.
- Ellenőrizze, hogy a motor szellőzőnyílásai nincsenek-e elzárva vagy szennyezve. Szükség esetén tárja ki, fújja ki sűrített levegővel, tisztítsa meg nedves ruhával,
- Ellenőrizze, hogy a por- és forgácselszívó csonk ürítőnyílása nincs-e eltömődve. Szükség esetén tisztítsa meg, pl. sűrített levegővel.
- ellenőrizze a kefe védőbúráját, a kefe rögzítését és a segédfogantyú rögzítését. Szükség esetén húzza meg a csavarokat.

Minden használat után
- kapcsolja le a készüléket a tápegységről, hogy elkerülje a véletlenszerű bekapcsolását illetéktelen személyek által vagy a szállítása során. Tartsa a készüléket kihúzva az áramforrásból.

Elektrografit kefék cseréje
A kefék cseréjéhez csavarja le a keferögzítő kupakokat. Távolítsa el az elhasználódott keféket, és helyezzen be újakat. Az elektrografitkeféket mindig párosával cserélje ki.

Tárolás és szállítás
Ha a készüléket nem használja, tárolja kihúzva az áramforrásból, gyermekek elől elzárva, száraz és jól szellőző helyen. A készüléket és a leírásban felsorolt egyéb tartozékait lehetőleg az eredeti csomagolásban kell szállítani, olyan módon, hogy ne legyenek kitéve káros környezeti hatásoknak, például nedvességnek, csapadéknak, magas hőmérsékletnek (40 °C felett), mechanikai sérülést okozó nyomásnak és egyéb, a csomagolásra vagy annak tartalmára káros hatással bíró körülményeknek.

11. Pótalkatrészek és tartozékok

Pótalkatrészek és tartozékok beszerzéséhez forduljon a Dedra Exim szervizhez. Az elérhetőségek a kézikönyv 1. oldalán találhatók.
Pótalkatrészek rendelésekor kérjük, adja meg a típustáblán szereplő tételszámot és az alkatrészszámot a szerelési rajzról.
A garanciális időszak alatt a javításokat a jótállási jegyben foglalt feltételek szerint végzik el. Kérjük, hogy a hibás terméket javításra adja át a vásárlás helyén (az eladó köteles a hibás terméket átvenni), küldje el a Dedra Exim központi szervizközpontjába, vagy küldje el a lakóhelyéhez legközelebbi szervizközpontba (a szervizközpontok listája a www.dedra.pl oldalon található). Kérjük, csatolja a kitöltött jótállási jegyet. A garanciaidő lejárta után a javításokat a központi szerviz végzi. Küldje el a hibás terméket a szervizközpontba (a szállítási költséget a felhasználó fizeti).

12. Hibaelhárítás önállóan

⚠ FIGYELEM **Húzza le a készüléket a tápegységről, mielőtt megkísérelné a hibaelhárítást.**

Probléma	Ok	Megoldás
A gép nem működik	A tápkábel rosszul van csatlakoztatva vagy sérült.	Nyomja a dugót tovább a konnektorba, ellenőrizze a tápkábelt.
	A konnektorban nincs feszültség.	Ellenőrizze a feszültséget az aljzaton, vagy a biztosíték nem lépett ki.
	Hibás kapcsoló.	Cserélje ki a kapcsolót egy újjal.
A motor túlmelegszik	Eltömődött szellőzőnyílások.	Tisztítsa meg a szellőzőnyílásokat.
A gép nehezen indul	Lefagyott motorcsapágyak.	Javíttassa meg a szerszámot.
A gép nem őröl	Sérült sebességváltó.	Javíttassa meg a szerszámot.

13. A készülék összeszerelése

1. hálózati satinátor - 1 db, segédfogantyú csavarokkal - 1 db. Ék 6 x 86,5 - 2 db. Csapszeg a kiásott anyag kiemeléséhez - 1 db, nejlonkefe - 1 db, drótkefe - 1 db.

14. Tájékoztatás a felhasználók számára az elektromos és elektronikus berendezések ártalmatlanításáról (a háztartásokat érinti)



A termékeken vagy a kísérő dokumentáción feltüntetett szimbólum azt jelzi, hogy a hibás elektromos vagy elektronikus berendezéseket nem szabad a háztartási hulladékkal együtt ártalmatlanítani. Ha az alkatrészeket meg kell semmisíteni, újra kell használni vagy hasznosítani kell, a helyes megoldás az, ha elviszi őket egy erre szakosodott gyűjtőhelyre, ahol ingyenesen átveszik őket. A használt berendezések gyűjtőhelyeiről a helyi hatóságok adnak tájékoztatást, például a honlapjukon.
A berendezés megfelelő ártalmatlanítása lehetővé teszi az értékes erőforrások megőrzését és az egészségre és környezetre gyakorolt azon negatív hatások elkerülését, amelyek a készülékben lévő veszélyes anyagok, keverékek és összetevők esetleges jelenlétéből adódnak.
A helytelen hulladékártalmatlanítás a vonatkozó helyi előírások szerint büntetés veszélyével jár.
Az uniós országok felhasználói: Ha elektromos vagy elektronikus berendezéseket kell ártalmatlanítania, kérjük, forduljon a legközelebbi értékesítési ponthoz vagy a szállítójához, akik további tájékoztatást tudnak adni.
Az Európai Unión kívüli országokban történő ártalmatlanítás: Ez a szimbólum csak az Európai Unió országaira vonatkozik. Ha a terméket el kívánja dobni, kérjük, forduljon a helyi hatóságokhoz vagy a kereskedőhöz a helyes ártalmatlanítási módszerrel kapcsolatban.

Garanciajegy

.....

Katalógusszám: ..... Gyártási tétel száma: .....

(a továbbiakban: **Termék**)

A termék vásárlásának dátuma: .....

Az eladó pecsétje

Dátum és az eladó aláírása: .....

A felhasználó nyilatkozata:

Igazolom, hogy tájékoztatásra kerültem a garanciális feltételekről, valamint a Kezelési útmutatóban és a Garanciajegyben leírt utasítások be nem tartásából eredő következményekről. A jelen garanciális feltételekkel megismerkedtem, amit aláírásommal igazolok:

....

kelt és helye a Felhasználó aláírása

I. A termékért felelős

1. **Kezes** - DEDRA EXIM sp. z o.o., székhelye Pruszków, címe: ul. 3 Maja 8, 05-800 Pruszków, KRS 0000062517, Varsó fővárosi Körzeti Bíróság Varsóban; az Országos Bírósági Nyilvántartás XIII Gazdasági Osztálya, adószáma: 527-020-49-33, törzstőke: 100 980.00 zł.
2. A jelen Garanciajegyben meghatározott feltételekkel a Kezes garanciát nyújt a Kezes forgalmazásából származó Termékre.
3. A garanciából eredő felelősség kizárólagosan a Termékben a Felhasználónak való átadás pillanatában rejlő hibákra vonatkozik.

4. A garancia címén a Felhasználó jogosult a Termék díjmentes megjavítására, amennyiben a hiba a garanciális időszak során kelentkezik. A Termék megjavításának módja (a javítás módszere) a Kezes döntésétől függ. Amennyiben a Kezes megállapítása szerint ni lehetőség a megjavításra, a Kezes fenntartja magának a jogot a hibás alkatrész vagy az egész Termék hibátlanra cseréléséhez, a Termék árának csökkentéséhez, vagy a szerződéstől történő elálláshoz.
5. Azzal a Felhasználóval szemben, amelyik nem számít fogyasztónak az 1964 április 23-i, a Polgári Törvénykönyvről szóló törvény szerint, a Kezes jelen garanciából eredő és/vagy a garancia megkötésével és teljesítésével kapcsolatos kártérítési felelőssége, a jogi címtől függetlenül, a hibás Termék értékének összegére korlátozódik.

II. Garanciális időszak:

A garanciával rendelkező alkatrészek	A garanciális védelem időtartama
DED7933	36 hónap, a Termék vásárlásának napjától számítva a jelen Garanciajegyen megjelölve
nylonkefe - 1 db, drótkefe - 1 db.	Nem tartozik a garancia hatálya alá.

III. A garancia alkalmazásának feltételei

1. A Felhasználó felmutatja a Termék kitöltött Garanciajegyét és valószínűsíti a Termék vásárlásának körülményeit, pl. felmutatva a pénztár blokkot, számlát, stb. A reklamáció hatékony lebonyolításának érdekében ajánlott, hogy a Felhasználó a reklamált Termékkel együtt adja át a Kezelési útmutatóban leírt készlet tartalmát.
2. A Felhasználó betartja a Kezelési útmutatóban és a Garanciajegyen feltüntetett utasításokat.
3. A garancia csak a Magyar Köztársaság és az EU területén érvényes.
4. A garancia nem terjed ki a Termék következő okokból keletkező meghibásodásaira:
a. A Felhasználó nem tartotta be a Kezelési útmutatóban meghatározott, különösen a megfelelő használatra, karbantartásra és tisztításra vonatkozó feltételeket; A Felhasználó a Kezelési útmutatónak nem megfelelő tisztító és karbantartó szereket alkalmazott;
b. A Felhasználó nem megfelelő módon tárolja és szállítja a Terméket;
c. A Felhasználó önállóan, a Kezessel való egyeztetés nélkül módosította és/vagy átalakította a Terméket;
d. A Felhasználó a Kezelési útmutatónak nem megfelelő üzemeltetési anyagokat használt a Termékhez.
5. Az a Felhasználó, amelyik nem számít fogyasztónak az 1964 április 23-i, a Polgári Törvénykönyvről szóló törvény szerint, elveszíti a jelen garanciából eredő jogait, ha a Terméken:
- a szériaszámok, dátum jelölések és a típuscímkék a Felhasználó által eltávolításra, kicserélésre vagy megrongálásra kerültek
- a plombák a Felhasználó által megrongálásra kerültek, vagy a Felhasználó beavatkozásának nyomait viselik.
6. Figyelem! A Termék mindennapos kezelésével kapcsolatos, többek között a Kezelési útmutatóból eredő műveleteket a Felhasználó saját hatáskörébe és saját költségére végzi el

IV. Reklamációs eljárás

1. A Termék helytelen működésének észrevételekor, a reklamáció bejelentése előtt ellenőrizze, hogy a Kezelési útmutatóban meghatározott valamennyi művelet a megfelelő módon került végrehajtásra.
2. Ajánlott a reklamációt haladéktalanul bejelenteni, a legjobb a Termék hibája észrevételétől számított 7 napon belül. Az a Felhasználó, amelyik nem számít fogyasztónak az 1964 április 23-i, a Polgári Törvénykönyvről szóló törvény szerint, elveszíti a jelen garanciából eredő jogait, ha nem jelenti be 7 napon belül a reklamációt.
3. A reklamációs bejelentés megtehető a Termék vásárlásának helyén, a garanciális szervizben, vagy írásban az alábbi címen: DEDRA EXIM sp. z o.o., ul. 3 Maja 8, 05-800 Pruszków.
4. A Felhasználó a reklamációt a www.dedra.pl weboldalon található űrlap segítségével jelentheti be. („Garanciális reklamáció bejelentési űrlap”).
5. Az egyes országok szerviz címei a www.dedra.pl weboldalon elérhetőek. Amennyiben az adott országban nincs garanciális szervíz, a reklamációs bejelentést ajánljuk a következő címre küldeni: DEDRA-EXIM Sp. z o.o., ul. 3 Maja 8, 05-800 Pruszków (Lengyelország).
6. A Felhasználó biztonságára való tekintettel a hibás Termék használata tilos.
7. Figyelem!!! A hibás Termék veszélyes a Felhasználó egészségére és életére.
8. A garanciából eredő kötelezettségek ellátására a reklamált Terméknek a Felhasználó általi leadásának napjától számított 14 munkanapon belül kerül sor.
9. A terméket reklamációra küldése előtt ajánlott megtisztítani. Ajánlott a reklamált terméket gondosan bebiztosítani a szállítási károk elkerülése érdekében (ajánlott a reklamált Terméket az eredeti csomagolásban elküldeni).
10. A garanciális időszak meghosszabbításra kerül azzal az idővel, mely alatt a Felhasználó a Termék meghibásodásából eredően nem tudta az használni.
A garancia nem zárja ki, nem korlátozza és nem függeszti fel a Felhasználó eladott termékek hibáira vonatkozó kezességi szabályokból eredő jogait.

A természetes személyeknek a személyes adatok kezelése tekintetében történő védelméről és az ilyen adatok szabad áramlásáról, valamint a 95/46/EK irányelv hatályon kívül helyezéséről szóló, 2016. április 27-i (EU) 2016/679 európai parlamenti és tanácsi rendelet 13. cikkének (1) és (2) bekezdésével összhangban tájékoztatjuk Önt, hogy

1. Az űrlapon megadott személyes adatainak Adminisztrátora a Pruszków-i székhelyű DEDRA-EXIM sp. z o.o. ul. 3 Maja 8, 05-800 Pruszków (továbbiakban: „Adminisztrátor”).
2. Az Ön adatait kizárólag a készülékre vonatkozó garanciális eljárás lefolytatása céljából dolgozzuk fel az általános adatvédelmi rendelet (a továbbiakban: "GDPR") 6. cikke (1) bekezdésének b) pontjával összhangban Az adatszolgáltatás önkéntes, de a garanciális eljárás lefolytatásához szükséges.
3. Az Ön adatait a garanciális eljárás lefolytatásának megfontolásának időtartama alatt, valamint archiválási céllal kezeljük, amennyiben az Adminisztrátorral szembeni esetleges követelésekkel szemben szükséges védekezni, de legfeljebb azok elévüléséig.
4. Az Ön adatai csak olyan szervezetek számára adható ki, amelyek az Adminisztrátor nevében, a személyes adatok feldolgozására vonatkozó írásbeli megbízási szerződés alapján adatokat kezelnek, és többek között technikai szolgáltatást, tárhelyszolgáltatást vagy weboldal-karbantartást, informatikai-, futárszolgáltatást nyújtanak. Az Adatkezelő beszállítói kötelesek gondoskodni az adatbiztonságról és megfelelni a személyes adatok védelmére vonatkozó hatályos jogszabályok követelményeinek, és nem használhatják fel a rájuk bízott személyes adatokat az Adatkezelővel kötött szerződésben meghatározott céloktól eltérő célokra.
5. Az Ön adatait nem dolgozzuk fel automatizált módon, beleértve a profilalkotást, és nem továbbítjuk harmadik országba/nemzetközi szervezetnek.
6. Ön bármikor jogosult az adatai tartalmához történő hozzáféréshez, valamint annak helyesbítéshez, törléshez, az adatkezelés korlátozásához, az adathordozhatósághoz és a kifogásoláshoz való joghoz.
7. Az Ön személyes adatainak az Adatkezelő általi feldolgozásával kapcsolatos minden kérdésben az alábbi e-mail címen veheti fel a kapcsolatot: daneosobowe@dedra.pl;
8. Önnek jogában áll van panaszt benyújtani az illetékes adatvédelmi hatóságnál;

RO Cuprins

1. Fotografii și desene
2. Descrierea dispozitivului
3. Utilizarea preconizată a dispozitivului
4. Limitarea utilizării
5. Date tehnice
6. Pregătirea pentru funcționare
7. Conectarea la rețea
8. Pornirea aparatului
9. Funcționarea unității
10. Întreținere de rutină
11. Piese de schimb și accesorii
12. Depanarea pe cont propriu
13. Montarea aparatului
14. Informații pentru utilizatori privind eliminarea echipamentelor electrice și electronice
15. Carte de garanție

Traducerea instrucțiunii originale
Declarația de conformitate este atașată manualului ca document separat. În absența unei declarații de conformitate, vă rugăm să contactați Dedra Exim Ltd.
Reglementările generale de siguranță au fost atașate manualului ca o broșură separată.

AVERTISMENT. Citiți toate avertismentele marcate cu acest simbol și toate instrucțiunile.

Nerespectarea următoarelor avertismente și instrucțiuni de siguranță poate duce la șocuri electrice, incendii sau vătămări grave.

Păstrați toate avertismentele și instrucțiunile pentru referințe ulterioare.

2. Descrierea dispozitivului

Fig. A: 1 – comutator principal, 2 – blocarea comutatorului, 3 – regulator viteză turație, 4 – mâner de ajutor, 5 – capacul periei, 6 – perie, 7 – șurub

de blocare a periei, 8 – capac suport perie, 9 – cablul de alimentare, 10 - pene de blocare a periei

3. Utilizarea preconizată a dispozitivului

Produsul în cauză este un satinator portabil. Este conceput pentru tratarea suprafețelor, pentru satinare, structurare, lustruire, periere, netezire, ruginire sau debavurare suprafețelor din oțel, oțel inoxidabil și metale neferoase. De asemenea, este posibil să prelucrați diferite tipuri de lemn, să le curățați și să dați structură (caneluri și caneluri caracteristice în material).
Este permisă utilizarea mașinii în lucrări de renovare și de construcție, ateliere de reparații, lucrări de amatori, cu respectarea condițiilor de utilizare și a condițiilor de lucru admise cuprinse în instrucțiunile de utilizare.

4. Limitarea utilizării

Produsul nu trebuie utilizat pentru șlefuirea umedă.
Produsul nu trebuie să fie utilizat pentru a prelucra materiale dăunătoare sănătății sau inflamabile (de exemplu, azbest, magneziu, lemn).
Mașina poate fi utilizată numai în conformitate cu "Condițiile de funcționare permise" de mai jos.
De asemenea, este interzisă prelucrarea materialelor care nu sunt descrise la punctul "3. Utilizarea prevăzută a mașinii". Schimbările neautorizate ale construcției mecanice și electrice, orice modificări, operațiuni de întreținere care nu sunt descrise în instrucțiunile de utilizare vor fi considerate ilegale și vor duce la pierderea imediată a drepturilor de garanție, iar declarația de conformitate va deveni nulă și neavenită.
Orice utilizare care nu este prevăzută sau care nu este conformă cu instrucțiunile de utilizare va duce la pierderea imediată a drepturilor de garanție.

Condiții de funcționare admise
S1 - funcționare continuă

5. Date tehnice

Modelul dispozitivului	**DED7933**
Tensiunea de lucru [V]	230
Frecvența rețelei [Hz]	50
Putere nominală [W]	1300
Viteza de rotație n0 [min-1]	900-3700
Diametrul maxim al vârfului de lucru [mm]	120
Gradul de protecție împotriva accesului direct	IP20
Clasa de protecție	II
Nivelul de presiune al sunetului LPA [dB(A)]	88
Nivelul de putere al sunetului Lwa [dB(A)]	99
Incertitudinea măsurării Kpa [dB(A)]	3
Incertitudinea măsurării Kwa [dB(A)]	3
Nivelul de vibrație pe mâner [m/s^2]	8,85
Incertitudinea măsurării K [m/s^2]	1,5
Greutatea uneltei [kg]	2,8

Informații privind vibrațiile și zgomotul
Valoarea combinată a vibrației ah și incertitudinea de măsurare au fost determinate în conformitate cu EN 62841-2-4 și sunt prezentate în tabel. Emisiile de zgomot au fost determinate în conformitate cu EN 62841-1, iar valorile sunt prezentate mai sus în tabel.

⚠ ATENȚIE **Zgomotul poate provoca deteriorarea auzului, purtați întotdeauna protecție auditivă atunci când lucrați!**

Valoarea totală declarată a vibrațiilor a fost măsurată în conformitate cu o metodă de testare standard și poate fi utilizată pentru a compara un echipament cu altul. Nivelul de vibrații declarat poate fi, de asemenea, utilizat pentru o evaluare preliminară a expunerii la vibrații.
Nivelul de vibrații în timpul utilizării efective a echipamentului poate diferi de valorile declarate, în funcție de utilizarea uneltelor de lucru, în special de tipul de piesă de prelucrat și de necesitatea de a identifica măsuri de protecție a operatorului. Pentru a estima cu exactitate expunerile în condiții reale de utilizare, trebuie luate în considerare toate părțile ciclului de funcționare, inclusiv perioadele în care mașina este oprită sau când este pornită, dar nu este utilizată pentru lucru.

6. Pregătirea pentru funcționare

⚠ ATENȚIE **Efectuați toate lucrările pregătitoare cu aparatul deconectat de la sursa de alimentare.**

1. instalarea unui mâner suplimentar (auxiliar)
Aplicați partea mai scurtă a mânerului pe decupajele din corpul dispozitivului, înclinați ușor partea mai lungă și aplicați pe decupajele de pe cealaltă parte. Strângeți (șurub mai scurt pe partea stângă, mai lung pe partea dreaptă privind corpul dispozitivului).
2. introducerea vârfului de lucru pe arbore
Deșurubați șurubul și îndepărtați piulița. Glisați o perie de sârmă sau de nailon pe arbore. Introduceți pene de blocare a periei în crestăturile de pe arbore.. Înșurubați șurubul și strângeți cu o cheie cu amforă. Șurubul se strânge în sens antiorar. 3.
Fixarea adaptorului de extragere a materialului excavat (imaginea C)
3. instalarea duzei de extracție a reziduurilor
Există o fantă îngustă sub garda polizorului, peste care trebuie așezat un capac de cauciuc cu un robinet pentru extragerea reziduurilor. Atașați vârful de extracție a stricăciunii (de exemplu, aspiratorul industrial) la duză.
După finalizarea pașilor pregătitori, conectați dispozitivul la sursa de alimentare și porniți-l timp de aproximativ 30 de secunde. Verificați să nu vibreze sau să vibreze. Dacă dispozitivul funcționează defectuos, scoateți vârful de lucru și înlocuiți-l introducându-l cu atenție în arbore și strângând bine șurubul. Verificați din nou.
Dacă dispozitivul vibrează în mod constant sau vibrează, nu îl utilizați, trimiteți-l la service.

7. Conectarea la rețea

Înainte de a conecta aparatul la sursa de alimentare, asigurați-vă că tensiunea de alimentare corespunde cu valoarea indicată pe plăcuța de identificare.
Instalația de alimentare cu energie electrică trebuie să respecte cerințele esențiale pentru instalațiile electrice și să îndeplinească cerințele de siguranță pentru utilizare. Parametrii pentru secțiunea transversală minimă a cablului de alimentare și valoarea nominală a siguranței, în funcție de puterea aparatului, sunt indicați în tabelul de mai jos:

Puterea dispozitivului [W]	Secțiunea transversală minimă a conductorului [mm^2]	Valoarea minimă a siguranței de tip C [A]
700÷1400	1	10

Instalarea trebuie efectuată de un electrician calificat. Atunci când utilizați cabluri prelungitoare, asigurați-vă că secțiunea transversală a conductorului nu este mai mică decât cea necesară (a se vedea tabelul). Aranjați cablul electric astfel încât să nu existe riscul de a fi tăiat în timpul funcționării. Nu utilizați prelungitoare deteriorate. Verificați periodic starea cablului de alimentare cu energie electrică. Nu trageți de cablul de alimentare.

8. Pornirea aparatului

⚠ ATENȚIE **Înainte de a pune în funcțiune unitatea, este esențial să efectuați pașii descriși în secțiunea "Pregătirea pentru funcționare".**

Pentru a porni dispozitivul, deblocați butonul de comutare și apoi apăsați comutatorul. Pentru a îmbunătăți confortul utilizatorului, comutatorul poate fi lăsat în poziția pornit. Dispozitivul va continua să funcționeze până când comutatorul este apăsat din nou.

9. Funcționarea unității

Mașina de satinat este proiectată pentru prelucrări precum satinarea, structurarea, lustruirea, perierea, netezirea, debavurarea sau debavurarea suprafețelor din oțel, oțel inoxidabil și metale neferoase. Cu un satinator, suprafața poate fi curățată, de exemplu, de bavuri, rugină, vopsea etc. și se poate adăuga o textură la piesa de prelucrat. În funcție de viteză, se poate conferi o textură mai mică sau mai pronunțată (caneluri caracteristice, efect de oțel periat sau de aluminiu periat etc.).
Materialul destinat prelucrării trebuie atașat ferm, de exemplu, la un banc de lucru. Operatorul dispozitivului trebuie să utilizeze măsuri de protecție individuală.
După finalizarea tuturor activităților pregătitoare, materialul poate fi prelucrat. Este recomandabil să se efectueze un test pe niște deșeuri.
Porniți dispozitivul și permiteți atingerea vitezei maxime. Începeți procesarea aplicând peria pe material și deplasând dispozitivul înainte și înapoi. Folosind diferite gradații de perii, se obține un grad diferit de netezime a materialului – similar, de exemplu, cu prelucrarea șmirghelului.
Nu țineți peria într-un singur loc, acest lucru poate cauza satinarea excesivă a materialului.

10. Întreținere de rutină

⚠ ATENȚIE **Efectuați toate operațiunile de întreținere cu unitatea deconectată de la sursa de alimentare.**

Înainte de fiecare pornire:
- Verificați dacă peria abrazivă nu este uzată înainte de fiecare operațiune. Dacă este necesar, acestea trebuie înlocuite.
- Verificați dacă orificiile de ventilație ale motorului nu sunt obstrucționate sau murdare. Dacă este necesar, expuneți, suflați cu aer comprimat, curățați cu o cârpă umedă,

- Verificați dacă orificiul de evacuare al duzei de excavare nu este înfundat. Curățați cu aer comprimat, dacă este necesar.
- verificați starea capacului periei, fixarea periei, mânerul auxiliar fixat. Strângeți șuruburile, dacă este necesar.

După fiecare utilizare
- deconectați dispozitivul de la sursa de alimentare pentru a evita activarea accidentală de către trecători sau în timpul manipulării. Păstrați dispozitivul deconectat de la sursa de alimentare.

Înlocuirea periilor de electrografit
Pentru a înlocui periile, deșurubați capacele de capăt ale suporturilor pentru perii. Îndepărtați periile uzate, instalați altele noi. Înlocuiți întotdeauna periile de electrografit în perechi.

Depozitare și transport
Când aparatul nu este utilizat, păstrați-l deconectat de la sursa de alimentare, la îndemâna copiilor, într-un loc uscat și ventilat. Aparatul și celelalte componente enumerate trebuie transportate, pe cât posibil, în ambalajul original, într-un mod care să nu le expună la condiții de mediu dăunătoare, cum ar fi umiditatea, precipitațiile, temperaturile ridicate (peste 40°C), presiunea care ar putea duce la deteriorări mecanice și altele care ar putea avea un impact negativ asupra ambalajului sau a conținutului acestuia.

11. Piese de schimb și accesorii

Pentru a achiziționa piese de schimb și accesorii, vă rugăm să contactați Dedra Exim Service. Detaliile de contact se găsesc la pagina 1 din manual.
Atunci când comandați piese de schimb, vă rugăm să menționați numărul de lot de pe plăcuța de identificare și numărul piesei din desenul de asamblare.
În timpul perioadei de garanție, reparațiile sunt efectuate în conformitate cu termenii din cardul de garanție. Vă rugăm să predați produsul defect pentru reparare la locul de achiziție (vânzătorul este obligat să preia produsul defect), să îl trimiteți la centrul de service central al Dedra Exim sau să îl trimiteți la centrul de service cel mai apropiat de domiciliul dumneavoastră (lista centrelor de service la www.dedra.pl). Vă rugăm să atașați cardul de garanție completat. După perioada de garanție, reparațiile sunt efectuate de către serviciul central. Trimiteți produsul defect la centrul de service (costurile de transport sunt suportate de utilizator).

12. Depanarea pe cont propriu

⚠ ATENȚIE **Deconectați unitatea de la sursa de alimentare înainte de a efectua singuri orice operațiune de depanare.**

Problema	Cauza	Soluție
Utilajul nu funcționează	Cablul de alimentare este conectat incorect sau deteriorat.	Împingeți fișa mai mult în priză, verificați cablul de alimentare.
	Nu există tensiune la priză.	Verificați tensiunea la priză sau siguranța nu s-a declanșat
	Întrerupător defect.	Înlocuiți comutatorul cu unul nou.
Motorul se supraîncălzește	Gurile de aerisire înfundate.	Curățați orificiile de ventilație.
Mașina pornește cu dificultate	Rulmenți de motor blocați.	Trimiteți scula la reparat.
Utilajul nu macină	Cutie de viteze deteriorată.	Trimiteți scula la reparat.

13. Montarea aparatului

1. satinator de rețea - 1 buc, mâner auxiliar cu set de șuruburi - 1 buc. Piesă 6 x 86,5 - 2 buc. Spigot pentru extragerea materialului excavat - 1 buc, perie din nailon - 1 buc, perie de sârmă - 1 buc.

14. Informații pentru utilizatori privind eliminarea echipamentelor electrice și electronice (privește gospodăriile)



Simbolul afișat pe produse sau pe documentația care le însoțește indică faptul că echipamentele electrice sau electronice defecte nu trebuie eliminate împreună cu deșeurile menajere. În cazul în care trebuie să eliminați, să reutilizați sau să recuperați componente, trebuie să le duceți la un punct de colectare specializat, unde vor fi acceptate gratuit. Autoritățile locale furnizează informații privind locația punctelor de colectare a echipamentelor uzate, de exemplu pe site-urile lor web.
Eliminarea corespunzătoare a dispozitivului permite conservarea resurselor valoroase și evitarea impactului negativ asupra sănătății și mediului, care rezultă din posibilitatea prezenței substanțelor, amestecurilor și componentelor periculoase în echipament.
Eliminarea incorectă a deșeurilor riscă sancțiuni în conformitate cu reglementările locale relevante.
Utilizatorii din țările UE: Dacă trebuie să vă debarasați de echipamente electrice sau electronice, vă rugăm să contactați cel mai apropiat punct de vânzare sau furnizorul dumneavoastră, care vă va putea oferi informații suplimentare.
Eliminarea în țări din afara Uniunii Europene: Acest simbol se aplică numai în țările din Uniunea Europeană. În cazul în care doriți să aruncați acest produs, vă rugăm să contactați autoritățile locale sau dealerul pentru a afla metoda corectă de eliminare.

Certificat de garanţie

pentru

.....

Nr. de katalog: …… Număr de lot: .....

(denumit în continuare Produs)

Data de cumpărare a produsului: .....

Ştampila vânzătorului

Data şi semnătura vânzătorului: .....

Declaraţia Utilizatorului:

Confirm, că am fost informat în ceea ce priveşte condiţiile de garanţie şi efectele nerespectării orientărilor cuprinse în manualul de utilizare şi în Certificatul de garanţie. Condiţiile prezentei garanţiei îmi sunt cunoscute ce afirm cu semnătura mea de mână:

....

Data şi locul semnătura Utilizatorului

Garanția este acordată în conformitate cu prevederile OG 21/1992 și OG 140/2021, cu modificările ulterioare, pe baza cardului de garanție și a dovezii originale de cumpărare. Perioada de reparație nu poate depăși 15 zile calendaristice de la data la care consumatorul a predat reclamația vânzătorului.

I. Responsabilitatea pentru produs

1. **Garant** - DEDRA EXIM sp. z o.o. cu sediul în Pruszkowie, adresa: ul. 3 Maja 8, 05-800 Pruszków, KRS 0000062517, Sąd Rejonowy dla m.st. Warszawy w Warszawie, XIV Wydział Gospodarczy Krajowego Rejestru Sądowego,[Judecătoria Raională pentru o.c. Varşovia în Varşovia, Departamentul al XIV–a Economic al Registrului Naţional Juridic] NIP [CIF] 527-020-49-33, Kapitał zakładowy [capital social]: 100 980.00 zł..
2. în condiţiile menţionate în prezentul Certificat de garanţie Garantul acordă garanţie la produsul derivat din distribuţia Garantului.
3. Responsabilitatea cu titlu de garanţie cuprinde numai defectele care sau ivit din cauze datorate Produsului în momentul livrării acestuia Utilizatorului.
4. Cu titlu de garanţie, Utilizatorul, obţine dreptul la repararea gratis a Produsului, dacă defecţiunea s-a ivit în perioada de garanţie. Modul de reparare a Produsului (metoda de executare a reparării) depinde de decizia Garantului. Dacă Garantul constată că Produsul nu poate fi reparat, Garantul îşi rezervă dreptul de a schimba piesa defectă sau total Produsul cu altul fără defecte sau de a micşora preţul Produsului ori de a se retrage de la Contract.
5. Faţă de Utilizatorul, care conform cu legea din data de 23 aprilie 1964 din Codul Civil, nu este un consumator, răspunderea Garantului pentru dauna rezultate din prezenta garanţie şi/ sau în legătură cu încheierea şi executarea acesteia, indiferent de dreptul legal, este limitată maxim până la valoarea Produsului defect.

II. Perioada de garanţie

Componentele Produsului acoperite de garanţie	Durata de protecţie a garanţiei
DED7933	36 luni, de la data cumpărării Produsului, înscrisă în prezentul Certificat de garanţie
perie de nailon - 1 buc, perie de sârmă - 1 buc.	Nu este acoperit de garanție.

III. Condiţiile de utilizare a garanţiei

1 Prezentarea de către Utilizator a Certificatul completat de garanţie a Produsului şi dovedirea împrejurărilor de cumpărare a Produsului de ex. prin prezentarea chitanţei, facturei, etc. Pentru a efectua în mod eficient reclamaţia, se recomandă că Utilizatorul să trimite împreună cu Produsul reclamat, toate componetele menţionate la “Completarea” Produsului în manualul de utilizare.
2. Respectarea de către Utilizator a recomandările din Manualul de utilizare şi din Certficatul de garanţie.
3. Garanţia acoperă numai teritoriul Republicii Polonă şi UE.
4. Garanţia nu acoperă defecţiunile Produsului apărute în special din cauza:
a. Nerespectării de către Utilizator a condiţiilor indicate în Manualul de utilizare, în special în domeniul de utilizare, întreţinere şi curăţare corectă.
b. Utilizarea de către Utilizator a unor produse de curăţare sau substanţe de conservare care sunt neadecvate cu Manualul de utilizare;
c. Depozitare necorespunzătoare şi transportul necorespunzător al Produsului de către Utilizator;
d. Modificări şi/sau reconstrucţii arbitrare a Produsului de către Utilizator;
e. Utilizarea în Produs de către Utilizator a unor materiale consumabile neconforme cu manualul de utilizare
5. Utilizatorul care conform nu legea din data de 23 aprilie 1964 din Codul Civil nu este un consumator, pierde garanţia pentru Produsul, în care:
- numerele de serie, marcarea datelor şi plăcuţele cu datele technice au fost îndepărtate de către Utilizator;
- sigiliile existente au fost deteriorate de Utilizator sau au urme rămase din manipularea de către utilizator la acestea.
6. **Atenţie!** Operaţiile legate cu utilizarea de fiecare zii, descrise în manualul de utilizare, Utilizatorul execută singur pe costul său.

IV. Procedura de reclamaţie

1. Dacă se constată că Produsul nu funcţionează corect, Înainte de a depune reclamaţia trebuie să Vă asiguraţi dacă toate operaţiunile descrise în manualul de utilizare au fost executate corect.
2. Sesizaţi imediat reclamaţia, cel mai bine în termen de 7 zile de la data la care aţi observant defectul produsului. Utilizatorul care conform cu legea din data de 23 aprilie 1964 din Codul Civil nu este un consumator, pierde garanţia pentru Produs dacă reclamaţia nu depune în termen de până de 7 zile.
3. Sesizarea reclamaţiei se face de ex. la. la punctul de cumpărare a Produsului, la service-ul de garanţie sau se poate trimite în scris pe adresa: DEDRA EXIM sp. z o.o., ul. 3 Maja 8, 05-800 Pruszków.
4. Utilizatorul poate să depună reclamaţia prin formularul accesibil pe pagina de internet www.dedra.pl. (“Formular pentru sesizarea reclamaţiei cu titlu de garanţie”).
5. Adresele service-urilor de garanţie din fiecare stat sunt accesibile pe pagina www.dedra.pl. Dacă service-ul lipseşte în statul adecvat, trimiteţi sesizările de reclamaţie cu titlu de garanţie pe adresa: DEDRA EXIM sp. z o.o. ul. 3 Maja 8, 05-800 Pruszków (Polonia).
6. Luând în considerare siguranţa Utilizatorului se interzice utilizarea Produsului defect.
7. Atenţie!!! Utilizarea Produsului defect este periculos pentru sănătatea şi viaţa Utilizatorului.
8. Executarea obligaţiilor rezultate din garanţie va avea loc în termen de 14 zile lucrătoare, calculate de la data furnizării de către Utilizator a Produsului reclamat.
9 Înainte de furnizare a Produsului reclamat se recomandă curăţirea acestuia. Se recomandă de a se asigura bine Produsul împotriva distrugerii în timpul transportului (se recomandă să trimiteţi produsul reclamat în ambalajul original).
10. Perioada de garanţie va fi prelungită cu durata în care, din cauza defectului Produsului acoperit de garanţie Utilizatorul nu l-a putut să-l utilizeze,
Garanţia nu opreşte, nu limitează nu suspendează drepturile Utilizatorului rezultate din dispoziţiile privind garanţia pentru vicile produsului vândut.

În conformitate cu articolul 13 alineatele (1) și (2) din Regulamentul (UE) 2016/679 al Parlamentului European și al Consiliului din 27 aprilie 2016 privind protecția persoanelor fizice în ceea ce privește prelucrarea datelor cu caracter personal și privind libera circulație a acestor date și de abrogare a Directivei 95/46/CE, vă informăm.

1. Administratorul datelor Dumneavoastră cu caracter personal furnizate în formular este DEDRA-EXIM sp. z o. o. cu sediul social în Pruszków, ul. 3 Maja 8, 05-800 Pruszków (în continuare: „Administrator”).
2. Datele dumneavoastră vor fi prelucrate numai în scopul derulării procedurii de garanție a dispozitivului în conformitate cu art. 6 alin.1 lit. b din regulamentul general privind protecția datelor (în continuare: „GDPR”). Furnizarea datelor este voluntară, dar necesară pentru derularea procedurii de garanție.
3. Datele dumneavoastră vor fi prelucrate pe perioada de luare în considerare a procedurii de garanție și în scopuri de arhivare în cazul în care este nevoie de apărare împotriva oricăror pretenții împotriva Administratorului, nu mai mult decât până la expirarea acestora.
4. Datele dumneavoastră pot fi dezvăluite numai entităților care prelucrează date pentru administrator pe baza unui contract scris de încredințare a prelucrării datelor cu caracter personal care oferă, printre altele, service tehnic, hosting sau intreținere site, service IT, firmă de curierat. Furnizorii Administratorului sunt obligați să asigure securitatea datelor și să îndeplinească cerințele legii aplicabile referitoare la protecția datelor cu caracter personal și nu pot folosi datele cu caracter personal încredințate în alte scopuri decât cele specificate în contractul cu Administratorul.
5. Datele dumneavoastră nu vor fi prelucrate în mod automatizat, inclusiv sub formă de profilare, și nu vor fi transferate către o țară terță/organizație internațională.
6. Aveți dreptul de a accesa datele dumneavoastră și dreptul de a rectifica, șterge, limita prelucrarea, dreptul de a transfera date, dreptul de a vă opune în orice moment.
7. În toate aspectele legate de prelucrarea datelor dumneavoastră cu caracter personal de către Administrator, ne puteți contacta la următoarea adresă de e-mail: daneosobowe@dedra.pl.;
8. Aveți dreptul de a depune o plângere la autoritatea competentă pentru protecția datelor cu caracter personal.

SI Vsebina

1. Fotografije in risbe
2. Opis naprave
3. Predvidena uporaba naprave
4. Omejitev uporabe
5. Tehnični podatki
6. Priprava na delovanje
7. Priključitev na električno omrežje
8. Vklop naprave
9. Delovanje enote
10. Redno vzdrževanje
11. Rezervni deli in dodatki
12. Samostojno odpravljanje težav
13. Sestavljanje aparata
14. Informacije za uporabnike o odstranjevanju električne in elektronske opreme
15. Garancijski list

Prevod izvirnih navodil

Izjava o skladnosti je priložena priročniku kot ločen dokument. Če izjave o skladnosti ni, se obrnite na družbo Dedra Exim Sp. z o.o.

Splošni varnostni predpisi so priročniku priloženi kot posebna knjižica..

OPOZORILO. Preberite vsa opozorila, označena s simbolom, in vsa navodila.

Neupoštevanje naslednjih opozoril in varnostnih navodil lahko povzroči električni udar, požar ali hude poškodbe.

Vsa opozorila in navodila shranite za nadaljnjo uporabo.

2. Opis naprave

Slika A: 1 - glavno stikalo, 2 - ključavnica stikala, 3 - regulator hitrosti vrtenja, 4 - pomožni ročaj, 5 - pokrov krtače, 6 – krtača, 7 - vijak za zaklep krtače, 8 - pokrovček držala za krtačo, 9 - napajalni kabel, 10 - zaklepni klini za krtače.

3. Predvidena uporaba naprave

Opisani izdelek je ročni satenski brusilnik. Zasnovan je za obdelavo površin, kot so satiniranje, strukturiranje, poliranje, krtačenje, glajenje, odstranjevanje rje ali robov na površinah iz jekla, nerjavnega jekla in barvnih kovin. Z njim je mogoče obdelovati tudi različne vrste lesa, jih očistiti in jim dati strukturo (značilni utori in žlebovi v materialu).
Stroj je dovoljeno uporabljati pri obnovitvenih in gradbenih delih, v delavnicah za popravila in pri ljubiteljskih delih, pri čemer je treba upoštevati pogoje uporabe in dovoljene delovne pogoje iz navodil za uporabo.

4. Omejitev uporabe

Izdelek se ne sme uporabljati za mokro brušenje.
Izdelek se ne sme uporabljati za obdelavo zdravju škodljivih ali vnetljivih materialov (npr. azbest, magnezij, les).
Stroj se lahko uporablja le v skladu s spodnjimi "Dovoljenimi pogoji delovanja".
Prav tako je prepovedano obdelovati materiale, ki niso opisani v točki "3. Predvidena uporaba stroja". Nedovoljene spremembe mehanske in električne konstrukcije, kakršne koli spremembe, vzdrževalni posegi, ki niso opisani v navodilih za uporabo, bodo obravnavani kot nezakoniti in bodo povzročili takojšnjo izgubo garancijskih pravic, izjava o skladnosti pa bo postala neveljavna.
Vsaka uporaba, ki ni predvidena ali ni v skladu z navodili za uporabo, bo imela za posledico takojšnjo izgubo garancijskih pravic.

Dovoljeni pogoji delovanja
S1 neprekinjeno delovanje

5. Tehnični podatki

Model naprave	**DED7933**
Napetost v omrežju [V]	230
Omrežna frekvenca [Hz]	50
Nazivna moč [W]	1300
Hitrost vrtenja [vrt./min.]	900-3700
Največji delovni premer [mm]	120
Stopnja IP	IP20
Razred zaščite	II
Raven tlaka LpA [dB(A)]	88
Raven moči LWA [dB(A)]	99
Merilna negotovost (KpA) [dB(A)]	3
Merilna negotovost (KWA) [dB(A)]	3
Stopnja vibracij na ročaju [m/s^2]:	8,85
Merilna negotovost Ka [m/s^2]	1,5
Teža [kg]	2,8

Informacije o vibracijah in hrupu
Kombinirana vrednost vibracij ah in merilna negotovost sta bili določeni v skladu s standardom EN 62841-2-4 in sta navedeni v preglednici.
Emisije hrupa so bile določene v skladu s standardom EN 62841-2-4, vrednosti so navedene zgoraj v tabeli.

⚠ POZOR **Hrup lahko povzroči poškodbe sluha, zato pri delu vedno uporabljajte zaščito sluha!**

Deklarirana skupna vrednost vibracij je bila izmerjena v skladu s standardno preskusno metodo in se lahko uporablja za primerjavo enega kosa opreme z drugim. Navedena raven vibracij se lahko uporabi tudi za predhodno oceno izpostavljenosti vibracijam.
Raven vibracij med dejansko uporabo opreme se lahko razlikuje od deklariranih vrednosti, odvisno od uporabe delovnih orodij, zlasti vrste obdelovanca in potrebe po določitvi ukrepov za zaščito upravljavca. Za natančno oceno izpostavljenosti v dejanskih pogojih uporabe je treba upoštevati vse dele delovnega cikla, vključno z obdobji, ko je stroj izklopljen ali ko je vklopljen, vendar se ne uporablja za delo.

6. Priprava na delovanje

⚠ POZOR **Vsa pripravljalna dela izvajajte, ko je enota odklopljena od električnega napajanja.**

1. namestitev dodatnega (pomožnega) ročaja
Krajši del ročaja položite na zareze v ohišju naprave, daljši del nekoliko upognite in ga položite na zareze na drugi strani. Zategnite (krajši vijak na levi strani, daljši vijak na desni strani, če gledamo z ohišja naprave).
2. pritrditev delovne konice na gred
Odvijte vijak in odstranite matico. Na gred namestite žično ali najlonsko krtačo. Blokirne kline krtače vstavite v zareze na gredi. Privijte vijak in ga zategnite z ampulskim ključem. Vijak se zateguje v smeri urinega kazalca. 3.
Pritrditev adapterja za odvzem izkopanega materiala (slika C)
3. vstavljanje odprtine za ekstrakcijo odpadkov
Pod pokrovom mlinčka je ozka reža, na katero je treba namestiti gumijasti pokrovček s šobo za odsesavanje. Na šobo je treba namestiti priključek za odsesavanje prahu (npr. industrijskega sesalnika).
Po pripravi stroj priključite na električno omrežje in ga zaženite za približno 30 sekund. Preverite, ali ne vibrira ali niha. Če ugotovite, da naprava ne deluje pravilno, odstranite delovno konico in jo zamenjajte tako, da jo previdno vstavite v gred in skrbno zategnete vijak. Ponovno preverite.
Če naprava še naprej vibrira ali niha, je ne uporabljajte in jo odnesite v servisni center.

7. Priključitev na električno omrežje

Pred priključitvijo aparata na električno omrežje preverite, ali napajalna napetost ustreza vrednosti, navedeni na tipski ploščici.
Napajanje mora biti v skladu z bistvenimi zahtevami za električne inštalacije in izpolnjevati varnostne zahteve za uporabo. Parametri za najmanjši presek napajalnega kabla in nazivno vrednost varovalke, odvisno od moči naprave, so navedeni v spodnji preglednici:

Napajanje naprave [W]	Najmanjši prerez vodnika [mm^2]	Najmanjša vrednost varovalke tipa C [A]
700÷1400	1	10

Namestitev naj opravi usposobljen električar. Pri uporabi podaljškov poskrbite, da presek vodnika ni manjši od zahtevanega (glejte preglednico). Električni kabel napeljite tako, da med delovanjem ne bo nevarnosti, da bi ga prerezali. Ne uporabljajte poškodovanih podaljškov. Občasno preverite stanje napajalnega kabla. Ne vleci za napajalni kabel.

8. Vklop naprave

⚠ POZOR **Pred zagonom enote je treba opraviti korake, opisane v poglavju "Priprava na delovanje".**

Če želite vklopiti napravo, odklenite gumb za vklop in pritisnite stikalo. Za večje udobje uporabnika lahko stikalo pustite v položaju za vklop. Naprava bo delovala, dokler stikala ne pritisnete znova.

9. Delovanje enote

Satenski brusilnik je namenjen obdelavi, kot je satiniranje, strukturiranje, poliranje, ščetkanje, glajenje, odstranjevanje rje ali robov na površinah iz jekla, nerjavnega jekla in barvnih kovin. Satenski brusilnik omogoča, da s površine očistite na primer robove, rjo, barvo itd., in obdelanemu materialu da strukturo. Odvisno od hitrosti vrtenja je mogoče ustvariti manjšo ali bolj izrazito strukturo (značilni utori, učinek brušenega jekla ali brušenega aluminija itd.).
Obdelovani material je treba varno pritrditi na npr. delovno mizo. Upravljavec stroja mora nositi osebno zaščitno opremo.
Ko so opravljeni vsi pripravljalni koraki, se material lahko obdela. Priporočljivo je, da se na odpadnem materialu opravi preskusni prehod.
Vključite stroj in počakajte, da doseže največjo hitrost. Obdelavo začnite tako, da na material položite krtačo in stroj premikate naprej in nazaj. Z uporabo različnih stopenj krtače lahko dosežete različne stopnje gladkosti materiala, podobno kot pri obdelavi z npr. brusnim papirjem.
Krtače ne držite na enem mestu, saj lahko to povzroči prekomerno odstranjevanje materiala.

10. Redno vzdrževanje

⚠ POZOR **Vsa vzdrževalna dela izvajajte, ko je enota odklopljena od električnega napajanja.**

Pred vsakim zagonom:
- Pred vsakim začetkom dela preverite, ali brusna krtača ni izrabljena. Po potrebi zamenjajte.
- Preverite, ali prezračevalne odprtine motorja niso prekrite ali umazane. Po potrebi jih odkrijte, izpihajte s stisnjenim zrakom, očistite z vlažno krpo,
- Preverite, ali ni zamašena izpustna odprtina iztoka za odlaganje odpadkov. Po potrebi jo očistite, npr. s stisnjenim zrakom.
- Preverite stanje zaščite krtače, pritrditev krtače in pritrditev pomožnega ročaja. Po potrebi privijte vijake.

Po vsaki uporabi:
- odklopite enoto od vira napajanja, da preprečite nenamerno aktiviranje s strani nepooblaščenih oseb ali med transportom. Napravo hranite izklopljeno iz vira napajanja.
Zamenjava elektrografitnih krtačk
Če želite zamenjati krtačke, odvijajte pokrovčke za pritrditev krtačk. Odstranite rabljene krtačke in namestite nove. Elektrografitne krtačke vedno zamenjajte v parih.

Shranjevanje in prevoz
Kadar naprave ne uporabljate, jo hranite izklopljeno iz električnega omrežja, zunaj dosega otrok, v suhem in dobro prezračevanem prostoru. Napravo in druge sestavne dele, navedene v sestavi, je treba, če je mogoče, prevažati v originalni embalaži na način, ki jih ne izpostavlja škodljivim okoljskim pogojem, kot so: vlaga, padavine, visoka temperatura (nad 40 °C), pritisk, ki bi lahko povzročil mehanske poškodbe, in drugi, ki bi lahko negativno vplivali na embalažo ali njeno vsebino.

11. Rezervni deli in dodatki

Za nakup rezervnih delov in dodatne opreme se obrnite na servisno službo družbe Dedra Exim. Kontaktne podatke najdete na strani 1 priročnika.
Pri naročanju rezervnih delov navedite številko serije na ploščici in številko dela iz montažne risbe.
V garancijskem obdobju se popravila izvajajo v skladu s pogoji iz garancijske kartice. Okvarjeni izdelek oddajte v popravilo na kraju nakupa (prodajalec je dolžan sprejeti okvarjeni izdelek), pošljite ga v osrednji servisni center družbe Dedra Exim ali ga pošljite v servisni center, ki je najbližje vašemu kraju bivanja (seznam servisnih centrov na www.dedra.pl). Priložite izpolnjen garancijski list. Po poteku garancijskega roka popravila opravi centralna služba. Okvarjeni izdelek pošljite servisnemu centru (stroške pošiljanja plača uporabnik).

12. Samostojno odpravljanje težav

⚠ POZOR **Preden začnete sami reševati težave, enoto izključite iz električnega omrežja.**

Problem	Vzrok	Rešitev
Stroj ne deluje	Napajalni kabel je napačno priključen ali poškodovan.	Vtič potisnite še bolj v vtičnico in preverite napajalni kabel.
	V vtičnici ni napetosti.	Preverite napetost v vtičnici ali pa se varovalka ni sprožila.
	Okvarjeno stikalo.	Stikalo zamenjajte z novim.

Motor se pregreva	Zamašeni zračniki.	Očistite prezračevalne odprtine.
Stroj se težko zažene	Zamašeni ležaji motorja.	Dajte orodje popraviti.
Stroj ne melje	Poškodovan menjalnik.	Dajte orodje popraviti.

13. Sestavljanje aparata

1. omrežni satinator - 1 kos, pomožni ročaj s kompletom vijakov - 1 kos. Klin 6 x 86,5 - 2 kosa. Vtič za odvzem izkopanega materiala - 1 kos, najlonska krtača - 1 kos, žična krtača - 1 kos.

14. Informacije za uporabnike o odstranjevanju električne in elektronske opreme (zadeva gospodinjstva)



Simbol, ki je prikazan na izdelkih ali spremljajoči dokumentaciji, označuje, da se okvarjene električne ali elektronske opreme ne sme odlagati med gospodinjske odpadke. Če želite sestavne dele zavreči, ponovno uporabiti ali predelati, jih je treba odpeljati na specializirano zbirno mesto, kjer jih bodo sprejeli brezplačno. Informacije o lokacijah zbirnih mest za rabljeno opremo zagotavljajo lokalni organi, npr. na svojih spletnih straneh.
S pravilnim odstranjevanjem naprave lahko ohranimo dragocene vire ter se izognemo negativnim vplivom na zdravje in okolje zaradi morebitne prisotnosti nevarnih: snovi, zmesi in sestavnih delov v opremi.
Zaradi nepravilnega odlaganja odpadkov vam grozijo kazni v skladu z ustreznimi lokalnimi predpisi.
Uporabniki v državah EU: Če želite odstraniti električno ali elektronsko opremo, se obrnite na najbližje prodajno mesto ali na dobavitelja, ki vam bo zagotovil dodatne informacije.
Odstranjevanje v državah zunaj Evropske unije: Ta simbol velja samo za države Evropske unije. Če želite ta izdelek zavreči, se obrnite na lokalne organe ali prodajalca, da vam pojasnijo pravilen način odstranjevanja.

Garancijski list

za

……..

Kataloška št.: …….. št. partije:.....

(v nadaljevanju Proizvod)

Datum nakupa Proizvoda: .....

Žig prodajalca

Datum in podpis prodajalca: .....

Izjava uporabnika:

Potrjujem, da sem bil seznanjen s pogoji garancije in posledicami neupoštevanja navodil v navodilih za uporabo in garancijskem listu. Znani so mi pogoji te garancije, kar potrjujem z lastnoročnim podpisom:

....

Datum in kraj Podpis uporabnika

I. Odgovornost za Proizvod

1. Garant - Dedra Exim Sp. z o.o. s sedežem v Pruškovu, naslov: ul. 3 Maja 8, 05-800 Pruszków, Poljska, št. KRS (vpisa v državni sodni register Poljske) 0000062517, vpis izvršilo Okrajno sodišče za gl. mesto Varšavo v Varšavi, njegov 14. gospodarski oddelek Državnega sodnega registra *(KRS – Krajowy Rejestr Sądowy)*, davčna številka 527-020-49-33, osnovni kapital: 100.980,00 PLN.
2. Garant pod pogoji, določenimi v tem garancijskem listu, podeljuje garancijo za Proizvod, ki ga je dobavil.
3. Odgovornost iz naslova garancije zajema samo napake, izhajače iz razlogov, prisotnoh v samem Proizvodu v času njegove izdaje uporabniku.
4. Garancija daje Uporabniku pravico do brezplačne odprave napake na Proizvodu, če se napako odkrije v garancijskem obdobju. Način odprave napake na Proizvodu (metoda odprave napake) je odvisen od odločitve Garanta. Garant si za primer svoje ugotovitve, da popravila ni možno izvesti, pridržuje pravico do zamenjave okvarjenega elementa ali celotnega Proizvoda z brezhibnim, znižanja cene Proizvoda ali odstopa od pogodbe.
5. V odnosu do Uporabnika, ki ni potrošnik v smislu poljskega Civilnega zakonika *(Kodeks Cywilny)* z dne 23. aprila 1964., je odškodninska odgovornost Garanta za škodo, ki izhaja iz te garancije in/ali je v zvezi z njeno sklenitvijo in izvajanjem, ne glede na pravni naslov, omejena do vrednosti brezhibnega Proizvoda, ki je okvarjen.

II. Garancijsko obdobje

Elementi Proizvoda	Trajanje garancijske zaščite
DED7933	36 mesecev od dneva nakupa Proizvoda, navedenega v tem garancijskem listu
najlonska krtača - 1 kos, žična krtača - 1 kos.	Garancija ne velja.

III. Garancijski pogoji

1. Predložitev izpolnjenega garancijskega lista Proizvoda s strani Uporabnika ter dokazila okoliščin nakupa Proizvoda s strani Uporabnika, npr. v obliki blagajniškega potrdila, računa ipd. V cilju pravilne izvedbe reklamacijskega postopka se priporoča, naj Uporabnik skupaj s Proizvodom, ki ga reklamira, predloži vse elemente, navedene v „Kompletacija naprave" v navodilih za uporabo.
2. Ravnanje Uporabnika skladno s priporočili v navodilih za uporabo in garancijskem listu.
3. Garancija zajema samo ozemlje Republike Poljske in EU.
4. Garancija ne zajema okvar Proizvoda, nastalih še zlasti zaradi:
a. Uporabnikovega neupoštevanja pogojev, določenih v Navodilih za uporabo, še zlasti glede pravilne uporabe, vzdrževanja in čiščenja;
b. Uporabnikove uporabe čistilnih ali vzdrževalnih sredstev, neskladnih z navodili za uporabo;
c. Uporabnikovega neustreznega skladiščenja in prevoza Proizvoda;
d. Uporabnikovih nepooblaščenih sprememb in/ali modifikacij Proizvoda brez dogovora z Garantom;
e. Uporabnikove uporabe potrošnega materiala v Proizvodu, neskladnega z navodili za uporabo.
5. Uporabnik, ki ni potrošnik v smislu poljskega Civilnega zakonika z dne 23. aprila 1964., izgubi garancijo za Proizvod, na katerem:
- je Uporabnik odstranil, spremenil ali poškodoval serijske številke, datumske oznake in nazivne tablice;
- je Uporabnik poškodoval plombe ali so na njih vidni znaki poseganja vanje s strani Uporabnika.
6. Pozor! Opravila, povezana z vsakodnevno uporabo Proizvoda, ki so med drugim navedena v navodilih za uporabo, izvaja Uporabnik sam in na lastne stroške.

IV. Reklamacijski postopek

1. V primeru ugotovitve nepravilnega delovanja Proizvoda se je treba pred prijavo reklamacije prepričati, da so bila pravilno opravljena vsa opravila, še zlasti tista, navedena v navodilih za uporabo.
2. Priporoča se reklamacijo prijaviti takoj, najbolje v 7 dneh od dneva opazitve napake na Proizvodu. Uporabnik, ki ni potrošnik v smislu poljskega Civilnega zakonika z dne 23.4.1964, izgubi pravice, izhajajoče iz te garancije, če reklamacije ne prijavi v 7 dneh.
3. Reklamacijo se lahko prijavi, med drugim, na mestu nakupa Proizvoda, v garancijskem servisu ali pisno s pismom, poslanim na naslov: Dedra Exim Sp. z o.o., ul. 3 Maja 8, 05-800 Pruszków, Poljska.
4. Uporabnik lahko prijavi reklamacijo z uporabo obrazca, ki je na voljo na spletni strani www.dedra.pl. ("Obrazec za prijavo reklamacije na podlagi garancije").
5. Naslovi garancijskih servisov za posamezne države so na voljo na www.dedra.pl. V primeru, da za dano državo ne bi bilo navedenega garancijskega servisa, se priporoča poslati reklamacijo na podlaghi garancije na ta naslov: Dedra Exim Sp. z o.o., ul. 3 Maja 8, 05-800 Pruszków (Poljska).
6. V cilju varnosti Uporabnika se prepoveduje uporabo okvarjenega Proizvoda.
7. Pozor! Uporaba okvarjenega Proizvoda je nevarna za zdravje in življenje Uporabnika.
8. Obveznosti iz garancije bodo izpolnjene v 14 delovnih dneh od dneva dostave reklamiranega Proizvoda.
9. Priporoča se pred dostavo okvarjenega Proizvoda le-tega očistiti. Priporoča se reklamirani Proizvod skrbno zaščititi pred poškodbami pri transportu (najbolje je reklamirani Proizvod dostaviti v originalni embalaži).
10. Garancijsko obdobje se podaljša za čas, v katerem Uporabnik Proizvoda, za katerega velja garancija, zaradi njegove okvare ni mogel uporabljati.
Garancija ne izključuje, ne omejuje in začasno ne odpravlja pravic Uporabnika, izhajajočih iz predpisov o poroštvu za napake na prodani stvari.
PRAVICE POTROŠNIKOV Garancijski izdajatelj zagotavlja pravilno in brezhibno delovanje v garancijskem roku, ki se začne z dostavo blaga potrošniku. Če se ugotovi, da blago ni v skladu z opisom izdelka ali oglasom, ima potrošnik pravico do: (**1**) Zahtevati brezplačno popravilo napak. (**2**) Če napake niso odpravljene v 30 dneh od prejema zahtevka s strani proizvajalca ali pooblaščenega servisnega centra, zahteva brezplačno zamenjavo z novim blagom, ki je brez napak. (**3**) 30-dnevni rok se lahko v utemeljenih primerih (narava blaga, zahtevnost popravila) podaljša za največ 15 dni. Proizvajalec mora potrošnika pred iztekom 30 dni obvestiti o razlogih in trajanju podaljšanja. (**4**) Če blago ni popravljeno ali zamenjano v roku (30 ali 45 dni), lahko potrošnik zahteva povračilo celotne nakupne cene ali sorazmerno znižanje cene (vrednost znižanja

ustreza znižanju vrednosti blaga). (**5**) Ne glede na zgoraj navedeno lahko potrošnik, če neskladnost nastopi v manj kot 30 dneh od dostave, takoj zahteva vračilo plačanega zneska. (**6**) Zamenjano blago ali njegov pomemben del prejme novo garancijsko kartico. (**7**) Stroški materiala, delov, dela, prevoza in transporta, povezani z odpravo napake/zamenjavo, bremenijo proizvajalca. (**8**) Za čas trajanja popravila lahko proizvajalec/servisni center potrošniku brezplačno zagotovi podoben nadomestni izdelek. Če tega ne stori, ima potrošnik pravico do odškodnine za nezmožnost uporabe izdelka. (**9**) Potrošnik mora pisno (po pošti, e-pošti ali osebno) obvestiti garanta proizvajalca ali pooblaščeni servisni center, priložiti dokazilo o veljavnosti garancije in takoj dati blago, ki je predmet reklamacije, na voljo za pregled. (**10**) **Garancija ne izključuje ali omejuje pravic potrošnika iz obvezne garancije za skladnost blaga s pogodbo do prodajalca. Potrošnik ima pravico do brezplačnega uveljavljanja garancijskih zahtevkov.**

V skladu s členom 13(1) in (2) Uredbe (EU) 2016/679 Evropskega parlamenta in Sveta z dne 27. aprila 2016 o varstvu posameznikov pri obdelavi osebnih podatkov in o prostem pretoku takih podatkov ter o razveljavitvi Direktive 95/46/ES (v nadaljnjem besedilu: RODO) vas obveščamo

1. Skrbnik vaših osebnih podatkov, podanih v obrazcu, je DEDRA-EXIM sp z o.o. s sedežem v Pruškovu [Pruszków], ul. 3 Maja 8, 05-800 Pruszków, Poljska (v nadaljevanju: "Skrbnik").
2. Vaši podatki bodo obdelovani le za namene izvedbe garancijskega postopka zanapravo v skladu s črko b prvega odst. 6. člena Splošne uredbe o varstvu podatkov EU (v nadaljevanju: »SUVP«). Dajanje podatkov je prostovoljno, a nujno potrebno za izvedbo garancijskega postopka.
3. Vaše podatke bomo obdelovali skozi čas potekanja garancijskega postopka in za namene arhiviranja za primer morebitne potrebe obrambe pred zahtevki do Skrbnika, vendar najdlje do izteka roka njihovega zastaranja.
4. Vaše podatke se sme razkriti samo subjektom, ki obdelujejo podatke za Skrbnika na podlagi pisne pogodbe o zaupanju osebnih podatkov v obdelavo in sicer, med drugim, subjektom, ki izvajajo storitve tehničnega servisa, storitve gostovanja ter vzdrževanja spletnega mesta, IT storitve, izvajalcem kurirskih storitev ipd.. Skrbnikovi dobavitelji so dolžni zagotavljati varnost podatkov ter izpolnjevati zahteve obvezujočih predpisov prava v zvezi z varstvom osebnih podatkov ter ne smejo uporabljati zaupanih jim osebnih podatkov za namene, ki niso določeni v pogodbi s Skrbnikom.
5. Vaši podatki ne bodo obdelovani na avtomatiziran način, v tem na način profiliranja, in ne bodo posredovani v tretjo državo/mednarodni organizaciji.
6. Imate v vsakem trenutku pravico dostopa do svojih podatkov ter pravico do popravka, izbrisa, omejitve obdelave le-teh, pravico do prenosa podatkov na drug subjekt, pravico do ugovora zoper njihovo obdelavo.
7. V vseh zadevah v zvezi z obdelavo vaših osebnih podatkov s strani Skrbnika nas lahko kontaktirate s sporočilom na ta e-poštni naslov: daneosobowe@dedra.pl ;
8. Imate pravico vložiti pritožbo pri organu, ki je v dani državi pristojen za varstvo osebnih podatkov;

HR Sadržaj

1. Fotografije i crteži
2. Opis uređaja
3. Namjena uređaja
4. Ograničenje uporabe
5. Tehnički podaci
6. Priprema za rad
7. Mrežna veza
8. Uključivanje uređaja
9. Korištenje uređaja
10. Aktivnosti tekućeg održavanja
11. Rezervni dijelovi i pribor
12. Samostalno rješavanje problema
13. Završetak uređaja
14. Obavijesti za korisnike o zbrinjavanju električnih i elektroničkih uređaja
15. Jamstveni list

Prijevod originalnog priručnika

Izjava o sukladnosti priložena je priručniku kao zaseban dokument. U nedostatku izjave o sukladnosti, obratite se tvrtki Dedra Exim Sp. z o. o. Opći sigurnosni propisi uključeni su u priručnik kao zasebna knjižica.

UPOZORENJE. Pročitajte sva upozorenja označena ⚠ simbolom i sve upute.

Nepoštivanje dolje navedenih upozorenja i sigurnosnih uputa može dovesti do strujnog udara, požara ili ozbiljne ozljede.

Sačuvajte sva upozorenja i upute za buduću uporabu.

2. Opis uređaja

Slika A: 1 – glavni prekidač, 2 – blokada prekidača, 3 – regulator okretne brzine, 4 – pomoćni rukohvat, 5 – zaštita četke, 6 – četke, 7 – vijak za blokadu četke, 8 – slijepa matica držača četkica, 9 – priključni kabel, 10 - klinovi za zaključavanje četke

3. Namjena uređaja

Naveden proizvod je brusilica sa četkom. Uređaj je namijenjen za površinsku obradu, kao što je strukturiranje, poliranje, četkanje, glačanje, skidanje hrđe ili srha s površine od čelika, nehrđajućeg čelika i neželjeznih metala. Moguće je obrađivanje različitih vrsta drva, čišćenje i strukturiranje drva (karakteristične brazde i žljebovi u materijalu).

Dopušteno je koristiti uređaj u renovacijskim i građevinskim radovima, radionicama za popravke, u amaterskim radovima, uz poštivanje uvjeta uporabe i dopuštenih radnih uvjeta sadržanih u uputama za uporabu.

4. Ograničenje uporabe

Proizvod nemojte koristiti za mokro brušenje.

Proizvod nemojte koristiti za obradu materijala koji su štetni za zdravlje ili lako zapaljivi (npr. azbest, magnezij, drvo).

Uređaj se smije koristiti samo u skladu s dolje navedenim "Dopuštenim uvjetima rada".

Također je zabranjena obrada materijala koji nisu opisani u točki „3. Namjena uređaja". Neovlaštene promjene u mehaničkoj i električnoj strukturi, bilo kakve izmjene, aktivnosti održavanja koje nisu opisane u priručniku smatrat će se nezakonitim i rezultirati trenutnim gubitkom prava na jamstvo, a izjava o sukladnosti postaje nevažeća.

Uporaba koja nije u skladu s namjeravanom uporabom ili nije u skladu s uputama za uporabu rezultirat će trenutnim gubitkom prava na jamstvo.

Prihvatljivi radni uvjeti S1 kontinuirani rad

5. Tehnički podaci

Model uređaja	**DED7933**
Napon mreže [V]	230
Mrežna frekvencija [Hz]	50
Nazivna snaga [W]	1300
Brzina vrtnje [okr./min]	900-3700
Maksimalni promjer radnog vrha [mm]	120
IP stupanj	IP20
Klasa zaštite	II
Razina tlaka LpA [dB(A)]	88
Razina snage LWA [dB(A)]	99
Nesigurnost mjerenja (KpA) [dB(A)]	3
Nesigurnost mjerenja (KWA) [dB(A)]	3
Razina vibracija drške [m/s^2]:	8,85
Nesigurnost mjerenja Ka [m/s^2]	1,5
Težina uređaja [kg]	2,8

Informacije o vibracijama i buci

Kombinirana vrijednost vibracija, Ah, i mjerna nesigurnost određene su u skladu s EN 62841-2-4 i dane su u tablici.

Emisija buke određena je u skladu s EN 62841-1, vrijednosti su dane u gornjoj tablici.

NAPOMENA **Buka može oštetiti vaš sluh, uvijek koristite zaštitu za sluh tijekom rada!**

Deklarirana ukupna vrijednost vibracija izmjerena je u skladu sa standardnom metodom ispitivanja i može se koristiti za usporedbu jednog uređaja s drugim. Navedena razina vibracija također se može koristiti za preliminarnu procjenu izloženosti vibracijama.

Razina vibracija tijekom stvarne uporabe stroja može se razlikovati od deklariranih vrijednosti, ovisno o tome kako se koriste radni alati, posebno o vrsti obratka koji se obrađuje i o potrebi specificiranja mjera za zaštitu operatera. Za točnu procjenu izloženosti u stvarnim uvjetima uporabe moraju se uzeti u obzir svi dijelovi radnog ciklusa, uključujući razdoblja kada je oprema isključena ili kada je uključena, ali se ne koristi za rad.

6. Priprema za rad

NAPOMENA **Provedite sve pripremne radnje s uređajem isključenim iz izvora napajanja.**

1. postavljanje dodatne (pomoćne) ručke

Kraći dio ručke postavite na utore na kućištu uređaja, lagano povucite duži dio i postavite na utore s druge strane. Stegnite (kraći vijak s lijeve strane, duži s desne strane gledajući od kućišta uređaja).

2. postavljanje radnog nastavka na valjak

Odvijte vijak i uklonite maticu. Navucite žičanu ili najlonsku četku na valjak. Zatim stavite poklopac. Umetnite klinove za zaključavanje četke u ureze na osovini. Uvrnite vijak i zategnite imbus ključem. Vijak je zategnut u smjeru suprotnom od kazaljke na satu..

3. postavljanje priključka za obrađeni materijal
Ispod zaštite brusilice se nalazi uski utor u koji treba ugurati gumeni nastavak s priključkom za prikupljanje obrađenog materijala. Na nastavak spojite priključak za prikupljanje obrađenog materijala (npr. industrijski usisavač).
Nakon što obavite pripremne aktivnosti uređaj priključite na napajanje i pokrenite na oko 30 sekundi. Provjerite ne osjećaju li se podrhtavanja ili vibracije. Ako ustanovite da uređaj ne radi kako treba, maknite radni nastavak i postavite ga ponovo, oprezno umetnite u valjak i pažljivo stegnite vijak. Provjerite još jednom.
Ako ustanovite da su podrhtavanja ili vibracije i dalje prisutne, nemojte raditi sa uređajem, već ga odnesite serviserima.

7. Mrežna veza

Prije spajanja uređaja na izvor napajanja provjerite odgovara li napon napajanja vrijednosti navedenoj na natpisnoj pločici.
Instalacija napajanja mora biti izvedena u skladu s osnovnim zahtjevima za električne instalacije i ispunjavati sigurnosne zahtjeve. Parametri minimalnog presjeka kabela za napajanje i nazivne vrijednosti osigurača ovisno o snazi uređaja navedeni su u donjoj tablici:

Snaga uređaja [W]	Minimalni presjek vodiča [mm^2]	Minimalna vrijednost osigurača tipa C [A]
700÷1400	1	10

Montažu treba izvršiti ovlašteni električar. Pri uporabi produžnih kabela pazite da poprečni presjek žile nije manji od potrebnog (vidi tablicu). Položite električni kabel tako da se tijekom rada ne prereže. Nemojte koristiti oštećene produžne kabele. Povremeno provjerite stanje kabela za napajanje. Nemojte povlačiti kabel za napajanje.

8. Uključivanje uređaja

NAPOMENA **Prije pokretanja uređaja nužno je izvršiti radnje opisane u poglavlju "Priprema za rad".**

Kako biste uključili uređaj deblokirajte gumb prekidača, a zatim pritisnite prekidač. Kako biste si poboljšali komfor rada prekidač postavite u položaj uključen. Uređaj će raditi sve dok ponovo ne pritisnete prekidač.

9. Korištenje uređaja

Brusilica sa četkom je namijenjena za obradu, kao što je strukturiranje, poliranje, četkanje, glačanje, skidanje hrđe ili srha s površine od čelika, nehrđajućeg čelika i neželjeznih metala. Brusilica sa četkom omogućava čišćenje površine od srha, hrđe, boje te oblikovanje strukture obrađivanog materijala. Ovisno o brzini okretanja uređaja možete postići manje ili više vidljivu strukturu (karakteristične brazde, efekt četkanog čelika ili četkanog aluminija itd.).
Materijal namijenjen za obradu treba stabilno fiksirati na primjer na radionički stol. Operater uređaja treba koristiti sredstva osobne zaštite.
Nakon obavljanja svih pripremnih aktivnosti možete pristupiti obradi materijala. Preporuča se obaviti testno brušenje na otpadnom materijalu.
Uređaj uključite i pričekajte da postigne maksimalnu brzinu. Pokrenite obradu na način da četku prislonite na materijal pa uređaj pomičete naprijed i nazad. Koristeći različite gradacije četkica postiže se – slično kao kod obrade brusnim papirom – različiti stupanj glatkoće materijala.
Četkicu nemojte pridržavati duže na jednom mjestu jer bi moglo doći do prekomjernog izbrušenja materijala.

10. Aktivnosti tekućeg održavanja

NAPOMENA **Sve servisne aktivnosti obavljajte s uređajem isključenim iz izvora napajanja.**

Prije svake uporabe uređaja:
- Provjerite nije li busna četkica istrošena. Po potrebi zamijenite četkice.
- Ventilacijske otvore provjerite na blokiranje i prljavštinu. Po potrebi otvore deblokirajte, ispuhajte komprimiranim zrakom, očistite vlažnom krpicom,
- Provjerite nije li izlazni otvor na nastavku za obrađivani materijal začepljen. Po potrebi očistite, na primjer zrakom pod pritiskom.
- provjerite stanje zaštite četkica, prihvat četkica, priključivanje pomoćne ručke. Po potrebi stegnite vijke.

Nakon svake upotrebe
- uređaj isključite iž napajanja kako biste izbjegli slučajno poketanje od strane trećih osoba ili tijekom premještanja uređaja. Uređaj čuvajte kad je isključen iz izvora napajanja.
Zamjena elektrografitnih četkica
Kako biste zamijenili četkice, odvrnite slijepe matice na držačima četkica. Izvucite istrošene četkice, montirajte nove. Uvijek mijenjajte istovremeno obje elektrografitne četke.

Čuvanje i transport
Kad uređaj ne koristite, čuvajte ga isključen od izvora napajanja, van dohvata djece, na suhom i prozračnom mjestu. Uređaj i druge elemente navedene u kompletaciji treba transportirati po mogućnosti u originalnom pakiranju na način da nisu izloženi djelovanju štetnih uvjeta okoline kao što su: vlaga, padaline, visoka temperatura (iznad 40°C), pritisak zbog kojeg bi moglo doći do mehaničkih oštećenja ili negativno utjecati na pakiranje ili njegov sadržaj.

11. Rezervni dijelovi i pribor

Za kupnju rezervnih dijelova i pribora obratite se Dedra Exim Service. Podaci za kontakt nalaze se na 1. stranici priručnika.
Prilikom naručivanja rezervnih dijelova, molimo navedite broj serije na pločici s tehničkim podacima i broj dijela iz crteža sklopa.
Tijekom jamstvenog roka popravci se obavljaju prema uvjetima navedenim u jamstvenom listu. Proizvod vratite na popravak na mjestu kupnje (prodavatelj je dužan prihvatiti reklamirani proizvod), pošaljite ga u centralni servis Dedra Exim ili ga pošaljite u servis najbliži vašem mjestu stanovanja (popis usluga na www.dedra.pl). Molimo priložite ispunjeni jamstveni list. Nakon isteka jamstvenog roka popravke obavlja centralni servis. Oštećeni proizvod potrebno je poslati u servis (troškove dostave snosi korisnik).

12. Samostalno rješavanje problema

NAPOMENA **Isključite uređaj iz napajanja prije nego pokušate sami otkloniti kvar.**

Problem	Uzrok	Riješenje
Stroj ne radi	Kabel za napajanje je nepravilno spojen ili oštećen.	Gurnite utikač dublje u utičnicu, provjerite kabel za napajanje.
	U utičnici nema napona.	Provjerite napon u utičnici ili je li osigurač pregorio
	Pokvaren prekidač.	Zamijenite prekidač novim.
Motor se pregrijava	Začepljeni ventilacijski otvori.	Očistite ventilacijske otvore.
Stroj se teško pokreće	Zaplijenjeni ležajevi motora.	Vratite alat na popravak.
Uređaj ne melje	Oštećenje zupčanika.	Vratite alat na popravak.

13. Završetak uređaja

1. Mreža za brušenje – 1 kom., dodatna ručka sa setom vijaka – 1 kom.. Konektor za izvlačenje – 1 kom.

14. Obavijesti za korisnike o zbrinjavanju električnih i elektroničkih uređaja (odnosi se na kućanstva)



Ovaj simbol postavljen na proizvode ili popratnu dokumentaciju obavještava da se neispravni električni ili elektronički uređaji ne smiju odlagati s kućnim otpadom. Ispravan postupak u slučaju potrebe za zbrinjavanjem, ponovnom uporabom ili oporabom komponenti sastoji se od prijenosa uređaja na specijalizirano sabirno mjesto, gdje će biti besplatno prihvaćen. Informacije o lokacijama sabirnih točaka otpadne opreme pružaju lokalne vlasti, npr. na svojim web stranicama.
Pravilno zbrinjavanje uređaja omogućuje očuvanje dragocjenih resursa i izbjegavanje negativnog utjecaja na zdravlje i okoliš, do kojeg dolazi zbog mogućnosti da uređaji sadrže opasne tvari, smjese i sastavne dijelove.
Nepravilno odlaganje otpada podliježe kaznama predviđenim relevantnim lokalnim propisima.
Korisnici u zemljama Europske unije: Ako trebate odložiti električnu ili elektroničku opremu, obratite se najbližem prodavaču ili dobavljaču za dodatne informacije.
Odlaganje u zemljama izvan Europske unije: Ovaj simbol vrijedi samo za zemlje Europske unije. Ako trebate zbrinuti ovaj proizvod, obratite se lokalnim vlastima ili trgovcu radi pravilnog zbrinjavanja.

Jamstveni list

na

.....

Kataloški broj: ……..br. partije:.....

(u daljnjem tekstu Proizvod)

Datum nabavke Proizvoda: .....

Pečat prodavača

Datum i potpis prodavača: .....

Izjava Korisnika:

Potvrđujem da sam upoznat s uvjetima jamstva i posljedicama nepoštivanja smjernica sadržanih u Uputama za upotrebu i jamstvenom listu. Upoznat sam s uvjetima ovog jamstva, što potvrđujem svojim potpisom:

....

Datum i mjesto Potpis Korisnika

I. Odgovornost za Proizvod

1. Jamac - Dedra Exim Sp. z o.o. sa sjedištem u Pruszkówu, adresa: ul. 3 Maja 8, 05-800 Pruszków, KRS 0000062517, Općinski sud za glavni grad Varšavu u Varšavi, XIV Gospodarski odjel Državnog sudskog registra, PIB 527-020-49-33, osnovni kapital: 100 980.00 PLN.
2. Pod uvjetima navedenim u ovom jamstvenom listu, Jamac daje jamstvo za Proizvod koji dolazi iz Jamčeve distribucije.
3. Odgovornost iz jamstva pokriva samo nedostatke koji proizlaze iz razloga koji su u Proizvodu u trenutku njegove predaje Korisniku.
4. Pod jamstvom, Korisnik stječe pravo na besplatan popravak Proizvoda, ako se kvar otkrije tijekom jamstvenog roka. Način popravka Proizvoda (metoda popravka) ovisi o odluci Jamca. Ako Jamac utvrdi da ga je nemoguće popraviti, Jamac zadržava pravo zamijeniti neispravan element ili cijeli Proizvod ispravnim, smanjiti cijenu Proizvoda ili odstupiti od ugovora.
5. U odnosu na Korisnika koji nije potrošač u smislu Zakona od 23. travnja 1964. Građanski zakonik, odgovornost Jamca za štetu koja proizlazi iz ovog jamstva i/ili u vezi s njegovim sklapanjem i izvršenjem, bez obzira na pravni naslov, ograničena je na maksimalnu vrijednost neispravnog Proizvoda.

II. Jamstveni rok

Elementi Proizvoda	Jamstveni rok
DED7933	36 mjeseca od datuma kupnje Proizvoda prikazanog u ovom jamstvenom listu
najlonska četka– 1 kom., žičana četka – 1 kom.	Nisu pokriveni jamstvom.

III. Uvjeti korištenja jamstva

1. Predočenje od strane korisnika popunjenog jamstvenog lista Proizvoda i potvrđivanje od strane Korisnika okolnosti kupnje Proizvoda, npr. predočenjem računa, fakture itd. Kako bi učinkovito riješili reklamaciju preporuča se da Korisnik dostavi sve elemente navedene u "Kompletu uređaja" zajedno s Proizvodom za reklamaciju koja se nalazi u Uputama za upotrebu.
2. Poštovanje od strane korisnika preporuka sadržanih u Uputama za uporabu i jamstvenom listu.
3. Jamstvo vrijedi isključivo na području Republike Poljske i EU.
4. Jamstvo ne obuhvaća kvarove Proizvoda nastale posebno kao rezultat:
a. Nepoštivanja od strane Korisnika uvjeta navedenih u Uputama za uporabu, posebno u pogledu pravilnog korištenja, održavanja i čišćenja;
b. Korištenja od strane Korisnika sredstava za čišćenje ili održavanje koja nisu u skladu s Uputama za uporabu;
c. Nepravilnog skladištenja i transporta Proizvoda od strane Korisnika;
d. Neovlaštene izmjene i/ili modifikacije Proizvoda od strane Korisnika koje nisu dogovorene s Jamcem;
e. Korištenja od strane Korisnika potrošnog materijala u Proizvodu koji nije u skladu s Uputama za uporabu.
5. Korisnik koji nije potrošač u smislu zakona od 23. travnja 1964. Građanski zakonik gubi jamstvo na Proizvod u kojem:
- je Korisnik je uklonio, promijenio ili oštetio serijske brojeve, oznake datuma i natpisne pločice;
- pečati su oštećeni od strane Korisnika ili pokazuju znakove manipulacije od strane Korisnika.
6. Pozor! Radnje povezane sa svakodnevnim radom Proizvoda, koje proizlaze, između ostalog iz Upute za uporabu Korisnik je dužan provoditi samostalno i o svom trošku.

IV. Procedura reklamacije

1. U slučaju utvrđivanja neispravnog rada Proizvoda, prije podnošenja reklamacije, provjerite jesu li sve radnje navedene posebno u Uputama za uporabu, izvršene ispravno.
2. Preporučujemo podnošenje reklamacije odmah, najbolje u roku od 7 dana od dana uočavanja kvara Proizvoda. Korisnik koji nije potrošač u smislu zakona od 23. travnja 1964. Građanski zakonik gubi prava koja proizlaze iz ovog jamstva ako se reklamacija ne podnese u roku od 7 dana.
3. Reklamacija se može podnijeti, između ostalog, na mjestu kupnje Proizvoda, u jamstvenom servisu ili pismeno na sljedeću adresu: Dedra Exim Sp. z o.o., ul. 3 Maja 8, 05-800 Pruszków.
4. Korisnik može podnijeti reklamaciju putem obrasca dostupnog na web stranici www.dedra.pl. ("Obrazac za reklamaciju").
5. Adrese jamstvenih servisa za pojedine zemlje dostupne su na web stranici www.dedra.pl. U slučaju nedostatka jamstvenog servisa za određenu zemlju, preporuča se slanje reklamacija na sljedeću adresu: Dedra Exim Sp. z o.o. ul. 3 Maja 8, 05-800 Pruszków (Poljska).
6. S obzirom na sigurnost Korisnika, zabranjeno je koristiti neispravan proizvod.
7. Pozor! Korištenje neispravnog Proizvoda opasno je za zdravlje i život Korisnika.
8. Izvršenje obveza koje proizlaze iz jamstva održat će se u roku od 14 radnih dana od dana isporuke Proizvoda koji korisnik reklamira.
9. Prije dostave neispravnog Proizvoda na reklamaciju, preporuča se čišćenje. Preporuča se da se reklamirani Proizvod pažljivo zaštiti od oštećenja tijekom transporta (preporuča se isporuka reklamiranog Proizvoda u originalnom pakiranju).
10. Jamstveni rok se produljuje za vrijeme tijekom kojeg ga Korisnik nije mogao koristiti zbog kvara na Proizvodu obuhvaćenom jamstvom.
Jamstvo ne isključuje, ograničava ili suspendira prava Korisnika koja proizlaze iz odredbi o jamstvu za nedostatke na prodanom artiklu.

Prema čl. 13 sek. 1 i sljed. 2. Uredbe (EU) 2016/679 Europskog parlamenta i Vijeća od 27. travnja 2016. o zaštiti fizičkih osoba u vezi s obradom osobnih podataka i slobodnom kretanju takvih podataka te stavljanju izvan snage Direktive 95/46. /EC, obavještavamo vas

1. Administrator Vaših osobnih podataka navedenih u formularu je DEDRA-EXIM sp. z o. o. sa sjedištem u Pruszkówu, ul. 3 Maja 8, 05-800 Pruszków (u daljnjem tekstu: "Administrator").
2. Vaši podaci će se obrađivati isključivo u svrhu provedbe jamstvenog postupka uređaja sukladno čl. 6 st. 1 slovo. b opće uredbe o zaštiti podataka (u daljnjem tekstu: "GDPR") Davanje podataka je dobrovoljno, ali nužno za provedbu jamstvenog postupka.
3. Vaši podaci će se obrađivati za vrijeme trajanja jamstvenog postupka te za potrebe arhiviranja u slučaju potrebe obrane od bilo kakvih potraživanja prema Administratoru, najduže do isteka istih.
4. Vaši podaci mogu se priopćiti samo subjektima koji obrađuju podatke za administratora na temelju pisanog ugovora o povjeravanju obrade osobnih podataka koji između ostalog daje: tehnička služba, održavanje hostinga ili web stranica, IT služba, kurirska tvrtka. Dobavljači Administratora dužni su osigurati sigurnost podataka i ispunjavati uvjete važećih zakona vezanih uz zaštitu osobnih podataka te ne smiju koristiti povjerene osobne podatke u druge svrhe osim onih navedenih u ugovoru s Administratorom.
5. Vaši podaci neće se obrađivati na automatizirani način, uključujući u obliku profiliranja, i neće se prenositi u treću zemlju/međunarodnu organizaciju.
6. Imate pravo pristupa svojim podacima te pravo na ispravak, brisanje, ograničenje obrade, pravo na prijenos podataka, pravo na prigovor u bilo kojem trenutku.
7. Za sva pitanja vezana uz obradu Vaših osobnih podataka od strane Administratora, možete nas kontaktirati na sljedeću e-mail adresu: daneosobowe@dedra.pl.
8. Imate pravo podnijeti pritužbu tijelu nadležnom za zaštitu osobnih podataka.

BG Съдържание

1. Снимки и рисунки
2. Описание на устройството
3. Предвидена употреба на устройството
4. Ограничение на използването
5. Технически данни
6. Подготовка за работа
7. Свързване към електрическата мрежа
8. Включване на уреда
9. Експлоатация на устройството
10. Рутинна поддръжка
11. Резервни части и аксесоари
12. Самостоятелно отстраняване на неизправности
13. Сглобяване на уреда
14. Информация за потребителите относно изхвърлянето на електрическо и електронно оборудване
15. Гаранционна карта

Превод на оригиналните инструкции

Декларацията за съответствие е приложена към ръководството като отделен документ. При липса на декларация за съответствие, моля, свържете се с Дедра Ексим ООД.

Общите правила за безопасност са приложени към ръководството като отделна книжка.

ПРЕДУПРЕЖДЕНИЕ. Прочетете всички предупреждения, обозначени със символа, и всички инструкции.

Неспазването на следните предупреждения и инструкции за безопасност може да доведе до токов удар, пожар или сериозно нараняване.

Запазете всички предупреждения и инструкции за бъдеща употреба.

2. Описание на устройството

Фиг. A 1 – главен превключвател, 2 – заключване на превключвателя, 3 – регулатор на скоростта на въртене, 4 – спомагателна дръжка, 5 - капак за четка, 6 - четка, 7 - винт за заключване на четка, 8 - капачка за четкодържач, 9 - захранващ кабел, 10 - заключващи клинове за четки.

3. Предвидена употреба на устройството

Описаният продукт представлява ръчна машина за полиране. Предназначена е за повърхностна обработка като сатиниране, структуриране, полиране, изчеткване, изглаждане, премахване на ръжда или грапавини от стоманени повърхности, неръждаема стомана и цветни метали. Също така е възможно да се обработват различни видове дървесина, да се почистват и да им се придава структура (характерни бразди и вдлъбнатини в материала).
Допустимо е машината да се използва при ремонтни и строителни работи, ремонтни работилници, любителски работи, като се спазват условията за използване и допустимите условия на работа, съдържащи се в инструкциите за експлоатация.

4. Ограничение на използването

Продуктът не трябва да се използва за мокро шлайфане.
Продуктът не трябва да се използва за обработка на материали, които са вредни за здравето или запалими (напр. азбест, магнезий, дърво).
Машината може да се използва само в съответствие с "Разрешените условия на работа" по-долу.
Също така е забранено да се обработват материали, които не са описани в "3. Предназначение на машината". Неразрешените промени в механичната и електрическата конструкция, всякакви модификации, операции по поддръжката, които не са описани в инструкциите за експлоатация, ще се считат за незаконни и ще доведат до незабавна загуба на гаранционни права, а декларацията за съответствие ще стане невалидна.
Всяка употреба, която не е по предназначение или която не съответства на инструкциите за експлоатация, води до незабавна загуба на гаранционни права.

Допустими условия на работа
S1 непрекъсната работа

5. Технически данни

Модел на устройството	**DED7933**
Захранващо напрежение [V]	230
Захранваща честота [Hz]	50
Номинална мощност [W]	1300
Скорост на двигателя [rpm]	900-3700
Максимален диаметър на работната дюза [mm]	120
Степен на защита срещу директен достъп	IP20
Клас на защита	II
Ниво на звуково налягане LpA [dB(A)]	88
Ниво на звукова мощност LwA [dB(A)]	99
Несигурност на измерването KpA [dB(A)].	3
Несигурност на измерването KwA [dB(A)].	3
Ниво на вибрации на дръжката [m/s^2]	8,85
Несигурност на измерването K [m/s^2]	1,5
Тегло [kg]	2,8

Информация за вибрациите и шума
Комбинираната стойност на вибрациите ah и неопределеността на измерването са определени в съответствие с EN 62841-2-4 и са дадени в таблицата.
Емисиите на шум са определени в съответствие с EN 62841-1, като стойностите са дадени по-горе в таблицата.

ВНИМАНИЕ **Шумът може да причини увреждане на слуха, винаги носете защита на слуха, когато работите!**

Декларираната обща стойност на вибрациите е измерена съгласно стандартен метод за изпитване и може да се използва за сравняване на едно оборудване с друго. Посоченото ниво на вибрациите може да се използва и за предварителна оценка на експозицията на вибрации.
Нивото на вибрациите по време на действителното използване на оборудването може да се различава от обявените стойности в зависимост от използването на работните инструменти, по-специално от вида на обработвания детайл и необходимостта от определяне на мерки за защита на оператора. За да се направи точна оценка на експозициите при реални условия на употреба, трябва да се вземат предвид всички части на работния цикъл, включително периодите, когато машината е изключена или когато е включена, но не се използва за работа.

6. Подготовка за работа

ВНИМАНИЕ **Извършвайте всички подготвителни работи, когато устройството е изключено от електрическата мрежа.**

1. монтиране на допълнителна (спомагателна) дръжка
Поставете по-късата част на дръжката върху изрезите в корпуса на устройството, леко огънете по-дългата част и я поставете върху изрезите от другата страна. Завийте (по-къс винт отляво, по-дълъг отдясно, гледайки от страна на корпуса на устройството).
2. закрепване на работния накрайник към вала
Отвийте винта и свалете гайката. Плъзнете телена или найлонова четка върху вала. Поставете клиновете за фиксиране на четките във вдлъбнатините на вала. Завинтете винта и затегнете с ампулен ключ. Винтът се затяга по посока, обратна на часовниковата стрелка..
3. инсталиране на конектор за екстрактор на фини стружки
Под капака на шлайфмашината има тесен прорез, върху който трябва да се постави гумена накладка с конектор за изсумакване на фини стружки. Върху конектора поставете накрайника на екстрактора за фини стружки (напр. индустриална прахосмукачка) .
След извършване на подготвителните дейности, свържете устройството към захранването и го оставете да работи за около 30 секунди. Проверете дали машината не трепти или вибрира. Ако се открие неизправност на устройството, отстранете работния накрайник и го инсталирайте отново, като внимателно го поставите във вала и завиете старателно винта. Проверете отново.
Ако устройството постоянно трепти или вибрира, не го използвайте и го предайте в сервизния център.

7. Свързване към електрическата мрежа

Преди да свържете уреда към електрическата мрежа, се уверете, че захранващото напрежение отговаря на стойността, посочена на табелката с номиналните стойности.
Захранващата инсталация трябва да отговаря на съществените изисквания за електрически инсталации и да отговаря на изискванията за безопасност при употреба. Параметрите за минималното сечение на захранващия кабел и номиналната стойност на предпазителя, в зависимост от мощността на уреда, са дадени в таблицата по-долу:

Захранване на устройството [W]	Минимално напречно сечение на проводника [mm^2]	Минимална стойност на предпазител тип C [A]
700÷1400	1	10

Монтажът трябва да се извърши от квалифициран електротехник. Когато използвате удължителни кабели, уверете се, че напречното сечение на проводниците не е по-малко от необходимото (вж. таблицата). Разположете електрическия кабел така, че да няма опасност да бъде прерязан по време на работа. Не използвайте повредени удължители. Периодично проверявайте състоянието на захранващия кабел. Не дърпайте захранващия кабел.

8. Включване на уреда

ВНИМАНИЕ **Преди да стартирате устройството, е необходимо да извършите стъпките, описани в раздела "Подготовка за работа".**

За да включите устройството, отключете бутона за превключване и след това натиснете превключвателя. За да се подобри удобството при ползване, превключвателят може да бъде оставен във включено положение. Устройството ще продължи да работи, докато бутонът за захранване не бъде натиснат отново.

9. Експлоатация на устройството

Машината за полиране е предназначена за обработка такава като сатиниране, структуриране, полиране, изчеткване, изглаждане, отстраняване на ръжда или грапавини от стоманени повърхности, неръждаема стомана и цветни метали. Машина за полиране позволява да почистите повърхността например от грапавини, ръжда, боя и др. и да придадете структура на обработвания материал. В зависимост от скоростта на въртене можете да му придадете повече или по-малко изразена структура (характерни бразди, ефект на изчеткана стомана или изчеткан алуминий и др.).
Материалът, който ще бъде обработван, трябва да бъде стабилно закрепен, например към работна маса. Операторът на машината трябва да използва лични предпазни средства.
След като завършите всички подготвителни дейности, можете да започнете да обработвате материала. Препоръчително е да се извърши пробна обработка върху отпадъчен материал.
Включете устройството и го оставете докато достигне максимална скорост. Започнете обработката, като поставите четката върху материала и преместваите устройството напред-назад.

Използвайки четки с различни градации получавате различна степен на гладкост на материала - подобно на обработка например с шкурка.
Не дръжте четката на едно място, тъй като това може да доведе до прекомерно отстраняване на материала.

10. Рутинна поддръжка

⚠ ВНИМАНИЕ Извършвайте всички операции по поддръжката, когато устройството е изключено от електрозахранването.

Преди всяко стартиране:
- Преди всяко започване на работа проверете дали абразивната четка не е износена. - При необходимост сменете четката.
- Проверете дали вентилационните отвори на двигателя не са покрити или замърсени. Ако е необходимо открийте ги, продухайте със сгъстен въздух, почистете с влажна кърпа,
- Проверете дали изходният отвор на конектора за изсмукване на фини стружки не е запушен. При необходимост почистете ги, например със сгъстен въздух.
- проверете състоянието на капака на четката, закрепването на четката и закрепването на спомагателната дръжка. Затегнете винтовете, ако е необходимо.

След всяка употреба
- изключете устройството от източника на захранване, за да избегнете случайно включване от неоторизирани лица или по време на транспортиране. По време на съхраняване устройството трябва да бъде изключено от източника на захранване.
Смяна на електрографитните четки
За да смените четките, развийте капачките на четкодържачите. Отстранете износените четки и поставете нови. Винаги сменяйте електрографитните четки по двойки.

Съхранение и транспорт
Когато устройството не се използва, съхранявайте го изключено от източника на захранване, далеч от деца, на сухо и проветриво място. Устройството и другите елементи, изброени в комплекта, трябва да се транспортират, ако е възможно, в оригиналната опаковка, по начин, който не ги излага на вредно въздействие на условията на околната среда като: влага, валежи, висока температура (над 40°C), натиск който може да доведе до механични повреди и др., които могат да имат отрицателно въздействие върху опаковката или нейното съдържание.

11. Резервни части и аксесоари

За закупуване на резервни части и аксесоари се свържете с Dedra Exim Service. Данните за контакт можете да намерите на страница 1 от ръководството.
Когато поръчвате резервни части, посочете номера на партидата върху табелката с имената и номера на частта от монтажния чертеж.
По време на гаранционния период ремонтите се извършват в съответствие с условията на гаранционната карта. Моля, предайте дефектния продукт за ремонт на мястото на покупката (продавачът е длъжен да приеме дефектния продукт), изпратете го до централния сервизен център на Dedra Exim или го изпратете до сервизния център, който е най-близо до вашето местоживеене (списък на сервизните центрове на www.dedra.pl). Моля, приложете попълнената гаранционна карта. След изтичане на гаранционния срок ремонтите се извършват от централния сервиз. Изпратете дефектния продукт до сервизния център (транспортните разходи се заплащат от потребителя).

12. Самостоятелно отстраняване на неизправности

⚠ ВНИМАНИЕ Преди да започнете самостоятелно да отстранявате неизправности, изключете устройството от електрическата мрежа.

Проблем	Причина	Решение
Машината не работи	Захранващият кабел е неправилно свързан или повреден.	Вкарайте щепсела по-навътре в контакта, проверете захранващия кабел.
	В контакта няма напрежение.	Проверете дали напрежението в контакта или предпазителят не е сработил
	Дефектен превключвател.	Заменете превключвателя с нов.
Двигателят прегрява	Запушени въздушни отвори.	Почистете вентилационните отвори.
Машината се стартира трудно	Запушени лагери на двигателя.	Възложете ремонта на инструмента.
Машината не смила	Повредена скоростна кутия.	Възложете ремонта на инструмента.

13. Сглобяване на уреда

1. мрежов сатинатор - 1 бр., помощна дръжка с комплект винтове - 1 бр. Клин 6 x 86,5 - 2 бр. Шпилка за извличане на изкопания материал - 1 брой, найлонова четка - 1 брой, телена четка - 1 брой.

14. Информация за потребителите относно изхвърлянето на електрическо и електронно оборудване (засяга домакинствата)



Символът, изобразен върху продуктите или придружаващата ги документация, указва, че дефектното електрическо или електронно оборудване не трябва да се изхвърля заедно с битовите отпадъци. Ако трябва да изхвърлите, да използвате повторно или да възстановите компоненти, е правилно да ги занесете в специализиран пункт за събиране, където ще бъдат приети безплатно. Информация за местоположението на пунктовете за събиране на употребявано оборудване се предоставя от местните власти, например на техните уебсайтове.
Правилното рециклиране на устройствата ви позволи да спестите ценни ресурси и да избегнете отрицателни въздействия върху здравето и околната среда в резултат на възможното наличие на: опасни вещества, смеси и компоненти в оборудването.
Неправилното изхвърляне на отпадъци е свързано с риск от санкции съгласно съответните местни разпоредби.
Потребители в страни от ЕС: Ако трябва да изхвърлите електрическо или електронно оборудване, моля, свържете се с най-близкия пункт за продажба или с вашия доставчик, който ще ви предостави допълнителна информация.
Изхвърляне в страни извън Европейския съюз: Този символ се отнася само за страните от Европейския съюз. Ако желаете да изхвърлите този продукт, моля, свържете се с местните власти или с търговеца за правилния начин на изхвърляне.

Гаранционна карта

на

……..

Номер на поръчката: ..... Номер на партидата: .....

(наричан по-долу "Продуктът")

Дата на закупуване на продукта: .....

Печат на дилъра

Дата и подпис на продавача: .....

Изявление на потребителя:
Потвърждавам, че съм информиран за условията на гаранцията и последиците от неспазването на указанията в инструкцията за експлоатация и гаранционната карта. Запознат съм с условията на тази гаранция, което потвърждавам със саморъчния си подпис:

....

Дата и място Подпис на потребителя

I. Отговорност за продукта
1. Гарант - "„Dedra-Exim"" Sp. z o.o. със седалище в Прушков, адрес: гр: ул. 3 Maja 8, 05-800 Pruszków, KRS 0000062517, Окръжен съд на град Варшава във Варшава, XIV икономическо отделение на Националния съдебен регистър, NIP 527-020-49-33, акционерен капитал: 100 980,00 ЛВ.
2. При условията, изложени в настоящия гаранционен сертификат, гарантът предоставя гаранция за продукта, който произхожда от дистрибуцията на гаранта.
3. Отговорността по гаранцията покрива само дефекти, произтичащи от причини, присъщи на Продукта в момента на предоставянето му на Потребителя.
4. По силата на гаранцията Потребителят получава право на безплатен ремонт на Продукта, ако дефектът се е появил по време на гаранционния период. Методът на ремонт на Продукта (метод на ремонт) е по преценка на Гаранта. Ако Гарантът установи, че поправката не е възможна, той си запазва правото да замени дефектния елемент или целия Продукт с такъв без дефекти, да намали цената на Продукта или да се откаже от договора.

5. По отношение на потребител, който не е потребител по смисъла на Закона от 23 април 1964 г. Гражданския кодекс, отговорността на Гаранта за вреди, произтичащи от тази гаранция и/или във връзка с нейното сключване и изпълнение, независимо от правния титул, е ограничена до максималния размер на стойността на дефектния Продукт.

II. Гаранционен период

Компоненти на продукта	Продължителност на гаранционната защита
DED7933	36 месеца от датата на закупуване на Продукта, както е посочено в тази гаранционна карта
найлонова четка -1 бр., телена четка – 1 бр.	Не се покрива от гаранцията.

III. Условия за упражняване на гаранцията

1. Потребителят трябва да представи попълнената гаранционна карта на Продукта и да докаже обстоятелствата на закупуване на Продукта от Потребителя, напр. чрез представяне на касова бележка, фактура и др. За целите на ефективната обработка на жалби се препоръчва Потребителят да представи заедно с Продукта всички елементи, определени в "Комплектоване на устройството", включени в Ръководството за потребителя, за целите на рекламацията.
2. Потребителят трябва да спазва инструкциите в ръководството за потребителя и гаранционната карта.
3. Гаранцията обхваща само територията на Република Полша и ЕС.
4. Гаранцията не покрива дефекти на Продукта, произтичащи по-специално от:
a. Неспазване от страна на Потребителя на условията, посочени в Ръководството за потребителя, по-специално по отношение на правилната експлоатация, поддръжка и почистване;
b. Използването от страна на потребителя на продукти за почистване или поддръжка, несъответстващи на инструкциите за експлоатация;
c. Неподходящо съхранение и транспортиране на Продукта от страна на Потребителя;
d. Неразрешени промени и/или модификации на Продукта от страна на Потребителя, които не са били съгласувани с Гаранта;
e. Използване от страна на Потребителя на консумативи в Продукта, които не съответстват на Ръководството за потребителя.
5. Потребителят, който не е потребител по смисъла на Закона от 23 април 1964 г. - Граждански кодекс, губи гаранцията за Продукта. Гражданския кодекс, губи гаранцията за Продукта, в който:
- серийните номера, обозначенията за дата и табелките с имената са били отстранени, променени или повредени от Потребителя;
- пломбите са били повредени от потребителя или имат следи от манипулация от страна на потребителя.
6. Внимание: Потребителят извършва дейностите, свързани с ежедневната експлоатация на Продукта, произтичащи, наред с другото, от Ръководството за потребителя, самостоятелно и за своя сметка.

IV. Процедура за подаване на жалби

1. В случай на дефектно функциониране на Продукта, преди да подадете жалба, трябва да се уверите, че всички операции, посочени по-специално в Ръководството за потребителя, са извършени правилно.
2. Препоръчително е да подадете жалба незабавно, за предпочитане в рамките на 7 дни от забелязването на дефект в Продукта. Потребител, който не е потребител по смисъла на Закона от 23 април 1964 г. Гражданския кодекс, губи правата, произтичащи от тази гаранция, ако жалбата не бъде подадена в срок от 7 дни. 3.
3. Уведомяването за жалба може да се извърши, inter alia, на мястото на закупуване на Продукта, в гаранционното обслужване или писмено на адреса: „Dedra-Exim” Sp. z o.o., ul. 3 Maja 8, 05-800 Pruszków.
4. Потребителят може да подаде жалба, като използва формуляра, достъпен на адрес www.dedra.pl. ("Формуляр за гаранционна претенция").
5. адресите на гаранционното обслужване за отделните страни са достъпни на www.dedra.pl. Ако в дадена страна няма гаранционно обслужване, препоръчваме да отправяте гаранционни претенции към: „Dedra-Exim” Sp. z o.o. ul. 3 Maja 8, 05-800 Pruszków (Полша).
6. като се има предвид безопасността на Потребителя, използването на дефектния Продукт е забранено.
7 Внимание: Използването на дефектен продукт е опасно за здравето и живота на потребителя.
8. Изпълнението на задълженията по гаранцията се извършва в рамките на 14 работни дни от датата на доставка на дефектния Продукт от Потребителя.
9. Преди дефектният Продукт да бъде предаден за рекламация, се препоръчва той да бъде почистен. Препоръчва се продуктът, предмет на рекламация, да бъде внимателно защитен от повреди по време на транспортиране (препоръчва се продуктът, предмет на рекламация, да се достави в оригиналната му опаковка).
Гаранционният срок се удължава с времето, през което Потребителят не е могъл да използва Продукта, обхванат от гаранцията, поради дефект.
Гаранцията не изключва, ограничава или спира правата на потребителя, произтичащи от разпоредбите на гаранцията за дефекти на продадената вещ.

В съответствие с член 13, параграфи 1 и 2 от Регламент (ЕС) 2016/679 на Европейския парламент и на Съвета от 27 април 2016 г. относно защитата на физическите лица във връзка с обработването на лични данни и относно свободното движение на такива данни и за отмяна на Директива 95/46/ЕО ("ОРЗД"), с настоящото Ви информираме, че:

1. Администраторът на Вашите лични данни, посочени във формуляра е DEDRA-EXIM sp. z o.o. със седалище в Прушков, на ул. 3 Maja 8, 05-800 Прушков (по-нататък: „Администратор”).
2. Вашите лични данни ще се обработват изключително с цел провеждане на гаранционната процедура на устройството съгласно ст. 6 ал. 1 буква “б” от Общия регламент за защита на личните данни (по-нататък: „ОРЗД”) Посочване на данните е доброволно, но е необходимо за провеждане на гаранционната процедура.
3. Вашите лични данни ще се обработват през срока на разглеждането на провеждане на гаранционната процедура и за архивни цели при необходимост от защита от евентуалните претенции към Администратора не по-дълго отколкото до датата на давността им.
4. Вашите лични данни могат да се обявяват изключително на операторите, обработващи данните в полза на Администратора въз основа на писмен договор за възлагане на обработването на личните данни, предоставящи, м.др. услуги по технически сервиз, хостинг или обслужване на уеб-сайта, по IT обслужване, на куриерска служба. Доставчиците на Администратора са задължени да осигурят защита на личните данни и да отговарят на изискванията на действащото законодателство, свързано със защита на личните данни и не могат да използват доверените им лични данни за целите, различни от определените в договор с Администратора.
5. Вашите данни няма да бъдат обработвани по автоматизиран начин, в това число във формата на профилиране, и няма да се предоставят в трета страна/международна организация.
6. Имате право на достъп до съдържанието на личните си данни и право всеки момент да ги коригирате, изтриете, ограничите обработването им, право да прехвърляте данните, право да подадете възражение.
7. По всякакви въпроси, свързани с обработването на Вашите лични данни от Администратора можете да се свържете на електронен адрес: daneosobowe@dedra.pl.;
8. Имате право да подадете жалба до органа, компетентен относно въпросите за защита на личните данни.

UA Зміст

1. Фотографії та креслення
2. Опис пристрою
3. Використання пристрою за призначенням
4. Обмеження використання
5. Технічні дані
6. Підготовка до експлуатації
7. Підключення до електромережі
8. Увімкнення приладу
9. Експлуатація приладу
10. Регулярне технічне обслуговування
11. Запасні частини та аксесуари
12. Самостійне усунення несправностей
13. Складання приладу
14. Інформація для користувачів щодо утилізації електричного та електронного обладнання
15. Гарантійний талон

Переклад оригінальної інструкції

Декларація відповідності додається до інструкції окремим документом. У разі відсутності декларації відповідності, будь ласка, зверніться до компанії Dedra Exim Sp. z o.o.

Загальні правила техніки безпеки включені в посібник окремим буклетом.

ПОПЕРЕДЖЕННЯ. Прочитайте всі попередження, позначені ⚠ цим символом, та всі інструкції.

Недотримання наведених нижче попереджень та інструкцій з техніки безпеки може призвести до ураження електричним струмом, пожежі або серйозної травми.

Зберігайте всі попередження та інструкції для подальшого використання.

2. Опис пристрою

Рис. A: 1 - головний перемикач, 2 - блокування перемикача, 3 - регулятор швидкості обертання, 4 - допоміжна ручка, 5 - кришка щітки, 6 - щітка, 7 - гвинт блокування щітки, 8 - ковпачок тримача щіток, 9 - шнур живлення, 10 - стопорні клини щіток.

3. Використання пристрою за призначенням

Описаний продукт є ручною машиною для полірування. Продукт призначений до обробки поверхонь, наприклад: сатинування, структуризування, полірування, чищення, згладжування, видалення іржі або видалиння задирок зі сталі, нержавіючої сталі та кольорових металів. Можна також обробляти нею різні види деревини, очищувати їх і надавати структуру (характерні борозни і виїмки в матеріалі).

Допускається використання машини в ремонтно-будівельних роботах, ремонтних майстернях, аматорських роботах при дотриманні умов експлуатації та допустимих режимів роботи, викладених в інструкції з експлуатації.

4. Обмеження використання

Не можна використовувати продукт на мокро при шліфуванні.

Не можна викристовувати продукт до обробки матеріалів шкідливих для здоров'я або легкозаймистих (наприклад, азбет, магній, деревина).

Верстат можна використовувати тільки відповідно до "Дозволених умов експлуатації", наведених нижче.

Забороняється також обробляти матеріали, які не описані в розділі "3. використання машини за призначенням". Несанкціоновані зміни механічної та електричної конструкції, будь-які модифікації, операції з технічного обслуговування, не описані в інструкції з експлуатації, вважаються незаконними і призводять до негайної втрати гарантійних прав, а декларація відповідності стає недійсною.

Використання не за призначенням або використання, що не відповідає інструкції з експлуатації, призводить до негайної втрати гарантійних прав.

Допустимі умови експлуатації S1 безперервна робота

5. Технічні дані

Модель пристрою	**DED7933**
Захранващо напрежение [V]	230
Захранваща честота [Hz]	50
Номинална мощност [W]	1300
Скорост на двигателя [rpm]	900-3700
Максимален диаметър на работната дюза [mm]	120
Степен на защита срещу директен достъп	IP20
Клас на защита	II
Ниво на звуково налягане LpA [dB(A)]	88
Ниво на звукова мощност LwA [dB(A)]	99
Несигурност на измерването KpA [dB(A)].	3
Несигурност на измерването KwA [dB(A)].	3
Ниво на вибрации на дръжката [m/s^2]	8,85
Несигурност на измерването K [m/s^2].	1,5
Тегло [kg]	2,8

Інформація про вібрації та шум

Комбіноване значення вібрації ah і невизначеність вимірювання були визначені відповідно до EN 62841-2-4 і наведені в таблиці.

Випромінювання шуму було визначено відповідно до EN 62841-1, значення наведені вище в таблиці.

⚠ Струнко **Шум може призвести до пошкодження слуху, завжди використовуйте засоби захисту органів слуху під час роботи!**

Заявлене значення загальної вібрації було виміряно відповідно до стандартного методу випробувань і може використовуватися для порівняння одного обладнання з іншим. Заявлений рівень вібрації також може бути використаний для попередньої оцінки впливу вібрації.

Рівень вібрації під час фактичного використання обладнання може відрізнятися від заявлених значень, залежно від використання робочих інструментів, зокрема типу заготовки та необхідності визначення заходів для захисту оператора. Для точної оцінки впливу в реальних умовах експлуатації необхідно враховувати всі частини робочого циклу, включаючи періоди, коли машина вимкнена або коли вона увімкнена, але не використовується для роботи.

6. Підготовка до експлуатації

⚠ Струнко **Всі підготовчі роботи виконуйте при відключеному від мережі електроживлення приладі.**

1. закріпити робочу кінцівку до валу.

Відкрутіть гвинт і зніміть гайку. На вал одягніть дротяну або нейлонову щітку) Потім надіньте кришку, закрутіть гвинт і затягніть шестигранним ключем.

Гвинт закручується проти годинникової стрілки.

2. встановлення додаткової (допоміжної ручки)

Відкрутіть гвинт і зніміть гайку. Одягніть дротяну або нейлонову щітку на вал. Вставте стопорні клини щіток у пази на валу. Вкрутіть гвинт і затягніть його за допомогою ампульного ключа. Гвинт затягується проти годинникової стрілки.

3. установки витяжної труби

Під кришкою шліфувальної машини є вузька щілина, на яку потрібно закріпити гумовий чохол із зірочкою для втягнення нею непотрібного матеріалу. Приєднайте наконечник пристрою для видалення сміття (наприклад до промислового пилососа).

Вкінці підготовчих заходів, підключіть прилад до джерела живлення і включіть пристрій приблизно на 30 секунд. Перевірте, чи пристрій не вібрує. У випадку виявлення неправильної роботи пристрою, відкрутіть кінцівку пилососа і закрутіть її ще раз, уважно вставляючи у вал, затягніть гвинт. Перевірте знову.

Якщо пристрій цілий час вібрує, не можете використовувати пристрій для роботи, потрібно його повернути до сервісного центру.

7. Підключення до електромережі

Перед підключенням приладу до електромережі переконайтеся, що напруга живлення відповідає значенню, зазначеному на табличці з технічними даними.

Електроустановка повинна відповідати основним вимогам, що пред'являються до електроустановок, і відповідати вимогам безпеки при використанні. Параметри мінімального перерізу кабелю живлення та номінального значення запобіжника залежно від потужності приладу наведені в таблиці нижче:

Потужність пристрою [W]	Мінімальний переріз провідника [mm^2]	Мінімальне значення запобіжника типу C [A]
700÷1400	1	10

Установку повинен виконувати кваліфікований електрик. Використовуючи подовжувачі, переконайтеся, що переріз жил кабелю не менший за необхідний (див. таблицю). Прокладіть електричний кабель таким чином, щоб виключити ризик його перерізання під час роботи. Не використовуйте пошкоджені подовжувачі. Періодично перевіряйте стан кабелю живлення. Не тягніть за кабель живлення.

8. Увімкнення приладу

⚠ Струнко **Перед запуском пристрою необхідно виконати дії, описані в розділі "Підготовка до роботи".**

З ціллю увімкнення пристрою, потрібно спочатку відблокувати кнопку перемикача, а потім натиснути перемикач знову. Щоб покращити комфорт використання, перемикач можна поставити в положенні включеним. Пристрій буде працювати до моменту натискання перемикача знову.

9. Експлуатація приладу

Машина до сатинування є призначена для обробки, наприклад: сатинування, структурування, полірування, чищення щітками, згладжування, видаленням іржі або задирок на поверхнях зі сталі, нержавіючої сталі та кольорових металів. Машина до сатинування очищує поверхні від: задирок, фарби тощо., надає структурі вигляду обробленого матеріалу. Залежно від швидкості обертання, можна створити більш або менш видиму структуру (характерні борозенки, ефект матової сталі або шліфований алюміній тощо).

Матеріал призначений до обробки і повинен бути міцно прикріплений до наприклад: верстка (стіл в майстерні). Оператор пристрою повинен використовувати засоби індивідуального захисту. Після виконання всіх підготовчих заходів можна приступити до обробки матеріалу. Рекомендується провести тестовий запуск на відходах.

Увімкніть пристрій і дайте йому досягти максимальної швидкості. Почніть обробку поклавши щітку на матеріал, переміщаючи пристрій вперед і назад. Використовуючи різні градації щіток, можна досягти ефекту подібного до обробки наприклад: наждачним папером - різного ступеня гладкості матеріалу.

Не можна тримати щітку в одному місці, це може призвести до пошкодження матеріалу.

10. Регулярне технічне обслуговування

⚠ Струнко **Виконуйте всі операції з технічного обслуговування, відключивши пристрій від електромережі.**

Перед кожним запуском:
- Перевірте перед кожним початком роботи, чи наждачна щітка не є вже використана чи пошкоджена. При необхідності замініть.
- Перевірити чи всі вентиляційні отвори двигуна не закриті чи забруднені. В разі потреби відкрийте кришку, продуйте стисненим повітрям і очистіть вологою ганчіркою.
- Перевірте, чи не забитий випускний отвір викопаної труби. При необхідності вичищіть його, наприклад: стисненим повітрям.
- перевірте всі кришки щітки, щіткового кріплення, допоміжної ручки. При необхідності докрутіть гвинти.

Після кожного використання
- відключіть пристрій від джерела живлення, щоб уникнути випадкового ввімкнення через треті особи або під час перенесення пристрою. Зберігайте пристрій відключеним від джерела живлення.

Заміна електрографітних щіток
З ціллю заміни щіток, відкрутіть кришки щіткотримачів. Витягніть використані щітки та встановіть нові. Електрографічні щітки завжди вимінюйте парами.

Зберігання і транспортування
Коли пристрій не використовується, потрібно його зберігати відключеним від джерела живлення у недоступному для дітей сухому, провітрюваному місці. Пристрій та інші елементи, згадані в збірці, слід транспортувати, при можливості в оригінальному упакованні, таким чином, щоб вони не піддавалися шкідливим умовам навколишнього середовища, таким як: вологість, атмосферичні опади, висока температура (вище 40°C), натиск, що може призвести до механічних пошкоджень або, що можуть мати негативний вплив на упаковку або її вміст.

11. Запасні частини та аксесуари

Для придбання запасних частин та аксесуарів, будь ласка, зв'яжіться з компанією Dedra Exim Service. Контактні дані можна знайти на сторінці 1 цього посібника.
При замовленні запасних частин, будь ласка, вказуйте номер партії на заводській табличці та номер деталі зі складального креслення.
Протягом гарантійного терміну ремонт здійснюється відповідно до умов гарантійного талона. Будь ласка, передайте несправний виріб для ремонту за місцем придбання (продавець зобов'язаний прийняти несправний виріб), надішліть його до центрального сервісного центру Dedra Exim або надішліть його до сервісного центру, найближчого до вашого місця проживання (список сервісних центрів на сайті www.dedra.pl). Будь ласка, додайте заповнений гарантійний талон. Після закінчення гарантійного терміну ремонт здійснюється центральним сервісним центром. Надішліть несправний виріб до сервісного центру (витрати на пересилку оплачує користувач).

12. Самостійне усунення несправностей

⚠ Струнко **Перед самостійним усуненням несправностей від'єднайте пристрій від джерела живлення.**

Проблема	Причина	Рішення
Машина не працює	Кабель живлення неправильно підключений або пошкоджений.	Вставте вилку в розетку, перевірте шнур живлення.
	У розетці відсутня напруга.	Перевірте напругу в розетці або чи не спрацював запобіжник
	Несправний вимикач.	Замініть вимикач на новий.
Двигун перегрівається	Забиті вентиляційні отвори.	Прочистіть вентиляційні отвори.
Машина запускається з труднощами	Заклинило підшипники двигуна.	Відремонтуйте інструмент.
Машина не шліфує	Пошкоджений редуктор.	Віддати інструмент в ремонт.

13. Складання приладу

1. мережевий сатинователь - 1 шт, допоміжна ручка з набором гвинтів - 1 шт. Клин 6 x 86,5 - 2 шт. Патрубок для вилучення викопаного матеріалу - 1 шт, нейлонова щітка - 1 шт, дротова щітка - 1 шт.

14. Інформація для користувачів щодо утилізації електричного та електронного обладнання (стосується домогосподарств)



Інформація для користувачів щодо утилізації електричного та електронного обладнання (стосується домогосподарств)
Символ, зображений на виробах або супровідній документації, вказує на те, що несправне електричне або електронне обладнання не можна утилізувати разом з побутовими відходами. Якщо вам потрібно утилізувати, повторно використати або відновити компоненти, найкраще віднести їх до спеціалізованого пункту збору, де вони будуть прийняті безкоштовно. Інформацію про місцезнаходження пунктів збору відпрацьованого обладнання надають місцеві органи влади, наприклад, на їхніх веб-сайтах.
Правильна утилізація пристрою, допомагає зберегти цінні ресурси та уникнути негативного впливу на здоров'я та навколишнє середовище внаслідок можливої присутності в обладнаннінебезпечних речовин: речовини, суміші та компоненти.
Неправильна утилізація відходів загрожує штрафними санкціями згідно з відповідними місцевими нормами.
Користувачі в країнах ЄС: Якщо вам потрібно утилізувати електричне або електронне обладнання, зверніться до найближчої точки продажу або до вашого постачальника, який надасть вам додаткову інформацію.
Утилізація в країнах за межами Європейського Союзу: Цей символ стосується лише країн Європейського Союзу. Якщо ви хочете утилізувати цей виріб, зверніться до місцевих органів влади або дилера для отримання інформації про правильний спосіб утилізації.

Гарантійний талон

на

.....
(назва продукту)

Номер замовлення: ..... Номер лоту: .....

(далі - Продукт)

Дата придбання продукту: .....

Печатка дилера

Дата та підпис продавця: .....

Заява користувача:

Я підтверджую, що ознайомлений з умовами гарантійних зобов'язань та наслідками недотримання вказівок, викладених в інструкції з експлуатації та гарантійному талоні. Я ознайомлений з умовами цієї гарантії, що підтверджую власним підписом:

..... …….....

Дата і місце Підпис користувача

I. Відповідальність за Продукт

1. Поручитель - Dedra Exim Sp. Z o.o. З місцезнаходженням у м. Прушкув, адреса: вул. 3 Мая 8, 05-800 Прушкув, KRS 0000062517, Окружний суд міста Варшави у Варшаві, XIV Економічний відділ Національного судового реєстру, NIP 527-020-49-33, статутний капітал: 100 980,00 ЗЛОТИХ.
2. Відповідно до умов, викладених у цьому гарантійному талоні, Гарант надає гарантію на Виріб, починаючи з дистрибуції Гаранта.
3. Відповідальність за гарантією поширюється лише на дефекти, що виникли з причин, притаманних Продукту на момент його доставки Користувачеві.
4. Користувач має право на безкоштовний ремонт Продукту в рамках гарантії, якщо дефект став очевидним протягом гарантійного періоду. Спосіб ремонту Товару (метод ремонту) визначається на розсуд Гаранта. Якщо Гарант виявить, що ремонт неможливий, він залишає за собою право замінити дефектний елемент або весь Продукт на бездефектний, знизити ціну Продукту або відмовитися від договору.
5. По відношенню до Користувача, який не є споживачем у розумінні Цивільного кодексу від 23 квітня 1964 року, відповідальність Гаранта за збитки, що випливають з цієї гарантії та/або у зв'язку з її укладенням та виконанням, незалежно від правового титулу, обмежується максимум вартістю дефектного Продукту.

II. Гарантійний термін

Компоненти продукту	Тривалість гарантійного захисту

DED7933	36 місяців з дати придбання Продукту, як зазначено в цьому гарантійному талоні
нейлонова щітка – 1 шт., дротяна щітка – 1 шт.	Немає гарантії

III. Умови, за яких можна скористатися гарантією

1. Користувач повинен пред'явити заповнений гарантійний талон Продукту та підтвердити обставини придбання Продукту Користувачем, наприклад, пред'явивши чек, рахунок-фактуру тощо. З метою ефективного розгляду рекламації рекомендується, щоб Користувач надав разом з Виробом всі компоненти, зазначені в розділі "Комплектація пристрою", що міститься в Посібнику користувача.
2. Що користувач дотримується інструкцій, наведених в інструкції з експлуатації та гарантійному талоні.
3. Гарантія поширюється лише на територію Республіки Польща та ЄС.
4. Гарантія не поширюється на дефекти Продукту, що виникають, зокрема, внаслідок:

A. Недотримання Користувачем умов, викладених в Інструкції з експлуатації, зокрема щодо правильної експлуатації, технічного обслуговування та очищення;

B. Використання Користувачем засобів для чищення або догляду, які не відповідають вимогам Інструкції з експлуатації;

C. Неналежне зберігання та транспортування Продукту Користувачем;

D. Несанкціоновані зміни та/або модифікації Продукту Користувачем, які не були узгоджені з Гарантом;

E. Використання Користувачем у Виробі витратних матеріалів, які не відповідають вимогам Інструкції з експлуатації.

5. Користувач, який не є споживачем у розумінні Цивільного кодексу від 23 квітня 1964 року, втрачає гарантію на Продукт, в якому:

A. Серійні номери, позначення дати та паспортні таблички були видалені, змінені або пошкоджені користувачем;

B. Пломби були пошкоджені користувачем або мають ознаки втручання користувача.

Увага: Користувач зобов'язаний самостійно і за власний рахунок виконувати дії, пов'язані з повсякденною експлуатацією Виробу, що випливають, зокрема, з Інструкції з експлуатації, самостійно і за власний рахунок.

IV. Процедура подання скарги

1. Якщо Ви виявите, що Виріб працює неправильно, перед тим, як пред'явити претензію, Ви повинні переконатися, що всі кроки, зазначені в Інструкції з експлуатації, були виконані правильно, перш ніж пред'являти претензію.
2. Рекомендується пред'явити претензію негайно, бажано протягом 7 днів з моменту виявлення дефекту в Товарі. Користувач, який не є споживачем у розумінні Цивільного кодексу від 23 квітня 1964 року, втрачає права, що випливають з цієї гарантії, якщо він не подасть скаргу протягом 7 днів.
3. Повідомлення про рекламацію можна подати, зокрема, в місці придбання Продукту, в гарантійному сервісному центрі або в письмовій формі на вказану адресу: Dedra Exim Sp. Z o.o., ul. 3 Maja 8, 05-800 Pruszków.
4. Користувач може подати скаргу, використовуючи форму, доступну на веб-сайті www.dedra.pl. ("Заява про гарантійні зобов'язання").
5. Адреси гарантійного обслуговування для окремих країн можна знайти на сайті www.dedra.pl. Якщо гарантійне обслуговування для певної країни не передбачено, рекомендується надсилати гарантійні претензії туди: Dedra Exim Sp. Z o.o. Ul. 3 Maja 8, 05-800 Pruszków (Польща).
6. З метою безпеки Користувача використання дефектного Продукту заборонено.
7. Попередження: Використання несправного Виробу є небезпечним для здоров'я та життя Користувача.
8. Виконання зобов'язань за гарантією відбудеться протягом 14 робочих днів, рахуючи від дати доставки Користувачем заявленого Продукту.
9. Перед тим, як відправити дефектний Виріб на рекламацію, рекомендується його почистити. Виріб, що підлягає рекламації, рекомендується ретельно захищати від пошкоджень під час транспортування (рекомендується доставляти виріб, що підлягає рекламації, в оригінальній упаковці).
10. Гарантійний термін продовжується на час, протягом якого Користувач не міг використовувати Продукт, на який поширюється гарантія, через дефект.

Гарантія не виключає, не обмежує і не призупиняє права Користувача, передбачені положеннями про гарантійні зобов'язання щодо дефектів проданих товарів.

Відповідно до статті 13(1) та (2) Регламенту (ЄС) 2016/679 Європейського Парламенту та Ради від 27 квітня 2016 року про захист фізичних осіб у зв'язку з обробкою персональних даних і про вільний рух таких даних та про скасування Директиви 95/46/ЄС (далі: "RODO"), повідомляємо Вам наступне

1. Контролером ваших персональних даних, вказаних у формі, є компанія DEDRA-EXIM sp. z o.o., зареєстрована за адресою: вул. 3 Мая, 8, 05- 800, Прушкув (далі: «Контролер»).
2. Ваші дані будуть оброблятися виключно з метою виконання гарантійної процедури для пристрою згідно з літ. b п. 1. ст. 6 Загального регламенту захисту даних (далі: «ЗРЗД») Надання даних є добровільним, але необхідним для виконання гарантійної процедури.
3. Ваші дані будуть оброблятися протягом періоду виконання гарантійної процедури та з метою архівування на випадок необхідності захисту від можливих претензій до Контролера, але не довше закінчення терміну позовної давності.
4. Ваші дані можуть бути розкриті тільки суб'єктам, які обробляють дані від імені Контролера, на підставі письмового договору про доручення на обробку персональних даних, що передбачає, зокрема, технічне обслуговування, хостинг або обслуговування веб-сайту, IT-сервіс, кур'єрську компанію. Постачальники Контролера зобов'язані забезпечувати безпеку даних і дотримуватися вимог чинного законодавства щодо захисту персональних даних і не можуть використовувати довірені їм персональні дані в цілях, відмінних від зазначених у договорі з Контролером.
5. Ваші персональні дані не будуть оброблятися автоматизовано, зокрема, не будуть профілюватися, а також не будуть передаватися у треті країни/міжнародні організації.
6. Ви маєте право на доступ до своїх персональних даних та право на їхнє виправлення, видалення, обмеження обробки, право на передачу даних, право на відмову від обробки, у будь-який момент;
7. З усіх питань, пов'язаних з обробкою Контролером ваших персональних даних, ви можете звернутися до Контролера за адресою e-mail: daneosobowe@dedra.pl.;
8. Ви маєте право подати скаргу до відповідного наглядового органу із захисту персональних даних.

EN Table of contents

1. Drawing and pictures
2. Description of the device
3. Purpose of the device
4. Restriction on use
5. Technical data
6. Preparing for use
7. Connection to mains
8. Switching on the device
9. Operation of the device
10. Ongoing maintenance
11. Spare parts and accessories
12. Trouble-shooting on your own
13. Contents of the package
14. Information for users on the disposal of electrical and electronic equipment (applicable to households)
15. Warranty card

The translation of the oryginal manual instructions.
The Declaration of Conformity is attached to the manual as a separate document. If the Declaration of Conformity is not available, please contact Dedra Exim.
General safety regulations are attached to the manual as a separate booklet.

WARNING. Read all warnings marked with the symbol ⚠ and all instructions.

Failure to observe the following warnings and safety instructions could result in electric shock, fire or serious injury.

Retain all warnings and instructions for future use.

2. Description of the device

Fig. A: 1. - main switch, 2 - switch lock, 3 - speed regulator, 4 - auxiliary handle, 5 - brush guard, 6 - brush, 7 - brush locking screw, 8 - brush cap, 9 - power cable, 10 - brush locking wedges

3. Purpose of the device

The DED7933 hand satin machine is designed for processing such as satin-finishing, structuring, polishing, brushing, smoothing, de-burring or deburring of steel, stainless steel and non-ferrous metal surfaces. It is also possible to machine various types of wood, cleaning them and giving them structure (characteristic grooves and grooves in the material).
It is permissible to use the device in renovation and construction work, repair workshops, amateur work, subject to the conditions of use and permissible working conditions contained in the operating instructions.

4. Restriction on use

WARNING **The appliance may only be used in accordance with the 'Permitted operating conditions' below.**

The product must not be used for wet sanding. The product must not be used to process materials that are harmful to health or flammable (e.g. asbestos, magnesium).

WARNING **Unauthorised changes to the mechanical and electrical design, any modifications, maintenance operations not described in the operating instructions will be treated as illegal and will result in the immediate loss of warranty rights and the declaration of conformity will become invalid.**

Misuse or use not in accordance with the operating instructions will result in immediate loss of warranty rights.

Permitted operating conditions'
S1 - continuous operation and others.

5. Technical data

Model	**DED7933**
Supply voltage [V]	230
Supply frequency [Hz]	50
Rated power [W]	1300
Motor speed [RPM].	900-3700
Maximum working tip diameter [mm]	120
Degree of protection against direct access	IP20
Protection class	II
Sound pressure level LpA [dB(A)]	88
Sound power level LwA [dB(A)]	99
Measurement uncertainty KpA [dB(A)].	3
Measurement uncertainty KwA [dB(A)].	3
Handle vibration level [m/s2]:	8,85
Measurement uncertainty K [m/s2].	1,5
Weight [kg]	2,8

Information on vibrations and noise

The combined value of the vibration ah and the measurement uncertainty were determined in accordance with the standard EN 62841-1 and are given in the table.

Noise emissions were determined in accordance with the standard EN 62841-1, and values are given in the table above.

WARNING **Noise can cause hearing damage, always wear hearing protection when working!**

The declared total vibration value has been measured according to a standard test method and can be used to compare one device with another. The stated vibration level can also be used for a preliminary vibration exposure assessment.

Vibration levels during actual use of the equipment may differ from the declared values, depending on the use of the work tools, in particular the type of workpiece and the need to determine operator protection measures. To accurately estimate exposure in actual use conditions, all parts of the work cycle must be taken into account, including periods when the machine is switched off or when it is switched on but not used for work.

6. Preparing for use

WARNING **All operations described in this chapter should be carried out with the battery disconnected.**

1. inserting the auxiliary handle (Fig. B)

Place the shorter part of the handle on the notches in the body of the appliance, slightly bend the longer part and place it on the notches on the other side. Tighten (shorter screw on the left, longer screw on the right as seen from the body of the appliance).

2 Putting the working end on the shaft (fig. A)

Loosen the screw and remove the nut. Slide the wire or nylon brush onto the shaft) Then put on the cap. Insert the brush locking wedges into the notches on the shaft. Screw in the screw and tighten with an ampoule spanner. The screw is tightened in a counterclockwise direction.

3. fitting of extraction adapter (Fig. C)

There is a narrow slot underneath the grinder hood where the rubber cap with the extraction stub should be placed. A dust extraction nozzle (e.g. from an industrial hoover) should be fitted to the nozzle.

After preparation, connect the unit to the power supply and run the unit for about 30 seconds. Check that it does not vibrate or oscillate. If the unit is found to be malfunctioning, remove the working tip and replace it by inserting it carefully into the shaft and tightening the screw carefully. Check again.

If the unit continues to vibrate or oscillate, do not operate the unit and have it serviced.

7. Connection to mains

Before connecting the appliance to the power supply, make sure that the supply voltage corresponds to the value given on the rating plate.

The supply installation should be made in accordance with the essential requirements for electrical installations and meet the safety requirements for use. The parameters for the minimum cross-section of the supply cable and the nominal value of the fuse depending on the power of the appliance are given in the table below:

Rated power [W]	Minimum conductor cross-section [mm^2]	Minimum value of type C fuse [A]
700÷1400	1	10

Installation should be carried out by a qualified electrician. When using extension cords, ensure that the cable cross-section is not smaller than required (see table). Arrange the electrical cable so that it is not at risk of being cut during operation. Do not use damaged extension cords. Check the condition of the power cable periodically. Do not pull on the power cord.

8. Switching on the device

WARNING **Before starting up the unit, it is essential to carry out the steps described in the section 'Preparing for operation'.**

To switch on the unit, unlock the switch button and then press the switch. To improve user comfort, the switch can be left in the on position. The device will continue to operate until the switch is pressed again.

9. Operation of the device

The satin-finishing machine is designed for processing such as satin-finishing, structuring, polishing, brushing, smoothing, de-burring or deburring of steel, stainless steel and non-ferrous metal surfaces. With the satin-finishing machine, the surface can be cleaned of, for example, burrs, rust, paint, etc., and the workpiece can be textured. Depending on the rotational speed, a finer or more pronounced structure can be imparted (characteristic grooves, brushed steel or brushed aluminium effect, etc.).

The material to be machined should be securely clamped to e.g. a workbench. The machine operator should wear personal protective equipment.

Once all the preparatory steps have been completed, the material can be processed. It is recommended to carry out a test run on the waste material.

Switch on the machine and allow it to reach maximum speed. Start machining by applying the brush to the material and moving the machine back and forth. By using different brush gradations, different degrees of smoothness of the material are achieved - similar to machining with e.g. sandpaper.

Do not hold the brush in one place, this can cause excessive material pick-up.

10. Ongoing maintenance

WARNING **All maintenance must be carried out with the unit unplugged.**

Clean the entire power tool regularly, paying particular attention to cleaning the ventilation openings of the power tool.

WARNING **Keep the device out of the reach of children.**

If it is necessary to send the device to a service centre for repair, protect it from accidental mechanical damage.

WARNING **Never carry out maintenance work on equipment that is connected to a power source.**

This can cause serious injury or electric shock.

Maintenance of the unit consists of keeping all its components necessary for normal operation properly clean. No solvents may be used for cleaning as this may cause irreparable damage to the casing and other plastic components.

Replacement of electrographite brushes

To replace the brushes, unscrew the brush holder caps. Remove used brushes, fit new ones. Always replace electrographite brushes in pairs.

Before each start-up:

- Check that the engine vents are not obstructed or dirty. If necessary, expose/clean with a cloth slightly dampened with water.;

After each use:

- Disconnect the power supply to avoid accidental switching on by unauthorised persons or during operation.

11. Spare parts and accessories

For the purchase of spare parts and accessories, please contact the Dedra Exim service. Contact details can be found on page 1 of the manual.

When ordering spare parts, please quote the batch number on the nameplate together with the part number from the assembly drawing.
During the warranty period, repairs are carried out in accordance with the terms of the warranty card. Return the faulty product for repair at the place of purchase (the dealer is obliged to accept the faulty product), send it to the central Dedra Exim service centre or to the service centre closest to your place of residence (list of service centres at www.dedra.pl). Kindly enclose the completed warranty card. After the warranty period has expired, repairs are carried out by the central service. Send the defective product to the service centre (shipping costs are paid by the user).

12. Trouble-shooting on your own

⚠ WARNING **Disconnect the unit from the power supply before attempting to troubleshoot the unit yourself.**

Problem	Cause	Solution
Appliance does not work	No voltage	Check the voltage at the socket. Check fuses.
	Plug connected incorrectly	Check plug, connect correctly.
	Defective switch	Have machine serviced
	Worn electrographite brushes	Replace brushes (see point 10)
Motor overheats	Clogged air vents	Clean ventilation openings
	Too much pressure on the workpiece	Adjust pressure to material and power of machine.
Poor performance	Worn abrasive brush	Replace with new

13. Contents of the package

1. mains satinator - 1 pc, auxiliary handle with set of screws - 1 pc. Wedge 6 x 86.5 - 2 pcs. Spigot for excavated material extraction - 1 piece, nylon brush - 1 piece, wire brush - 1 piece.

14 Information for users on the disposal of electrical and electronic equipment (applicable to households)

The symbol on the products or accompanying documentation indicates that defective electrical or electronic equipment must not be disposed of with household waste. If you need to dispose of, reuse or recover components, take them to a specialist collection point where they will be accepted free of charge. Information on the location of collection points for used equipment is provided by local authorities, e.g. on their websites.
By disposing of the appliance correctly, you will save valuable resources and avoid negative effects on health and the environment due to the possible presence of hazardous substances, mixtures and components in the appliance.
Incorrect waste disposal is subject to penalties according to the relevant local regulations.
Users in EU countries: If you need to dispose of electrical or electronic equipment, please contact your nearest point of sale or supplier, who will be able to provide further information.
Disposal in non-EU countries: This symbol only applies to countries within the European Union. If you wish to dispose of this product, please contact your local authorities or dealer for the correct method of disposal.

Warranty

for

……

(product name)

Catalogue No: ……. Lot No.: .....

(hereinafter called the product)

Product purchase date : .....

Seller's stamp

Date and seller's signature: .....

User's statement:

I confirm that I have been informed about the warranty conditions and the consequences of non-compliance with the guidelines in the Operating Instructions and the warranty. I am aware of the conditions of this warranty, which I confirm with my handwritten signature:

....

Date and place User's signature

I. Product liability

1. The Warrantor - Dedra Exim Sp. z o.o. with its registered office in Pruszków, address: ul. 3 Maja 8, 05-800 Pruszków, KRS 0000062517, District Court for the City of Warsaw in Warsaw, 14th Economic Division of the National Court Register, TIN 527-020-49-33, share capital: PLN 100,980.00.
2. The Warrantor provides the warranty for the Product from the Warrantor 's distribution on the terms set out in this warranty.
3. Liability under the warranty shall only cover defects arising from causes inherent in the Product at the time of delivery to the User.
4. By virtue of the warranty, the User obtains the right to have the Product repaired free of charge, provided that the defect became apparent during the warranty period. The method of repair of the Product is at the discretion of the Warrantor. If the Warrantor finds the repair impossible, the Warrantor reserves the right to replace the defective element or the whole Product for a defect-free one, reduce the price of the Product, or withdraw from the contract.
5. In relation to the User, who is not a consumer within the meaning of the Act of April 23, 1964 on Civil Code, the Warrantor's liability for damages resulting from this warranty and/or in connection with its conclusion and performance, regardless of the legal title, is limited to the maximum of the value of the defective Product.

II. Warranty period

Product components	Duration of warranty protection
DED7933	36 months from the date of purchase of the Product as shown on this warranty card
Nylon brush - 1 piece, wire brush - 1 piece.	No warranty

III. Terms and conditions of the warranty

1. Presentation by the User of a completed warranty card for the Product and substantiation by the User of the circumstances of purchase of the Product, e.g. by presenting a receipt, invoice, etc. For the purpose of efficient complaint processing, it is recommended that the User submits, together with the Product, all the components specified in "Set of the device components" contained in the operating instructions.
2. Compliance by the user with the instructions in the operating instructions and the warranty.
a. The warranty only covers the territory of the Republic of Poland and the EU.
b. The warranty does not cover any Product defects arising in particular from:
c. Failure of the user to comply with the conditions set out in the operating instructions, in particular with regard to correct operation, maintenance and cleaning;
d. Use of cleaning or maintenance products by the user which do not comply with the operating instructions;
e. Improper storage and transport of the Product by the User;
f. Unauthorised changes and/or modifications to the Product by the User which have not been agreed with the Warrantor;
g. Use of consumables by the User in the Product which do not comply with the operating instructions.
3. For the User, who is not a consumer within the meaning of the Act of April 23,1964 of the Civil Code, the warranty becomes void for the Product where:
a. serial numbers, date indications and rating plates have been removed, altered or damaged by the user;
b. the seals have been damaged by the user or show signs of tampering by the user.
4. Note! The User shall carry out the activities connected with the daily operation of the Product, resulting, among others, from the operating instructions, themselves and at their own expense.

IV. Complaint procedure

1. If you find that the Product is not working properly, make sure that all the steps specified in particular in the operating instructions have been carried out correctly before submitting a claim.
2. It is recommended to make a complaint immediately, preferably within 7 days of noticing a defect in the Product. The User, who is not a consumer within the meaning of the Act of April 23,1964 Civil Code, loses rights arising from this warranty if they fail to make a complaint within 7 days.
3. Complaints can be made, among others, at the point of purchase of the Product, at the warranty service point, or in writing to the following address: Dedra Exim Sp. z o.o., ul. 3 Maja 8, 05-800 Pruszków.
4. The User can make a complaint using the form available on the website www.dedra.pl. ("Warranty Claim Form").
5. The addresses of the country-specific warranty service are available at www.dedra.pl. If no country-specific warranty service is available, we recommend that you address warranty claims to: Dedra Exim Sp. z o.o. ul. 3 Maja 8, 05-800 Pruszków (Poland).
6. With a view to the safety of the User, the use of a defective Product is prohibited.
7. Caution: Using a defective Product is dangerous to the health and life of the User.

8. The fulfilment of the obligations under the warranty shall take place within 14 working days from the date of delivery of the defective Product by the User.
9. Before the defective Product is delivered under the complaint procedure, it is recommended to clean it. The Product under complaint is recommended to be carefully protected against damage during transport (it is recommended to deliver the Product under complaint in its original packaging).
10. The warranty period shall be extended by the time during which, due to a defect in the Product covered by the warranty, the User was not able to use it.
The warranty shall not exclude, limit or suspend the User's rights under the warranty regulations for defects of the goods sold.

Pursuant to Article 13(1) and (2) of Regulation (EU) 2016/679 of the European Parliament and of the Council of 27 April 2016 on the protection of natural persons with regard to the processing of personal data and on the free movement of such data and repealing Directive 95/46/EC (hereinafter: 'RODO'), we inform you that

1. The administrator of your personal data provided in the form is DEDRA-EXIM sp. z o.o. with its registered office in Pruszków, ul. 3 Maja 8, 05-800 Pruszków (hereinafter: 'Administrator').
2. Your data will be processed exclusively for the purpose of implementing the warranty procedure for the device on the basis of Article 6(1)(b) of the General Data Protection Regulation (hereinafter: 'RODO') Provision of data is voluntary, but necessary for the implementation of the warranty procedure.
3. Your data will be processed for the period of consideration of the implementation of the guarantee procedure and for archiving purposes in case of the need to defend against possible claims against the Administrator, no longer than until they expire.
4. Your data may be disclosed only to entities processing data for the Administrator on the basis of a written agreement of entrustment of personal data processing providing, among others, technical support, hosting or maintenance of the website, IT support, courier company. The Administrator's providers are obliged to ensure data security and to comply with the requirements of the applicable law related to personal data protection and may not use the entrusted personal data for purposes other than those specified in the contract with the Administrator.
5. Your data will not be processed in an automated manner including profiling and will not be transferred to a third country/international organisation.
6. You have the right of access to the content of your data and the right to rectification, erasure, restriction of processing, the right to data portability, the right to object, at any time.
7. For all matters related to the processing of your personal data by the Controller, you can contact: daneosobowe@dedra.pl;
8. You have the right to lodge a complaint with the supervisory authority dealing with personal data protection;

DE Inhalt

1. Fotos und Abbildungen
2. Beschreibung des Geräts
3. Verwendungszweck des Geräts
4. Nutzungsbeschränkung
5. Technische Daten
6. Vorbereitung auf die Arbeit
7. Verbindung zum Netzwerk
8. Einschalten des Geräts
9. Verwendung des Geräts
10. Laufende Wartung
11. Ersatzteile und Zubehör
12. Eigenständige Fehlerbehebung
13. Komplettgerät
14. Informationen für Nutzer über die Entsorgung von Elektro- und Elektronikgeräten
15. Garantiekarte

Die Konformitätserklärung ist der Anleitung als separates Dokument beigefügt. Sofern keine Konformitätserklärung vorliegt, wenden Sie sich bitte an Dedra Exim Sp. z o.o.
Die allgemeinen Sicherheitsvorschriften sind der Anleitung als separates Heft beigefügt.

WARNUNG. Alle mit einem Ausrufezeichen markierten Warnhinweise und Anweisungen lesen.

ACHTUNG Die Nichtbeachtung der nachstehend aufgeführten Warn- und Sicherheitshinweise kann zu Stromschlägen, Bränden oder schweren Verletzungen führen.

Alle Warnhinweise und Anweisungen zum späteren Nachschlagen aufbewahren.

2. Beschreibung des Geräts

Zeichnung A: 1. – Hauptschalter, 2 – Feststelltaste, 3 – Drehzahlregler, 4 – Zusatzhandgriff, 5 – Bürstenabdeckung, 6 – Bürste, 7 – Arretierschraube für Bürste, 8 – Bürstenhalterkappe, 9 – Netzkabel, 10 – Arretierkeile für Bürste

3. Verwendungszweck des Geräts

Die Satiniermaschine DED7933 ist für die Bearbeitung, wie z. B. Satinieren, Strukturieren, Polieren, Bürsten, Glätten, Entrosten oder Entgraten von Stahl-, Edelstahl- und Nichteisenmetalloberflächen, bestimmt Es ist auch möglich, verschiedene Holzarten zu bearbeiten, zu reinigen und ihnen eine Struktur zu verleihen (charakteristische Rillen und Einkerbungen im Werkstoff)
Der Einsatz des Geräts ist bei Renovierungs- und Bauarbeiten, in Reparaturwerkstätten und bei Hobbyarbeiten möglich, sofern die in der Bedienungsanleitung angegebenen Einsatzbedingungen und zulässigen Betriebsbedingungen eingehalten werden.

4. Nutzungsbeschränkung

Das Gerät darf nur unter den nachstehend aufgeführten „Zulässigen Betriebsbedingungen" verwendet werden.
Das Produkt darf nicht zum Nassschleifen verwendet werden. Das Produkt darf nicht zur Bearbeitung von gesundheitsschädlichen und brennbaren Materialien (z. B. Asbest, Magnesium) verwendet werden.
Unbefugte Änderungen an der mechanischen und elektrischen Konstruktion, jegliche Modifikationen, Wartungsarbeiten, die nicht in der Betriebsanleitung beschrieben sind, werden als rechtswidrig behandelt und führen zum sofortigen Verlust der Garantieansprüche, und die Konformitätserklärung verliert ihre Gültigkeit.
Bei nicht bestimmungsgemäßer Verwendung oder Verwendung entgegen der Betriebsanleitung erlöschen die Garantieansprüche unmittelbar.

Zulässige Betriebsbedingungen
S1 – Dauerbetrieb

5. Technische Daten

Modell	**DED7933**
Versorgungsspannung [V]	230
Netzfrequenz [Hz]	50
Nennleistung [W]	1300
Motordrehzahl [min-1]	900-3700
Maximaler Durchmesser des Arbeitsaufsatzes [mm]	120
Schutz vor direktem Zugriff	IP20
Schutzklasse	II
Schalldruckpegel LpA [dB(A)]	88
Schallleistungspegel LwA [dB(A)]	99
Messunsicherheit KpA [dB(A)]	3
Messunsicherheit KwA [dB(A)]	3
Schwingungspegel am Handgriff [m/s^2]	8,85
Messunsicherheit K [m/s^2]	1,5
Gewicht [kg]	2,8

Informationen über Vibrationen und Lärm
Schwingungsgesamtwert a_h und Messunsicherheit wurden gemäß EN 62841-2-4 ermittelt und sind in der Tabelle angegeben.
Die Geräuschemission wurde gemäß EN 62841-1 ermittelt und ist vorstehend in der Tabelle aufgeführt.

ACHTUNG **Lärm kann zu Gehörschäden führen. Tragen Sie bei der Arbeit immer einen Gehörschutz!**

Der angegebene Schwingungsgesamtwert wurde gemäß einer standardisierten Prüfmethode gemessen und kann zum Vergleich eines Geräts mit einem anderen verwendet werden. Der angegebene Schwingungspegel kann auch für eine vorläufige Bewertung der Schwingungsbelastung verwendet werden.
Der Schwingungspegel während der tatsächlichen Verwendung des Geräts kann von den angegebenen Werten abweichen, je nach Art des Einsatzes der Arbeitswerkzeuge, insbesondere je nach Art des zu bearbeitenden Werkstücks und der Notwendigkeit, Vorkehrungen zum Schutz des Bedieners zu treffen. Um die Belastung unter tatsächlichen Einsatzbedingungen genau zu beurteilen, müssen alle Teile des Betriebszyklus berücksichtigt werden, einschließlich der Zeiträume, in denen das Gerät ausgeschaltet oder eingeschaltet, aber nicht für die Arbeit verwendet wird.

6. Vorbereitung auf die Arbeit

Bei der Durchführung aller vorbereitenden Tätigkeiten ist das Gerät von der Stromquelle zu trennen.

1. Zusatzhandgriff anbringen (Abbildung B)
Den kürzeren Teil des Handgriffs auf die Aussparungen am Gerätegehäuse setzen, den längeren Teil leicht biegen und auf die

Aussparungen auf der anderen Seite setzen. Festziehen (kürzere Schraube links, längere Schraube rechts vom Gerätegehäuse aus gesehen).
2. Einsatzwerkzeug an der Welle anbringen (Abbildung A)
Schraube lösen und Mutter abnehmen. Eine Draht- oder Nylonbürste auf die Welle schieben. Abschließend die Unterlegscheibe anbringen. Die Arretierkeile der Bürste in die Kerben an der Welle einsetzen. Schraube anbringen und mit einem Innensechskantschlüssel festziehen. Die Schraube wird gegen den Uhrzeigersinn festgezogen.
3. Stutzen für Staubabsaugung anbringen (Abbildung C)
Unter der Abdeckung der Satiniermaschine befindet sich ein schmaler Schlitz, in dem Sie den gummierten Aufsatz samt Stutzen zur Staubabsaugung anbringen. Schließen Sie am Stutzen das Endstück der Staubabsaugung (z. B. Industriesauger) an.
Nach Abschluss der vorbereitenden Schritte das Gerät an die Stromversorgung anschließen und ca. 30 Sekunden lang einschalten. Überprüfen, ob es Schwingungen bzw. Vibrationen erzeugt. Wenn das Gerät nicht ordnungsgemäß funktioniert, das Einsatzwerkzeug abnehmen und erneut aufsetzen, indem es vorsichtig auf die Welle gedrückt und die Schraube fest angezogen wird. Erneut überprüfen.
Wenn das Gerät weiterhin Schwingungen bzw. Vibrationen erzeugt, das Gerät nicht verwenden und an ein Servicezentrum einsenden.

7. Verbindung zum Netzwerk

Vergewissern Sie sich vor dem Anschließen des Geräts an die Stromversorgung, dass die Versorgungsspannung dem auf dem Typenschild angegebenen Wert entspricht.
Die Installation der Stromversorgung sollte gemäß den grundlegenden Anforderungen für elektrische Installationen erfolgen und die Anforderungen für eine sichere Verwendung erfüllen. Die Parameter des Mindestquerschnitts des Netzkabels und des Nennwerts der Sicherung in Abhängigkeit von der Leistung des Geräts sind in der nachstehenden Tabelle aufgeführt:

Leistung des Geräts [W]	Mindest Drahtquerschnitt [mm^2]	Mindestwert der Sicherung Typ C [A]
700÷1400	1	10

Die Installation muss von einem qualifizierten Elektriker durchgeführt werden. Beachten Sie bei der Verwendung von Verlängerungskabeln, dass der Leiterquerschnitt nicht kleiner als erforderlich ist (siehe Tabelle). Das Netzkabel so verlegen, dass es während des Betriebs nicht durchtrennt werden kann. Beschädigte Verlängerungskabel nicht verwenden. Den technischen Zustand des Netzkabels regelmäßig überprüfen. Nicht am Netzkabel ziehen.

8. Einschalten des Geräts

ACHTUNG **Vor der Inbetriebnahme des Geräts unbedingt die im Kapitel „Vorbereitung auf die Arbeit" beschriebenen Schritte ausführen.**

Um das Gerät einzuschalten, entriegeln Sie die Einschaltsperre und drücken Sie anschließend den Ein-/Ausschalter. Für mehr Komfort können Sie den Ein-/Ausschalter in der eingeschalteten Position belassen. Das Gerät bleibt eingeschaltet, bis Sie den Ein-/Ausschalter erneut drücken.

9. Verwendung des Geräts

Die Satiniermaschine ist für die Bearbeitung, wie z. B. Satinieren, Strukturieren, Polieren, Bürsten, Glätten, Entrosten oder Entgraten von Stahl-, Edelstahl- und Nichteisenmetalloberflächen bestimmt. Die Satiniermaschine eignet sich zum Reinigen von Oberflächen von z. B. Graten, Rost, Farbe usw. und um dem Werkstück eine bestimmte Textur zu verleihen. Je nach Drehzahl kann eine mehr oder weniger ausgeprägte Textur erzielt werden (charakteristische Rillen, gebürsteter Stahleffekt oder gebürsteter Aluminiumeffekt usw.).
Das Werkstück sollte z. B. auf einer Werkbank fest fixiert werden. Der Bediener des Geräts sollte persönliche Schutzausrüstung tragen.
Nach Abschluss aller vorbereitenden Schritte kann das Werkstück bearbeitet werden. Es empfiehlt sich, einen Probelauf mit einem Ausschussstück durchzuführen.
Das Gerät einschalten und die maximale Drehzahl erreichen lassen. Die Bearbeitung starten, indem die Bürste auf das Werkstück gesetzt und das Gerät vor- und zurückbewegt wird. Durch Verwendung von Bürsten unterschiedlicher Körnung kann eine unterschiedliche Glätte des Werkstücks erzielt werden, ähnlich wie beim Schleifen mit z. B. Schleifpapier.
Halten Sie die Bürste nicht an einer Stelle, da dies zu übermäßigem Materialabtrag führen kann.

10. Laufende Wartung

ACHTUNG **Bei der Durchführung aller Wartungsarbeiten ist das Gerät von der Stromquelle zu trennen.**

Vor jeder Aktivierung:
- Vor Arbeitsbeginn überprüfen, ob die Schleifbürste abgenutzt ist. Bei Bedarf ersetzen.
- Überprüfen Sie, ob die Lüftungsschlitze des Motors verdeckt oder verschmutzt sind. Bei Bedarf freilegen, mit Druckluft ausblasen und mit einem feuchten Tuch reinigen,
- Überprüfen, ob die Auslassöffnung des Absaugstutzens verstopft ist. Bei Bedarf reinigen, z. B. mit Druckluft.
- Den Zustand der Bürstenabdeckung, die Befestigung der Bürste und die Befestigung des Zusatzhandgriffs überprüfen. Bei Bedarf die Schrauben festziehen.

Nach jedem Gebrauch
- Trennen von der Stromquelle, um ein versehentliches Einschalten durch Unbeteiligte oder beim Transport zu vermeiden. Das Gerät von der Stromversorgung getrennt aufbewahren.

Austauschen der Elektrographitbürsten
Zum Auswechseln der Bürsten die Bürstenhalterkappen abschrauben. Abgenutzte Bürsten entfernen und neue einsetzen. Elektrographitbürsten immer paarweise austauschen.

Lagerung und Transport
Wenn das Gerät nicht verwendet wird, bewahren Sie es ohne Netzstecker, außerhalb der Reichweite von Kindern, an einem trockenen und belüfteten Ort auf. Das Gerät sowie andere im Lieferumfang enthaltene Komponenten sollten möglichst in der Originalverpackung transportiert werden, wobei darauf zu achten ist, dass sie keinen schädlichen Umgebungsbedingungen, wie z. B. Feuchtigkeit, Niederschlag, hohen Temperaturen (über 40 °C), Druck, der zu mechanischen Schäden führen könnte, und anderen Faktoren, die sich negativ auf die Verpackung oder ihren Inhalt auswirken könnten, ausgesetzt werden.

11. Ersatzteile und Zubehör

Zubehör zum Kauf erhältlich:
Für den Kauf von Ersatzteilen und Zubehör ist der Dedra Exim-Service zu kontaktieren. Die Kontaktdaten befinden sich auf der ersten Seite der Anleitung.
Bei Ersatzteilbestellungen sind die Chargennummer vom Typenschild sowie die Teilenummer aus der Montagezeichnung anzugeben.
Reparaturen während der Garantiedauer werden gemäß der Garantieurkunde durchgeführt.
Das reklamierte Produkt ist am Ort des Kaufs zur Reparatur abzugeben (der Verkäufer ist zur Annahme verpflichtet), an das dem Wohnort nächstgelegene Servicezentrum zu senden (Liste der Servicezentren unter www.dedra.pl) oder an das zentrale Servicezentrum von Dedra Exim einzuschicken. Die ausgefüllte Garantiekarte ist beizulegen.
Nach Ablauf der Garantiezeit werden Reparaturen durch das zentrale Servicezentrum durchgeführt. Das defekte Produkt ist an das Servicezentrum zu senden (Versandkosten trägt der Benutzer).

12. Eigenständige Fehlerbehebung

ACHTUNG **Vor Aufnahme der eigenständigen Fehlerbehebung ist das Gerät von der Stromversorgung zu trennen.**

Problem	Ursache	Lösung
Gerät funktioniert nicht	Keine Spannung	Die Spannung an der Steckdose überprüfen Sicherungen überprüfen.
	Stecker nicht richtig angeschlossen	Stecker überprüfen und richtig anschließen.
	Defekter Schalter	Gerät zur Reparatur bringen
	Abgenutzte Elektrographitbürsten	Bürsten auswechseln (siehe Punkt 10)
Motor überhitzt	Verstopfte Lüftungsschlitze	Lüftungsöffnungen reinigen
	Zu hoher Anpressdruck auf das Werkstück	Anpressdruck an das Werkstück und die Leistung des Geräts anpassen.
Geringe Produktivität	Abgenutzte Schleifbürste	Durch neues ersetzen

13. Komplettgerät

1. Satiniermaschine für Netzanschluss – 1 Stk., Zusatzhandgriff mit Schraubensatz – 1 Stk. Keil 6 x 86,5 – 2 Stk. Stutzen für Staubabsaugung – 1 Stk. Nylonbürste – 1 Stk., Drahtbürste – 1 Stk.

14. Informationen für Benutzer über die Entsorgung von Elektro- und Elektronikgeräten (gilt für Haushalte)



Das auf den Produkten oder in den Begleitunterlagen abgebildete Symbol weist darauf hin, dass defekte elektrische oder elektronische Geräte nicht mit dem Hausmüll entsorgt werden dürfen. Wenn Sie Bauteile entsorgen, wiederverwenden oder verwerten möchten, bringen Sie diese bitte zu einer speziellen Sammelstelle, wo sie kostenlos angenommen werden. Informationen über die Standorte von Sammelstellen für Altgeräte finden Sie bei den örtlichen Behörden, z. B. auf deren Websites.

Durch die korrekte Entsorgung des Geräts schonen Sie wertvolle Ressourcen und vermeiden negative Auswirkungen auf die Gesundheit und die Umwelt, die sich aus dem möglichen Vorhandensein von gefährlichen Stoffen, Gemischen und Bestandteilen in dem Gerät ergeben.

Bei unsachgemäßer Entsorgung drohen Strafen nach den jeweiligen örtlichen Vorschriften.

Benutzer in EU-Ländern: Wenn Sie elektrische oder elektronische Geräte entsorgen müssen, wenden Sie sich bitte an die nächstgelegene Verkaufsstelle oder Ihren Lieferanten, der Ihnen weitere Informationen geben kann.

Entsorgung in Ländern außerhalb der Europäischen Union: Dieses Symbol gilt nur für Länder innerhalb der Europäischen Union. Sollten Sie dieses Produkt entsorgen wollen, wenden Sie sich bitte an Ihre örtlichen Behörden oder Ihren Händler, um die richtige Entsorgungsmethode zu erfahren.

Garantiekaart

auf

.....

Katalognummer: DED7933 Losnummer: .....

(nachstehend "das Produkt" genannt)

Kaufdatum des Produkts: .....

Stempel des Händlers

Datum und Unterschrift des Verkäufers: .....

Erklärung des Benutzers:

Ich bestätige, dass ich über die Garantiebedingungen und die Folgen bei Nichteinhaltung der Richtlinien in der Bedienungsanleitung und der Garantiekarte informiert wurde. Die Garantiebedingungen sind mir bekannt und ich bestätige diese mit meiner handschriftlichen Unterschrift:

....

Datum und Ort Unterschrift des Benutzers

I. Haftung für das Produkt

1. Bürge - Dedra Exim Sp. z o.o. mit Sitz in Pruszków, Adresse: ul. 3 Maja 8, 05-800 Pruszków, KRS 0000062517, Bezirksgericht für die Stadt Warschau in Warschau, XIV. Wirtschaftsabteilung des Landesgerichtsregisters, NIP 527-020-49-33, Stammkapital: PLN 100.980,00.
2. Gemäß den Bestimmungen dieser Garantiekarte garantiert der Garantiegeber das Produkt, das aus dem Vertrieb des Garantiegebers stammt.
3. Die Haftung im Rahmen der Garantie erstreckt sich nur auf Mängel, die auf Ursachen zurückzuführen sind, die dem Produkt zum Zeitpunkt der Lieferung an den Nutzer innewohnen.
4. Der Nutzer hat im Rahmen der Garantie das Recht, das Produkt kostenlos reparieren zu lassen, sofern der Mangel während der Garantiezeit aufgetreten ist. Die Art und Weise der Reparatur des Produkts (Reparaturmethode) liegt im
5. Ermessen des Garantiegebers. Stellt die Garantiegeberin fest, dass eine Reparatur nicht möglich ist, behält sie sich das Recht vor, das fehlerhafte Element oder das gesamte Produkt durch ein fehlerfreies zu ersetzen, den Preis des Produkts zu mindern oder vom Vertrag zurückzutreten.
6. Gegenüber dem Benutzer, der kein Verbraucher im Sinne des Gesetzes vom 23. April 1964 ist. Die Haftung des Garantiegebers für Schäden, die sich aus dieser Garantie und/oder im Zusammenhang mit ihrem Abschluss und ihrer Erfüllung ergeben, ist unabhängig vom Rechtstitel auf maximal den Wert des mangelhaften Produkts beschränkt.

II. Garantiezeit

Produktkomponenten	Dauer des Garantieschutzes
DED7933	36 Monate ab dem Kaufdatum des Produkts, wie auf dieser Garantiekarte angegeben
Nylonbürste - 1 Stück, Drahtbürste - 1 Stück.	Keine Garantie

III. Bedingungen für die Inanspruchnahme der Garantie

Der Benutzer sollte den ausgefüllten Garantieschein des Produkts vorlegen und die Umstände des Kaufs des Produkts durch den Benutzer belegen, z. B. durch Vorlage der Quittung, Rechnung usw. Im Interesse einer effizienten Reklamationsbearbeitung wird empfohlen, dass der Benutzer zusammen mit dem Produkt alle in der Bedienungsanleitung unter "Vervollständigung des Geräts" aufgeführten Komponenten einreicht.

2. dass der Benutzer die Anweisungen in der Bedienungsanleitung und im Garantieschein beachtet.

3.Die Garantie gilt nur für das Gebiet der Republik Polen und der EU.

4.Die Garantie erstreckt sich nicht auf Produktmängel, die sich insbesondere aus folgenden Gründen ergeben:

a. Nichteinhaltung der in der Gebrauchsanweisung festgelegten Bedingungen durch den Benutzer, insbesondere hinsichtlich der korrekten Bedienung, Wartung und Reinigung;

b. Verwendung von Reinigungs- oder Pflegemitteln durch den Benutzer, die nicht der Gebrauchsanweisung entsprechen;

c. Unzureichende Lagerung und Transport des Produkts durch den Benutzer;

d. Unerlaubte Änderungen und/oder Umbauten am Produkt durch den Nutzer, die nicht mit dem Garantiegeber vereinbart wurden;

e. Die Verwendung von Verbrauchsmaterialien, die nicht mit der Bedienungsanleitung übereinstimmen, durch den Benutzer in dem Produkt.

5. Der Benutzer, der kein Verbraucher im Sinne des Gesetzes vom 23. April 1964 ist. Zivilgesetzbuches ist, verliert die Garantie für das Produkt, in dem:

- Seriennummern, Datumsangaben und Typenschilder vom Benutzer entfernt, verändert oder beschädigt worden sind;
- die Plomben vom Benutzer beschädigt wurden oder Anzeichen von Manipulationen durch den Benutzer aufweisen.

6. Achtung: Der Benutzer muss die mit dem täglichen Betrieb des Produkts verbundenen Tätigkeiten, die sich u.a. aus der Gebrauchsanweisung ergeben, selbst und auf eigene Kosten durchführen.

IV. Beschwerdeverfahren

1. Sollte sich herausstellen, dass das Produkt nicht ordnungsgemäß funktioniert, vergewissern Sie sich bitte, dass alle Schritte, die insbesondere in der Bedienungsanleitung angegeben sind, korrekt ausgeführt wurden, bevor Sie eine Reklamation einreichen.
2. Es wird empfohlen, eine Reklamation unverzüglich, vorzugsweise innerhalb von 7 Tagen nach Feststellung eines Mangels am Produkt, vorzubringen. Der Benutzer, der kein Verbraucher im Sinne des Gesetzes vom 23. April 1964 ist. Zivilgesetzbuches ist, verliert die Rechte aus dieser Garantie, wenn eine Reklamation nicht innerhalb von 7 Tagen erfolgt.
3. Eine Reklamation kann u.a. beim Kauf des Produkts, beim Garantieservice oder schriftlich an die folgende Adresse erfolgen: Dedra Exim Sp. z o.o., ul. 3 Maja 8, 05-800 Pruszków.
4. Der Nutzer kann eine Beschwerde mit dem auf der Website www.dedra.pl verfügbaren Formular einreichen. ("Formular für Gewährleistungsansprüche").
5. Die Adressen des Garantieservices für die einzelnen Länder finden Sie unter www.dedra.pl. Wenn es für ein bestimmtes Land keinen Garantieservice gibt, wird empfohlen, Garantieansprüche an folgende Adresse zu richten: Dedra Exim Sp. z o.o. ul. 3 Maja 8, 05-800 Pruszków (Polen).
6. Im Hinblick auf die Sicherheit des Benutzers ist die Verwendung eines mangelhaften Produkts verboten.
7. Achtung: Die Verwendung eines defekten Produkts ist gefährlich für die Gesundheit und das Leben des Benutzers.
8. Die Erfüllung der Garantieverpflichtungen erfolgt innerhalb von 14 Werktagen, gerechnet ab dem Datum der Lieferung des reklamierten Produkts durch den Nutzer.
9. Es wird empfohlen, das mangelhafte Produkt zu reinigen, bevor es zur Reklamation eingereicht wird. Es wird empfohlen, das zu reklamierende Produkt sorgfältig vor Transportschäden zu schützen (es wird empfohlen, das zu reklamierende Produkt in der Originalverpackung zu liefern).
10. Die Gewährleistungsfrist verlängert sich um die Zeit, in der der Nutzer das von der Gewährleistung erfasste Produkt aufgrund eines Mangels nicht nutzen konnte.

Durch die Garantie werden die Rechte des Nutzers im Rahmen der Gewährleistungsvorschriften für Mängel an den verkauften Waren nicht ausgeschlossen, eingeschränkt oder ausgesetzt.

Gemäß Artikel 13 Absatz 1 und 2 der Verordnung (EU) 2016/679 des Europäischen Parlaments und des Rates vom 27. April 2016 zum Schutz natürlicher Personen bei der Verarbeitung personenbezogener Daten, zum freien Datenverkehr und zur Aufhebung der Richtlinie 95/46/EG (im Folgenden: „RODO“) informieren wir Sie
1. Der Verwalter Ihrer im Formular angegebenen personenbezogenen Daten ist DEDRA-EXIM sp. z o.o. mit Sitz in Pruszków , ul. 3 Maja 8, 05-800 Pruszków (im Folgenden: „Verwalter“).
2. Ihre Daten werden ausschließlich zum Zweck der Durchführung des Garantieverfahrens für das Gerät gemäß Artikel 6 Absatz 1 Buchstabe b der Allgemeinen Datenschutzverordnung (im Folgenden: GDPR") verarbeitet. Die Bereitstellung der Daten ist freiwillig, aber für die Durchführung des Garantieverfahrens erforderlich.
3. Ihre Daten werden für die Dauer der Prüfung der Durchführung des Garantieverfahrens und für Archivierungszwecke im Falle der Notwendigkeit der Abwehr möglicher Ansprüche gegen den Verwalter nicht länger als bis zu deren Verjährung verarbeitet.
4. Ihre Daten dürfen nur an Stellen weitergegeben werden, die Daten im Auftrag des Verwalters auf der Grundlage einer schriftlichen Vereinbarung über die Beauftragung mit der Verarbeitung personenbezogener Daten verarbeiten und die u.a. technische Dienstleistungen, Hosting oder Website-Wartung, IT-Dienstleistungen und Kurierdienste anbieten. Die Dienstleister des Verwalters sind verpflichtet, die Datensicherheit zu gewährleisten und die Anforderungen des geltenden Rechts in Bezug auf den Schutz personenbezogener Daten zu erfüllen, und dürfen die anvertrauten personenbezogenen Daten nicht für andere als die im Vertrag mit dem Verwalter genannten Zwecke verwenden.
5. Ihre Daten werden nicht automatisiert verarbeitet, einschließlich Profiling, und werden nicht an ein Drittland/eine internationale Organisation übermittelt.
6. Sie haben jederzeit das Recht auf Auskunft über den Inhalt Ihrer Daten sowie das Recht auf Berichtigung, Löschung, Einschränkung der Verarbeitung, das Recht auf Datenübertragbarkeit und das Recht auf Widerspruch.
7. Für alle Fragen im Zusammenhang mit der Verarbeitung Ihrer personenbezogenen Daten durch den für die Verarbeitung Verantwortlichen können Sie sich an die folgende E-Mail-Adresse wenden: daneosobowe@dedra.pl;
8. Sie haben das Recht, eine Beschwerde bei der Datenschutzbehörde einzureichen;

FR Tables des matières

1. Photos et schémas
2. Description de l’appareil
3. Utilisation prévue de l’appareil
4. Restrictions d’utilisation
5. Caractéristiques techniques
6. Préparation au travail
7. Raccordement au secteur
8. Mise en marche de l’appareil
9. Utilisation de l’appareil
10. Entretien courant
11. Pièces de rechange et accessoires
12. Dépannage autonome
13. Composition de l’appareil
14. Informations pour les utilisateurs concernant l’élimination des équipements électriques et électroniques
15. Carte de garantie

La déclaration de conformité a été jointe au mode d’emploi en tant que document séparé. En cas d'absence de la déclaration de conformité, veuillez contacter Dedra Exim Sp. z o.o.
Les conditions générales de sécurité ont été jointes en tant que brochure séparée.

AVERTISSEMENT. Lisez tous les avertissements marqués de ce symbole et ⚠ toutes les instructions.

Le non-respect des avertissements et des consignes de sécurité suivants peut entraîner un risque d’électrocution, d’incendie ou de blessures graves.

Conservez tous les avertissements et instructions pour une utilisation future.

2. Description de l’appareil

Fig. A: 1. – interrupteur principal, 2 – verrouillage de l’interrupteur, 3 – régulateur de vitesse de rotation, 4 – poignée auxiliaire, 5 – capot de brosse, 6 – brosse, 7 – vis de blocage de la brosse, 8 – bouchon du porte-balais, 9 – câble d’alimentation, 10 – cales de blocage de la brosse.

3. Utilisation prévue de l’appareil

La machine à satiner DED7933 est destinée à des opérations telles que le satinage, la texturation, le polissage, le brossage, le lissage, le dérouillage ou l’ébavurage de surfaces en acier, en acier inoxydable et en métaux non ferreux. Elle permet également de travailler différents types de bois, de les nettoyer et de leur donner une structure (rainures et stries caractéristiques dans le matériau).
L'utilisation de l'appareil pour les travaux de rénovation et de construction, dans les ateliers de réparation ainsi que pour les travaux amateurs est autorisée, à condition de respecter les conditions d'utilisation et les conditions de travail admissibles indiquées dans le mode d'emploi.

4. Restrictions d’utilisation

L’appareil ne peut être utilisé que conformément aux « Conditions de travail admissibles » indiquées ci-dessous.
Le produit ne doit pas être utilisé pour le ponçage humide. Le produit ne doit pas être utilisé pour le traitement de matériaux nocifs pour la santé et inflammables (par exemple amiante, magnésium).
Toute modification non autorisée de la structure mécanique ou électrique, toute altération, ainsi que toute opération de maintenance non décrite dans le mode d'emploi seront considérées comme illégales et entraîneront la perte immédiate des droits de garantie, la déclaration de conformité perdra sa validité.
L’utilisation de l’appareil en dehors de sa destination ou du mode d’emploi entraînera la perte immédiate des droits de garantie.

Conditions de travail admissibles S1 – travail en continu

5. Caractéristiques techniques

Modèle	**DED7933**
Tension d’alimentation [V]	230
Fréquence d’alimentation [Hz]	50
Puissance nominale [W]	1300
Vitesse de rotation du moteur [min-1]	900-3700
Diamètre maximal de l’outil de travail [mm]	120
Degré de protection contre l’accès direct	IP20
Classe de protection	II
Niveau de pression acoustique LpA [dB(A)]	88
Niveau de puissance acoustique LwA [dB(A)]	99
Incertitude de mesure KpA [dB(A)]	3
Incertitude de mesure KwA [dB(A)]	3
Valeur totale des vibrations sur la poignée [m/s^2]:	8,85
Incertitude de mesure K [m/s^2]	1,5
Poids [kg]	2,8

Informations concernant le bruit et les vibrations
La valeur totale des vibrations a_h ainsi que l'incertitude de mesure ont été déterminées conformément à la norme EN 62841-2-4 et sont indiquées dans le tableau.
L’émission sonore a été déterminée conformément à la norme EN 62841-1, les valeurs sont indiquées dans le tableau ci-dessus.

⚠ ATTENTION Le bruit peut causer des dommages auditifs, il est donc impératif de toujours porter une protection auditive lors de l’utilisation!

La valeur déclarée des vibrations totales a été mesurée conformément à une méthode d’essai normalisée et peut être utilisée pour comparer un appareil à un autre. Le niveau de vibrations indiqué peut également être utilisé pour une évaluation initiale de l’exposition aux vibrations.
Le niveau de vibrations lors de l’utilisation réelle de l’outil peut différer des valeurs déclarées en fonction de la manière d’utilisation des outils, en particulier du type de matériau travaillé, ainsi que de la nécessité de déterminer les mesures visant à protéger l’opérateur. Pour estimer précisément l’exposition dans des conditions réelles d’utilisation, il faut prendre en compte toutes les phases du cycle opérationnel, y compris les périodes pendant lesquelles l’appareil est éteint ou lorsqu’il est allumé mais non utilisé pour le travail.

6. Préparation au travail

⚠ ATTENTION Toutes les préparations doivent être effectuées avec l’appareil déconnecté de la source d’alimentation.

1. Montage de la poignée auxiliaire (voir fig. B)
Placez la partie courte de la poignée sur les encoches du corps de l’appareil, inclinez légèrement la partie longue et engagez-la dans les encoches de l’autre côté. Serrez (vis plus courte à gauche, vis plus longue à droite en regardant depuis le corps de l’appareil).
2. Montage de l’embout de travail sur l’arbre (voir fig. A)
Dévissez la vis et retirez l’écrou. Enfilez une brosse métallique ou en nylon sur l’arbre. Ensuite, mettez en place le capot. Insérez les cales de blocage de la brosse dans les encoches de l’arbre. Vissez la vis et serrez

avec une clé Allen. La vis se serre dans le sens contraire des aiguilles d'une montre.
3. Montage du raccord d'aspiration des déblais (voir fig. C)
Sous le carter de la machine à satiner se trouve une fente étroite sur laquelle il faut placer l'embout en caoutchouc avec le raccord pour l'évacuation des déblais. Sur le raccord, fixez l'embout d'aspiration des déblais (par exemple d'un aspirateur industriel).
Après avoir effectué les opérations préparatoires, branchez l'appareil à l'alimentation électrique et mettez-le en marche pendant environ 30 secondes. Vérifiez qu'il ne présente pas de vibrations ou de secousses. Si vous constatez un dysfonctionnement de l'appareil, retirez l'embout de travail et remettez-le en place, en l'engageant soigneusement sur l'arbre, puis serrez correctement la vis. Vérifiez à nouveau.
S'il persiste des vibrations ou des oscillations, n'utilisez pas l'appareil et confiez-le au service après-vente.

7. Raccordement au secteur

Avant de brancher l'appareil à la source d'alimentation, il faut s'assurer que la tension du réseau correspond à la valeur indiquée sur la plaque signalétique.
L'installation électrique doit être réalisée conformément aux exigences fondamentales relatives aux installations électriques et garantir la sécurité d'utilisation. Les paramètres concernant la section minimale du câble d'alimentation ainsi que la valeur nominale du fusible, en fonction de la puissance de l'appareil, sont indiqués dans le tableau suivant:

Puissance de l'appareil [W]	Section minimale du câble [mm^2]	Valeur minimale du fusible type C [A]
700÷1400	1	10

L'installation doit être effectuée par un électricien qualifié. En cas d'utilisation de rallonges, il convient de veiller à ce que la section des conducteurs ne soit pas inférieure à celle requise (voir tableau). Le câble d'alimentation doit être disposé de manière à ne pas risquer d'être endommagé ou coupé pendant le fonctionnement. N'utilisez pas de rallonges endommagées. Vérifiez régulièrement l'état technique du câble d'alimentation. Ne tirez pas sur le câble pour déplacer l'appareil.

8. Mise en marche de l'appareil

ATTENTION Avant de mettre l'appareil en marche, il est impératif d'effectuer les opérations décrites dans le chapitre « Préparation au travail ».

Pour mettre l'appareil en marche, déverrouillez le bouton de l'interrupteur, puis appuyez dessus. Pour améliorer le confort d'utilisation, vous pouvez laisser l'interrupteur en position « marche ». L'appareil fonctionnera jusqu'à ce que vous appuyiez à nouveau sur le bouton.

9. Utilisation de l'appareil

La machine à satiner est conçue pour des opérations telles que le satinage, la structuration, le polissage, le brossage, le lissage, le dérouillage ou l'ébavurage des surfaces en acier, en acier inoxydable et en métaux non ferreux. La machine à satiner permet de nettoyer la surface, par exemple en éliminant les bavures, la rouille, la peinture, etc., et de donner une structure au matériau traité. En fonction de la vitesse de rotation, il est possible d'obtenir une structure plus ou moins prononcée (rainures caractéristiques, effet de l'acier brossé ou de l'aluminium brossé, etc.).
Le matériau à usiner doit être solidement fixé, par exemple sur une table d'atelier. L'opérateur de la machine doit porter des équipements de protection individuelle.
Après avoir effectué toutes les opérations préparatoires, vous pouvez procéder à l'usinage du matériau. Il est recommandé d'effectuer un test sur une chute de matériau.
Allumez l'appareil et laissez-le atteindre sa vitesse maximale. Commencez l'usinage en appliquant la brosse sur le matériau et en déplaçant l'appareil d'avant en arrière. En utilisant différentes granulométries de brosses, on obtient, comme lors de l'usinage avec du papier abrasif par exemple, différents degrés de lissage du matériau.
Il ne faut pas maintenir la brosse au même endroit, cela pourrait provoquer un enlèvement excessif de matière.

10. Entretien courant

ATTENTION Toutes les opérations de maintenance doivent être effectuées avec l'appareil débranché de la source d'alimentation.

Avant chaque mise en marche:
- Avant de commencer le travail, vérifiez que la brosse abrasive n'est pas usée. Remplacez-la si nécessaire.
- Vérifiez que les orifices de ventilation du moteur ne sont pas obstrués ou encrassés. Si nécessaire, dégagez, soufflez à l'air comprimé et nettoyez avec un chiffon humide.
- Vérifiez que l'orifice de sortie du raccord d'aspiration des déblais n'est pas obstrué. Si nécessaire, nettoyez, par exemple à l'air comprimé.
- Vérifiez l'état du capot de la brosse, la fixation de la brosse et la fixation de la poignée auxiliaire. Si nécessaire, resserrez les vis.

Après chaque utilisation
- Débranchez l'appareil de la source d'alimentation afin d'éviter toute mise en marche accidentelle par des personnes non autorisées ou lors du transport. Conservez l'appareil débranché de la source d'alimentation.

Remplacement des balais en électro-graphite
Pour remplacer les balais, dévissez les bouchons des porte-balais. Retirez les balais usés, puis installez les neufs. Remplacez toujours les balais électro-graphite par paires.

Stockage et transport
Lorsque l'appareil n'est pas utilisé, il doit être rangé hors de portée des enfants, dans un endroit sec et aéré, débranché de la source d'alimentation. L'appareil ainsi que les autres éléments de composition doivent, dans la mesure du possible, être transportés dans leur emballage d'origine, de manière à les protéger contre les conditions environnementales défavorables telles que: l'humidité, les précipitations atmosphériques, les températures élevées (supérieures à 40 °C), toute pression susceptible de provoquer des dommages mécaniques, ainsi que tout autre facteur pouvant avoir un impact négatif sur l'emballage ou son contenu.

11. Pièces de rechange et accessoires

Accessoires disponibles à la vente:
Pour acheter des pièces détachées et des accessoires, veuillez contacter le service Dedra Exim. Les coordonnées se trouvent à la première page du mode d'emploi.
Lors de la commande de pièces de rechange, veuillez indiquer le numéro de lot figurant sur la plaque signalétique ainsi que le numéro de la pièce correspondant au schéma d'assemblage.
Pendant la période de garantie, les réparations sont effectuées selon les conditions indiquées dans la carte de garantie. Veuillez remettre le produit faisant l'objet de la réclamation pour réparation au lieu d'achat (le vendeur est tenu d'accepter ce produit), l'envoyer au service central Dedra Exim ou au service le plus proche de votre lieu de résidence (liste des services disponible sur le site www.dedra.pl). Veuillez joindre la carte de garantie dûment remplie. Après la période de garantie, les réparations sont effectuées par le service central. Le produit endommagé doit être envoyé au service (les frais d'expédition sont à la charge de l'utilisateur).

12. Dépannage autonome

ATTENTION Avant de procéder à toute réparation par soi-même, débranchez l'appareil de la source d'alimentation.

Problème	Cause	Solution
L'appareil ne fonctionne pas	Absence de tension	Vérifiez la tension à la prise. Vérifiez les fusibles.
	Fiche mal branchée	Vérifiez la fiche, branchez-la correctement.
	Interrupteur endommagé	Confiez l'appareil au service après-vente.
	Balais en électro-graphite usés	Remplacez les balais (voir chapitre 10).
Le moteur surchauffe	Les orifices de ventilation obstrués	Nettoyez les orifices de ventilation.
	Pression excessive sur la pièce à usiner	Adaptez la pression au matériau et à la puissance de l'appareil.
Faible efficacité de travail	Brosse abrasive usée	Remplacez par une neuve.

13. Composition de l'appareil

1. Machine à satiner – 1 pièce, poignée auxiliaire avec jeu de vis – 1 pièce, cale 6 x 86,5 – 2 pièces, raccord pour l'évacuation des déblais – 1 pièce, brosse en nylon – 1 pièce, brosse métallique – 1 pièce.

14. Information pour les utilisateurs concernant l'élimination des appareils électriques et électroniques (concerne les ménages)

Le symbole représenté sur les produits ou leur documentation jointe indique que les appareils électriques ou électroniques hors d'usage ne doivent pas être jetés avec les ordures ménagères. La procédure correcte en cas de nécessité d'élimination, de réutilisation ou de récupération des composants consiste à remettre l'appareil à un point de collecte spécialisé, où il sera accepté gratuitement. Les informations sur l'emplacement des points de collecte des équipements usagés sont fournies par les autorités locales, par exemple sur leurs sites web.

Une élimination correcte de l'appareil permet de préserver des ressources précieuses et d'éviter les effets négatifs sur la santé et l'environnement résultant de la possible présence dans l'équipement de substances, de mélanges et de composants dangereux.
Une élimination incorrecte des déchets est passible de sanctions prévues par les réglementations locales en vigueur.
Utilisateurs dans les pays de l'Union européenne : En cas de nécessité de se débarrasser d'appareils électriques ou électroniques, veuillez contacter le point de vente ou le fournisseur le plus proche, qui vous fourniront des informations supplémentaires.
Élimination des déchets dans les pays hors de l'Union européenne : Ce symbole ne concerne que les pays de l'Union européenne. En cas de besoin de se débarrasser de ce produit, veuillez contacter les autorités locales ou votre revendeur pour obtenir des informations sur la procédure correcte à suivre.

Carte de garantie

……..
(nom du produit)

Numéro de catalogue : ……. Numéro de lot : .....

(ci-après dénommé le Produit)

Date d'achat du Produit : .....

Cachet du vendeur

Date et signature du vendeur : .....

Déclaration de l'Utilisateur :

Je confirme avoir été informé des conditions de garantie ainsi que des conséquences du non-respect des directives contenues dans le mode d'emploi et la carte de garantie. Les conditions de la présente garantie me sont connues, ce que je confirme par ma signature :

....

Date et lieu Signature de l'Utilisateur

I. Responsabilité pour le Produit

1. Le garant est Dedra Exim Sp. z o.o., dont le siège social est à Pruszków, adresse : ul. 3 Maja 8, 05-800 Pruszków, Pologne, KRS 0000062517, Tribunal de district de la ville de Varsovie à Varsovie, XIVe division commerciale du Registre national des tribunaux, NIP 527-020-49-33, capital social : 100 980,00 PLN.
2. Conformément aux conditions spécifiées dans la présente carte de garantie, le Garant accorde une garantie sur le Produit provenant de la distribution du Garant.
3. La responsabilité au titre de la garantie ne couvre que les défauts résultant de causes inhérentes au Produit au moment de sa livraison à l'Utilisateur.
4. Au titre de la garantie, l'Utilisateur a droit à la réparation gratuite du Produit, à condition que le défaut soit apparu pendant la période de garantie. Le mode de réparation du Produit (méthode d'exécution de la réparation) dépend de la décision du Garant. Si le Garant constate l'impossibilité de réparer, il se réserve le droit de remplacer l'élément défectueux ou l'ensemble du Produit par un produit exempt de défaut, de réduire le prix du Produit ou de résilier le contrat.
5. En ce qui concerne l'Utilisateur qui n'est pas un consommateur au sens de la loi du 23 avril 1964, Code civil, la responsabilité du Garant en matière de dommages résultant de la présente garantie et/ou en relation avec sa conclusion et son exécution, quel que soit le fondement juridique, est limitée au maximum à la valeur du Produit défectueux.

II. Période de garantie

Éléments du Produit	Durée de la protection de garantie
DED7933	36 mois à compter de la date d'achat du produit indiquée sur la présente carte de garantie.
brosse en nylon – 1 pièce, brosse métallique – 1 pièce.	Non couvert par la garantie

III. Conditions d'application de la garantie

1. Présentation par l'Utilisateur de la carte de garantie du Produit dûment remplie et justification par l'Utilisateur des circonstances d'achat du Produit, par exemple en présentant un ticket de caisse, une facture, etc. Afin de faciliter le traitement de la réclamation, il est recommandé à l'Utilisateur de joindre au Produit réclamé tous les éléments spécifiés dans la rubrique « Composition de l'appareil » contenue dans le mode d'emploi.
2. Respect par l'Utilisateur des recommandations contenues dans le mode d'emploi et la carte de garantie.
3. La garantie ne couvre que le territoire de la République de Pologne et de l'UE.
4. La garantie ne couvre pas les défauts du Produit résultant notamment de :
a. Non-respect par l'Utilisateur des conditions spécifiées dans le mode d'emploi, notamment en matière d'utilisation, d'entretien et de nettoyage corrects ;
b. Utilisation par l'Utilisateur de produits de nettoyage ou d'entretien non conformes au mode d'emploi ;
c. Stockage et transport inappropriés du Produit par l'Utilisateur ;
d. Modifications et/ou transformations non autorisées du Produit par l'Utilisateur, qui n'ont pas été convenues avec le Garant ;
e. Utilisation par l'Utilisateur dans le Produit de consommables non conformes au mode d'emploi.
5. L'Utilisateur qui n'est pas un consommateur au sens de la loi du 23 avril 1964, Code civil, perd la garantie sur le Produit dans lequel :
- les numéros de série, les indications de date et les plaques signalétiques ont été supprimés, modifiés ou endommagés par l'Utilisateur ;
- les scellés ont été endommagés par l'Utilisateur ou portent des traces de manipulation de l'Utilisateur.
6. Attention ! Les opérations liées à l'entretien quotidien du Produit, résultant notamment du mode d'emploi, sont effectuées par l'Utilisateur à ses propres frais.

IV. Procédure de réclamation

1. En cas de constatation d'un fonctionnement incorrect du Produit, avant de soumettre une réclamation, il convient de s'assurer que toutes les opérations spécifiées notamment dans le mode d'emploi ont été effectuées correctement.
2. Il est recommandé de soumettre la réclamation immédiatement, de préférence dans les 7 jours suivant la date de constatation du défaut du Produit. L'Utilisateur qui n'est pas un consommateur au sens de la loi du 23 avril 1964, Code civil, perd ses droits découlant de la présente garantie en cas de non-soumission de la réclamation dans un délai de 7 jours.
3. La réclamation peut être soumise notamment au point d'achat du Produit, au service de garantie ou par écrit à l'adresse suivante : Dedra Exim Sp. z o.o., ul. 3 Maja 8, 05-800 Pruszków, Pologne.
4. L'Utilisateur peut soumettre une réclamation en utilisant le formulaire disponible sur le site web www.dedra.pl (« Formulaire de réclamation au titre de la garantie »).
5. Les adresses des services de garantie pour les différents pays sont disponibles sur le site www.dedra.pl. En l'absence de service de garantie pour un pays donné, il est recommandé d'adresser les réclamations au titre de la garantie à l'adresse suivante : Dedra Exim Sp. z o.o. ul. 3 Maja 8, 05-800 Pruszków (Pologne).
6. A l'égard de la sécurité de l'Utilisateur, l'utilisation d'un Produit défectueux est interdite.
7. Attention ! L'utilisation d'un Produit défectueux est dangereuse pour la santé et la vie de l'Utilisateur.
8. L'exécution des obligations découlant de la garantie aura lieu dans un délai de 14 jours ouvrables à compter de la date de livraison du Produit réclamé par l'Utilisateur.
9. Avant de livrer le Produit défectueux pour réclamation, il est recommandé de le nettoyer. Il est recommandé de protéger soigneusement le Produit réclamé contre les dommages pendant le transport (il est recommandé de livrer le Produit réclamé dans son emballage d'origine).
10. La période de garantie est prolongée de la durée pendant laquelle l'Utilisateur n'a pas pu utiliser le Produit en raison d'un défaut couvert par la garantie.

La garantie n'exclut, ne limite ni ne suspend les droits de l'Utilisateur découlant des dispositions relatives à la garantie légale contre les défauts de la chose vendue.

Conformément à l'article 13, paragraphes 1 et 2, du règlement (UE) 2016/679 du Parlement européen et du Conseil du 27 avril 2016 relatif à la protection des personnes physiques à l'égard du traitement des données à caractère personnel et à la libre circulation de ces données, et abrogeant la directive 95/46/CE (ci-après « RGPD »), nous vous informons de ce qui suit :

1. Le responsable du traitement de vos données personnelles fournies dans le formulaire est DEDRA-EXIM sp. z o.o., dont le siège social est situé à Pruszków, ul. 3 Maja 8, 05-800 Pruszków, Pologne (ci-après le « Responsable du traitement »).

2. Vos données seront traitées exclusivement aux fins de la procédure de garantie de l'appareil conformément à l'article 6, paragraphe 1, point b), du règlement général sur la protection des données (ci-après « RGPD »). La fourniture des données est volontaire, mais nécessaire au déroulement de la procédure de garantie.

3. Vos données seront traitées pendant la durée d'examen et de traitement de la procédure de garantie, ainsi qu'à des fins d'archivage en cas de nécessité de défense contre d'éventuelles réclamations à l'encontre du Responsable du traitement, et ce, pas plus longtemps que le délai de prescription de ces réclamations.
4. Vos données pourront être divulguées exclusivement aux sous-traitants traitant les données pour le compte du responsable du traitement sur la base d'un contrat écrit de sous-traitance de données à caractère personnel, fournissant notamment des services de maintenance technique, d'hébergement ou de gestion de site web, de support informatique ou de transport. Les fournisseurs du Responsable du traitement sont tenus d'assurer la sécurité des données et de respecter les exigences de la législation applicable en matière de protection des données à caractère personnel, et ne peuvent pas utiliser les données à caractère personnel qui leur sont confiées à d'autres fins que celles spécifiées dans le contrat conclu avec le Responsable du traitement.
5. Vos données ne feront pas l'objet d'une prise de décision automatisée, y compris le profilage, et ne seront pas transférées vers un pays tiers ou une organisation internationale.
6. Vous disposez d'un droit d'accès à vos données, ainsi que d'un droit de rectification, d'effacement, de limitation du traitement, d'un droit à la portabilité des données et d'un droit d'opposition, à tout moment.
7. Pour toute question relative au traitement de vos données personnelles par le Responsable du traitement, vous pouvez le contacter à l'adresse e-mail suivante : daneosobowe@dedra.pl ;
8. Vous avez le droit d'introduire une réclamation auprès de l'autorité de contrôle compétente en matière de protection des données à caractère personnel;

Dedra Exim Sp. z o.o.
ul. 3 Maja 8, 05-800 Pruszków
Tel. +48 22 73 83 777, fax +48 22 73 83 779
www.dedra.pl, serwis@dedra.pl

Adnotacje o dokonanych naprawach / Záznamy o provedených opravách / Záznamy o vykonaných opravách / Pastabos apie atliktą remontą / Piezīmes par veikto remontu / Feljegyzések az elvégzett javításokról / Mențiuni cu privire la reparațiile efectuate / Opombe o opravljenih popravilih / Bilješke o izvršenim popravcima / Отбелязване на извършените ремонти / Відмітка про проведені ремонти / Annotations of repairs made / Informationen zu den durchgeführten Reparaturen / Annotations sur les réparations effectuées

Data zgłoszenia do naprawy / Datum nahlášení k opravě / Dátum odovzdania do opravy / Atidavimo remontui data / Produkta nodošanas remontā datums / A javításra történő bejelentés dátuma / Data predării la reparație / Datum prijave za popravilo / Datum zahtjeva za popravak / Дата на заявката за ремонт / Дата подання заявки на ремонт / Date of request for repair / Datum der Anmeldung zur Reparatur / Date de la demande de réparation	Data wykonania naprawy / Datum provedení opravy / Dátum vykonania opravy / Remonto data / Remonta datums / A javítás dátuma / Data efectuării reparației / Datum izvršitve popravila / Datum popravka / Дата на ремонта / Дата ремонту / Date of repair / Datum der Ausführung der Reparatur / Date de réparation	Zakres naprawy, opis czynności naprawczych / Rozsah opravy, popis úkonů / Rozsah opravy, opis vykonaných opravných činností / Remonto apimtis, remonto darbų aprašymas / Remonta apjoms, remontdarbu apraksts / A javítás tartalma, a javítási műveletek leírása / Domeniul de reparație, descrierea operațiilor de reparație / Obseg popravila, opis izvršenih opravil v okviru popravila / Opseg popravka, opis popravka / Обхват на ремонта, описание на ремонтните дейности / Обсяг ремонту, опис ремонтних робіт / Scope of repair, description of repair activities / Umfang der Reparatur , Beschreibung der Tätigkeiten / Étendue de la réparation, description des opérations de réparation	Podpis wykonującego naprawę / Podpis opraváře / Podpis osoby vykonávajúcej opravu / Remontą atliekančio asmens parašas / Remonta veicēja paraksts / A javítást végző aláírása / Semnătura persoanei care a efectuat reparația / Podpis osebe, ki je izvršila popravilo / Potpis osobe koja izvodi popravak / Подпис на ремонтиращия / Підпис ремонтника / Signature of the repairer / Unterschrift der die Reparatur ausführenden Person / Signature de la personne ayant effectué la réparation