KARTA KATALOGOWA
Wyłącznik hermetyczny BETA

INSTALUJ Z NAJLEPSZYMI
www.pawbol.pl

Typ	Nr kat.	Kolor	Stopień ochrony	Wymiary [mm] A/B/C	Napięcie	Prąd	Opakowanie zbiorcze szt.	Uwagi
jedno-biegunowy	D.3110W	biały	IP44	75/65/48	250V	~10A	12/1	można stosować do świetlówek
	D.3210W	brązowy						
schodowy	D.3110WS	biały						
	D.3210WS	brązowy						
krzyżowy	D.3110WK	biały						
	D.3210WK	brązowy						
chwilowy - - dzwonek	D.3110WD	biały						
	D.3210WD	brązowy						

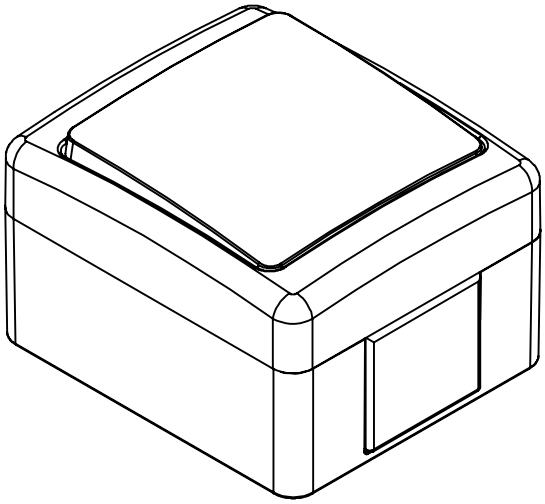

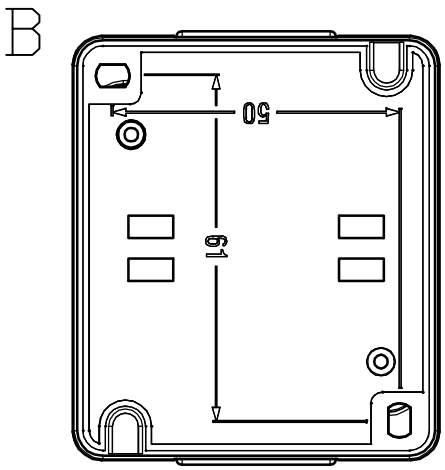

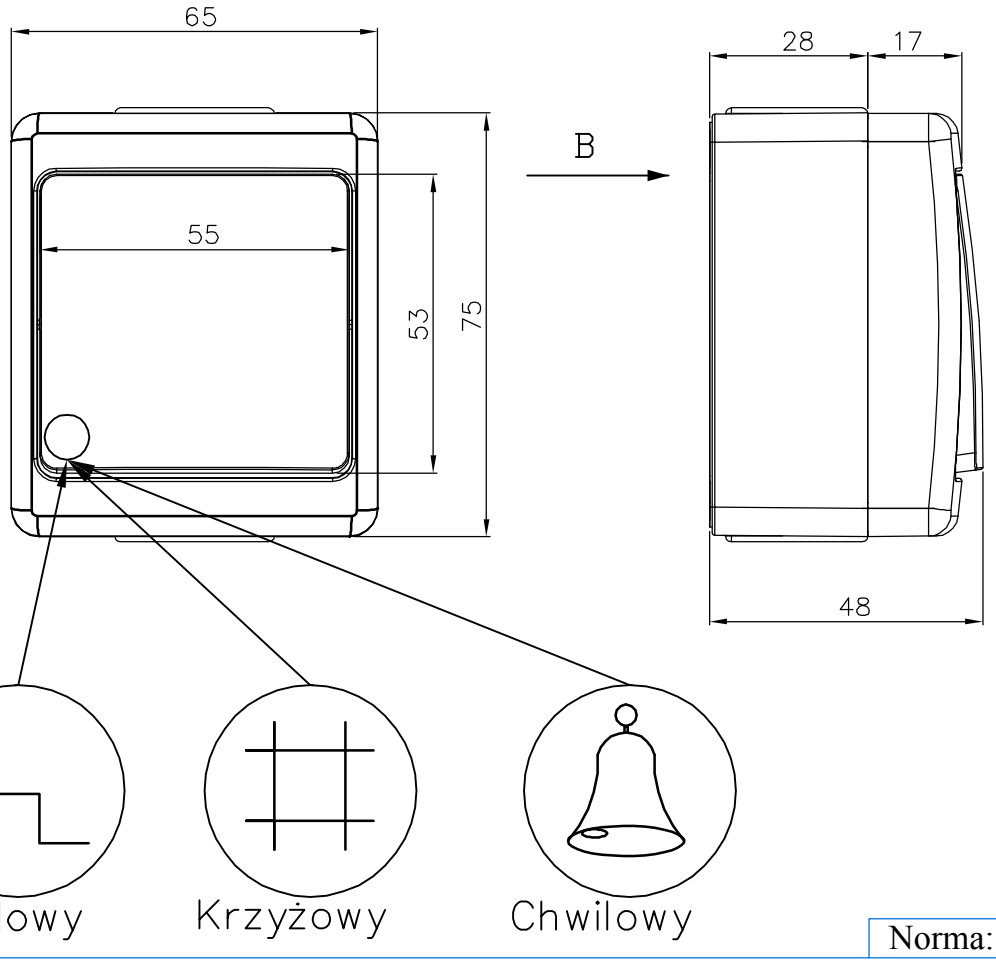

Norma: PN-EN 60669-1