KARTA KATALOGOWA
Wyłącznik hermetyczny BETA

INSTALUJ Z NAJLEPSZYMI
www.pawbol.pl

Typ	Nr kat.	Kolor	Stopień ochrony	Wymiary [mm] A/B/C	Napięcie	Prąd	Opakowanie zbiorcze szt.	Uwagi
jedno-biegunowy	D.3610W	szary	IP44	75/65/48	250V	~10A	12/1	można stosować do świetlówek
schodowy	D.3610WS	szary						
krzyżowy	D.3610WK	szary						
chwilowy - - dzwonek	D.3610WD	szary						

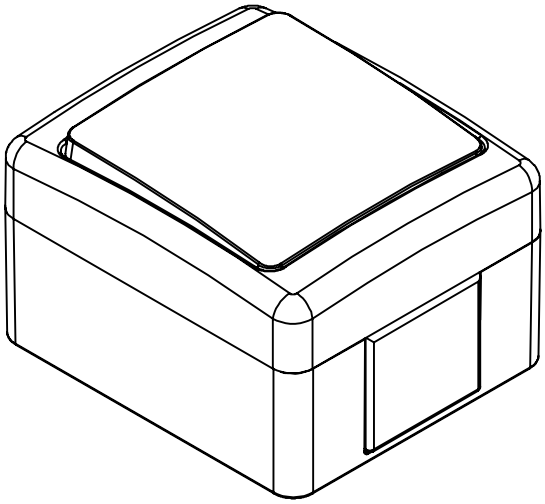

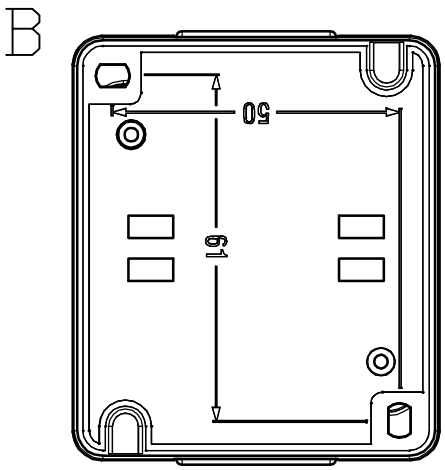

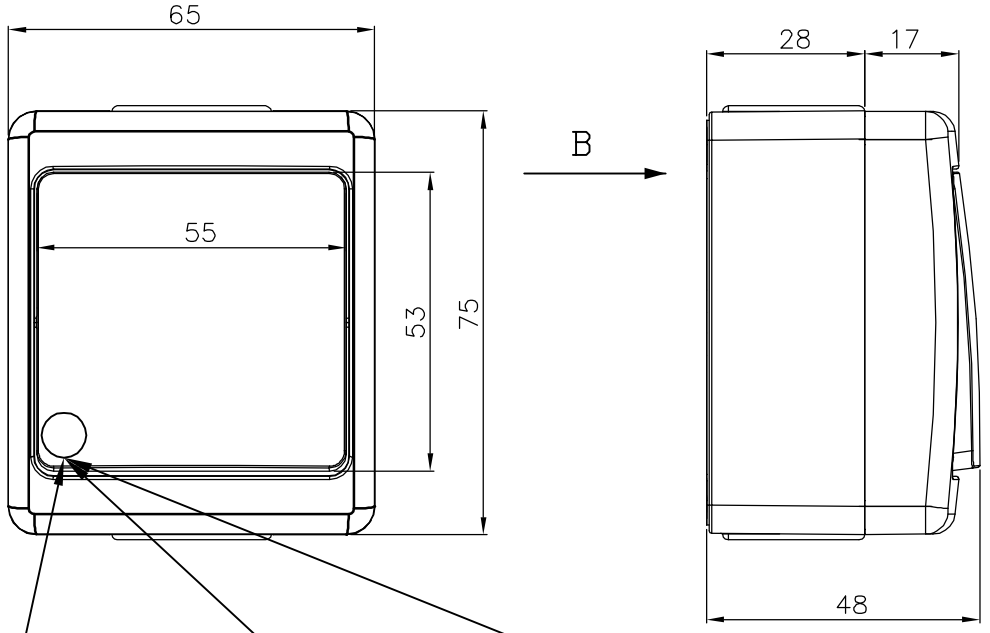

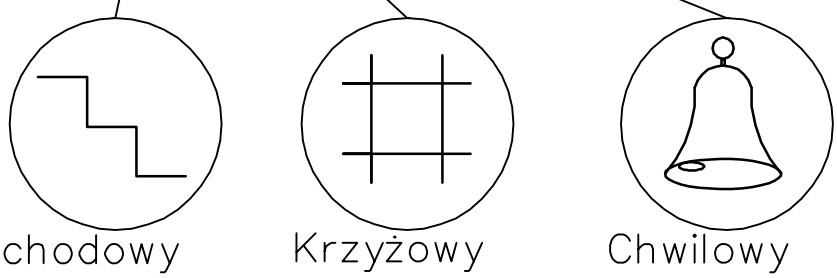

Norma: PN-EN 60669-1