KARTA KATALOGOWA
Wyłącznik hermetyczny BETA

INSTALUJ Z NAJLEPSZYMI
www.pawbol.pl

Typ	Nr kat.	Kolor	Stopień ochrony	Wymiary [mm] A/B/C	Napięcie	Prąd	Opakowanie zbiorcze szt.	Uwagi
świecznikowy	D.3710W2C	czarny	IP44	75/65/48	250V	~10A	12/1	można stosować do świetlówek

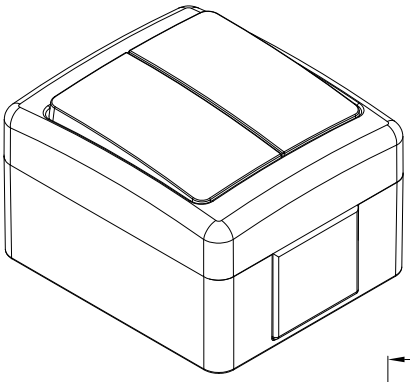

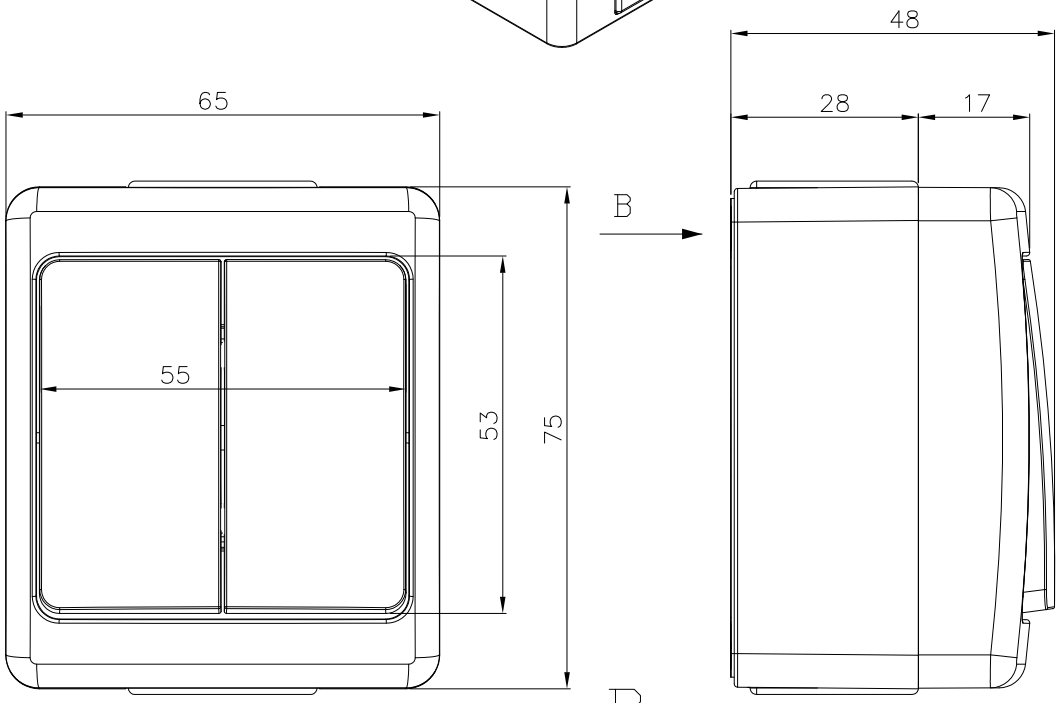

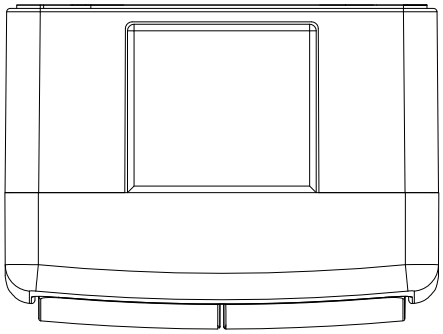

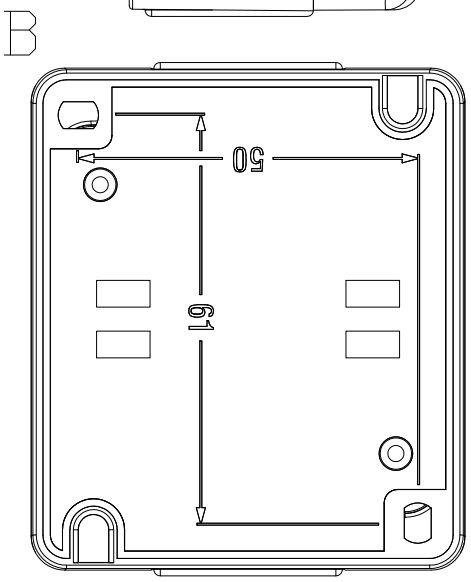

Norma: PN-EN 60669-1