KARTA KATALOGOWA
Wyłącznik i gniazdo hermetyczne BETA

PAWBOL

INSTALUJ Z NAJLEPSZYMI
www.pawbol.pl

Typ	Nr kat.	Stopień ochrony	Kolor	Kolor klapki	Napięcie	Prąd	Opakowanie zbiorcze szt.	Wymiary w mm A/B/C	Uwagi
wyłącznik pojedynczy świecznikowy gniazdo 2P+Z	D.3112GW2	IP44	biały	dymna	250V	gniazdo: ~16A wyłącznik: ~10A	6/1	75/130/48	można stosować do świetlówek
	D.3112BGW2			biała					
	D.3112NGW2			niebieska					
	D.3212GW2		brązowy	dymna					
	D.3212BRGW2			brązowa					

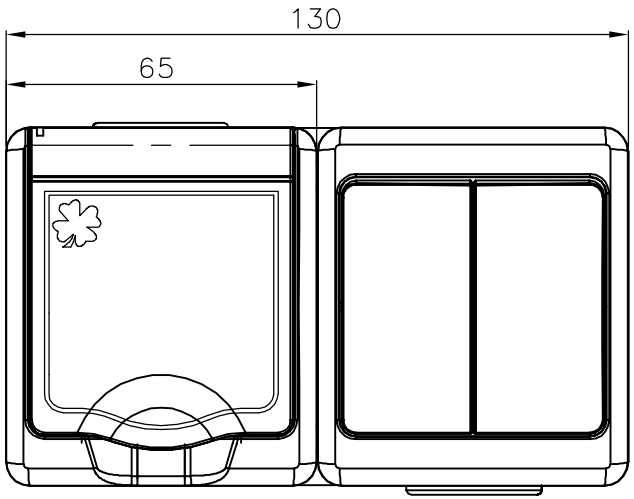

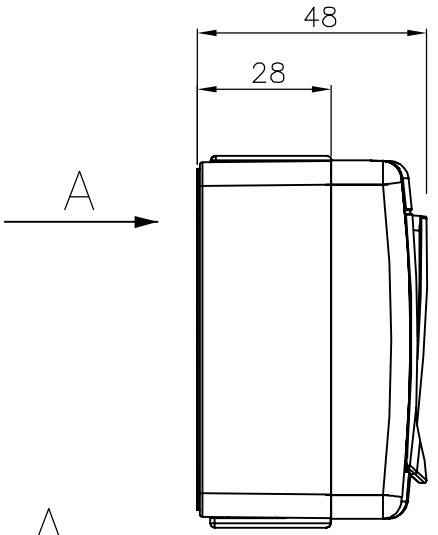

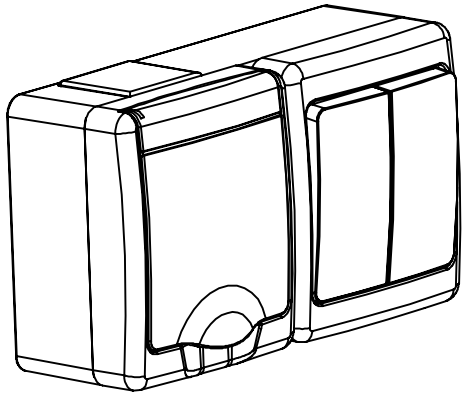

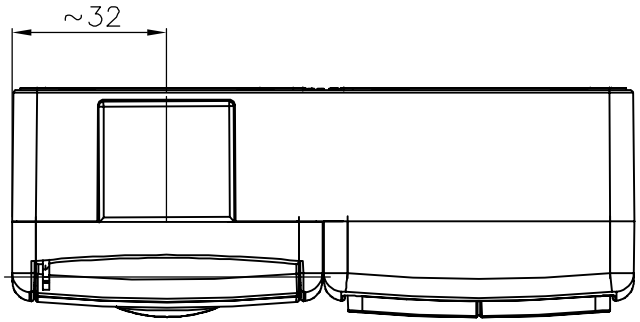

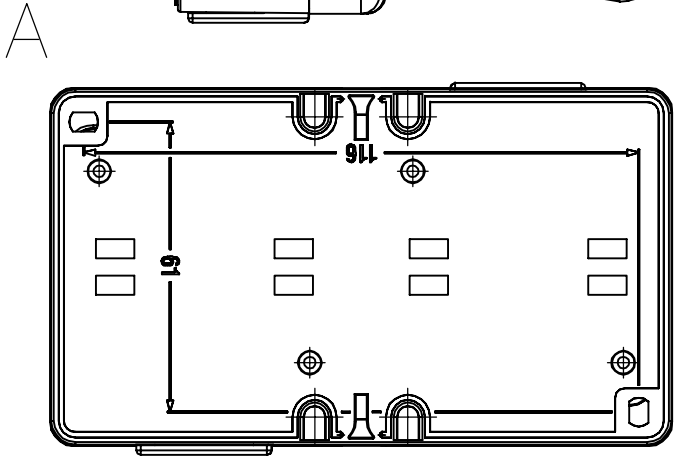

Norma: PN-IEC 60884-1
PN-EN 60669-1