Arkusz danych produktu

Specyfikacje



Modicon TM3, moduł wejść cyfrowych, 16 wejść, 24 VDC, złącze HE 10

TM3DI16K

Parametry podstawowe

Gama produktów	Modicon TM3
Typ produktu lub komponentu	Moduł wejścia dyskretnego
Zgodność gamy	Modicon M241 Modicon M251 Modicon M221 Modicon M262
Zastosowanie urządzenia	Zastosowania przemysłowe
liczba wejść dyskretnych	16
napięcie wejścia dyskretnego	24 V prąd stały (DC)
logika wejścia dyskretnego	Sink lub Source (dodatnie/ujemne)

Parametry uzupełniające

Discrete input compatibility	16 conforming to IEC 61131-2 Typ 3
prąd wejścia dyskretnego	5 mA
stan napiecia 1 zagwarantowany	: 15...28.8 V DC
stan napięcia 0 zagwarantowany	0...5 V prąd stały (DC)
zagwarantowany stan prądowy 1	>= 2.5 mA
zagwarantowany stan prądowy 0	<= 1 mA
impedancja wejściowa	4.4 kΩ
Response time on input	4 ms (maximum (turn on)) 4 ms (maximum (turn off))
bezpieczeństwo niezawodności danych	MTBF = 250 years 40 °C
zasilanie czujnika	19,2…28,8 V
rodzaj zasilacza	Electronic powered by internal bus
typowe zużycie prądu	34 mA w 5 V DC 5 mA
Przyłącza elektryczne	złącze HE-10 dla wejść
Maksymalna odległość między urządzeniami	Przewód nieekranowany: <50 m dla wejścia regularnego
izolacja między kanałami i magistralą	500 V AC
sygnalizacja lokalna	1 LED na kanał (zielony) for status wejścia
kolor obudowy	Szary
pomoc do montażu	Cylinder typu TH35-15 szyna zgodnie z IEC 60715 Cylinder typu TH35-7.5 szyna zgodnie z IEC 60715 płyta lub panel z zestawem mocującym
wysokość	90 mm

Wyłączenie odpowiedzialności: Niniejsza dokumentacja nie pełni funkcji zastępczej i nie powinna być wykorzystywana do określenia niezawodności lub przydatności opisanych w niej produktów do konkretnych zastosowań użytkownika

Szerokość	21,4 mm
głębokość	81,3 mm
Masa produktu	0,65 kg

Środowisko pracy

Stopień ochrony IP	IP20
Pokrycie ochronne	Nie ma
Oznakowanie	CE
certyfikacja produktu	CE CULus UKCA RCM EAC CULus HazLoc
Normy	IEC 61131-2
temperatura otoczenia dla pracy	-10…35 °C (instalacja pionowa) -10…55 °C (instalacja pozioma)
Temepratura otoczenia dla przechowywania	-25…70 °C
wilgotność względna	10…95 % bez kondensacji podczas pracy 10…95 % bez kondensacji podczas przechowywania
wysokość pracy (w metrach nad poziomem morza)	0...2000 m
Stopień zanieczyszczenia	2
Odporność na wibracje	3.5 mm (f = 5…8,4 Hz) na szynie DIN 3 gn (f = 8,4…150 Hz) na szynie DIN 3.5 mm (f = 5…8,4 Hz) podczas montażu panela 3 gn (f = 8,4…150 Hz) podczas montażu panela
Odporność na wstrząsy	15 gn dla 11 ms

Jednostka opakowania

Jednostka miary opakowania 1	PCE
Ilość jednostek w opakowaniu 1	1
Wysokość opakowania 1	7,5 cm
Szerokość opakowania 1	12,5 cm
Długość opakowania 1	10,5 cm
Waga opakowania 1	179,0 g
Jednostka miary opakowania 2	S04
Ilość jednostek w opakowaniu 2	42
Wysokość opakowania 2	30 cm
Szerokość opakowania 2	40 cm
Długość opakowania 2	60 cm
Waga opakowania 2	8,326 kg
Jednostka miary opakowania 3	P12
Ilość jednostek w opakowaniu 3	504
Wysokość opakowania 3	105 cm
Szerokość opakowania 3	120 cm
Długość opakowania 3	80 cm

Waga opakowania 3	106 kg

Warunki gwarancji

Gwarancja (w miesiącach)	18

Environmental Data

Firma Schneider Electric dąży do osiągnięcia statusu zerowej emisji netto do 2050 r. dzięki partnerstwom w łańcuchu dostaw, materiałom o mniejszym wpływie na środowisko i gospodarce obiegu zamkniętego za pośrednictwem naszej trwającej kampanii "Use Better, Use Longer, Use Again" w celu wydłużenia żywotności produktów i możliwości recyklingu.

Environmental Data - objaśnienie >

Jak oceniamy zrównoważony rozwój produktów >

Wpływ na środowisko

Całkowity ślad węglowy w całym cyklu życia	**44 kg CO2 eq.**
Ślad węglowy fazy produkcji [A1–A3]	**36 kg CO2 eq.**
Ślad węglowy fazy dystrybucji [A4]	**0.1 kg CO2 eq.**
Ślad węglowy fazy instalacji [A5]	**0 kg CO2 eq.**
Ślad węglowy fazy użytkowania [B2, B3, B4, B6]	**6 kg CO2 eq.**
Ślad węglowy fazy końca życia [C1–C4]	**1 kg CO2 eq.**
Ujawnienie informacji o wpływie na środowisko	**Środowiskowy profil produktu**

Use Better

Materiały i opakowania

Opakowanie wykonane z kartonu pochodzącego z recyklingu	**Tak**
Opakowanie bez tworzywa sztucznego	**Tak**
Dyrektywa RoHS UE	**Zgodny**
Rozporządzenie REACh	**Referencja zawiera SVHC powyżej wartości progowej**
Bez PCV	**Tak**

Use Longer

Wydłużenie żywotności

Naprawa	**Nie**

Use Again

Przepakowanie i regeneracja

Potencjał recyklingu, w %	**3**
Kulistość – profil	**Informacja o żywotności**
Odbiór	**Tak**
Etykieta WEEE	**Produkt należy zutylizować zgodnie z obowiązującymi na terenie Unii Europejskiej przepisami dotyczącymi odpadów i nie może on zostać wyrzucony wraz ze zwykłymi odpadami.**

Dimensions Drawings

Dimensions

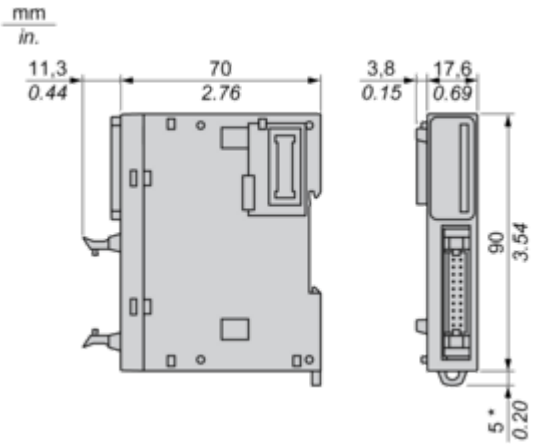

(*) 8.5 mm/0.33 in. when the clamp is pulled out.

Mounting and Clearance

Spacing Requirements

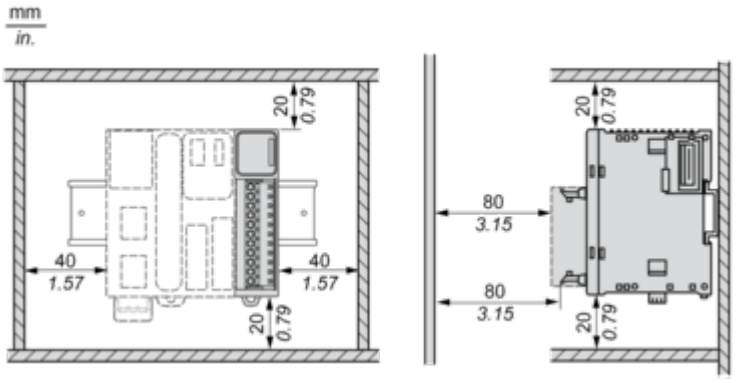

Mounting on a Rail

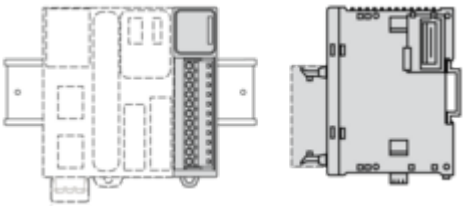

Incorrect Mounting

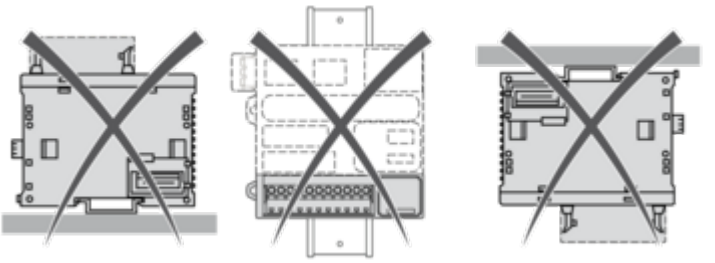

Mounting on a Panel Surface

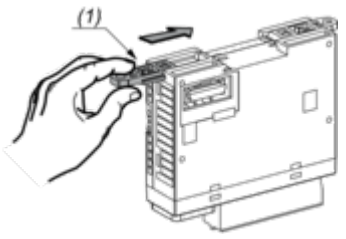

(1) Install a mounting strip

Mounting Hole Layout

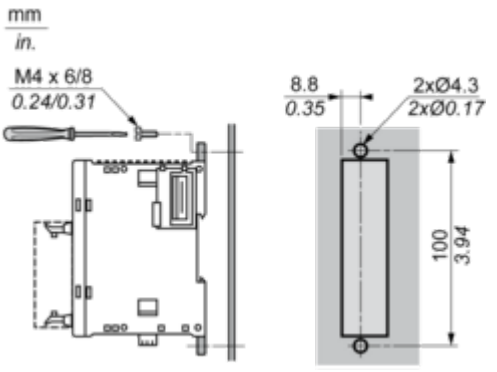

Connections and Schema

Digital Input Module (16-channel, 24 Vdc)

Wiring Diagrams

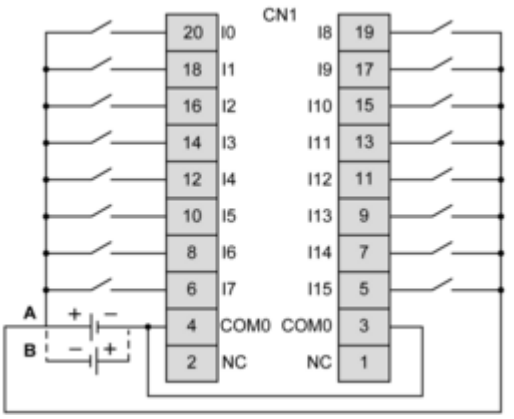

The COM0 terminals are connected internally
(A) Sink wiring (positive logic)
(B) Source wiring (negative logic)

Image of product / Alternate images

Alternative

