INSTRUKCJA MONTAŻU I KONSERWACJI PRZYCISKU PRZECIWPOŻAROWEGO WYŁĄCZNIKA PRĄDU PPWP

SPÓŁDZIELNIA INWALIDÓW
ELEKTROMET
58-200 Dzierżoniów
ul. Staszica 27
Tel. 74 832 53 31
74 832 53 32
www.elektromet.com

Napięcie znamionowe izolacji	U_i - 690 V
Prąd znamionowy ciągły	$I_u = I_{th}$ - 12 A
Napięcie znamionowe łączeniowe	U_e - 400 V ~
Częstotliwość znamionowa	50 Hz
Znamionowy prąd łączeniowy:	
	I_e AC-15 230V 10A
	I_e AC-22A 400V 12A
Przekroje przewodów przyłączeniowych	1÷2,5 mm^2
Stopień ochrony	IP 65

UWAGA! Montaż powinna wykonywać osoba posiadająca odpowiednie uprawnienia.
Montować na płaskiej pionowej ścianie.

INSTRUKCJA MONTAŻU PRZYCISKU PRZECIWPOŻAROWEGO WYŁĄCZNIKA PRĄDU

-Wyjąć wyrób z opakowania
-Zdjąć pokrywę poz.3 wypinając ją z zatrzasków przy użyciu płaskiego wkrętaka.
-Wykręcić cztery wkręty poz.4 zdjąć płytkę przednią poz.2 z podstawy poz.1.
-Wyciąć otwory pod dławiki w bocznych ścianach podstawy poz. 1 (w zależności od potrzeb)
-Przymocować podstawę poz.1 (lub puszkę poz.1 dla wersji podtynkowej)
do ściany dwoma wkrętami .
-Zamontować dławiki (wersja natynkowa) i podłączyć przewody do łącznika poz. 9 oraz listwy zaciskowej poz. 10 zgodnie z oznaczeniami (tylko 230V AC~ lub tylko 24V AC/DC-)
Do zacisków listwy zaciskowej czerwonej podłączyć przewody z sygnałem dozór, do zacisków listwy zaciskowej zielonej podłączyć przewody z sygnałem zadziałania przeciwpożarowego wyłącznika prądu.
-Diody LED poz. 8: Dioda czerwona – sygnalizuje stan dozoru, dioda zielona – sygnalizuje zadziałanie Przeciwpożarowego Wyłącznika Prądu
-Zamocować płytkę przednią poz.2 czterema wkrętami poz.4.
-Zdjąć szybkę poz.5 wykręcając cztery wkręty z podkładkami poz.6.- zwrócić uwagę na położenie czerwonej kropki
-Sprawdzić poprawność działania kilkakrotnie naciskając i zwalniając przycisk poz.7.
-Założyć szybkę czerwoną „kropką”do wnętrza wyrobu i zamocować ją czterema wkrętami.(czerwona „kropka” umieszczona w prawym górnym rogu szybki)
-Założyć pokrywę poz.3 zapinając ją na czterech zatrzaskach płytki przedniej poz.2.

GWARANCJA

Producent gwarantuje bezawaryjną pracę Przycisku Przeciwpożarowego Wyłącznika Prądu w okresie 5-ciu lat licząc od daty zakupu (data na fakturze lub paragonie) pod warunkiem przestrzegania instrukcji montażu i konserwacji

PRZEGLĄDY I KONSERWACJA

Aby zagwarantować prawidłowe działanie urządzenia należy zapewnić odpowiednie warunki jego pracy poprzez prawidłowy montaż urządzenia, prawidłowe wykonanie instalacji oraz przeprowadzanie regularnych przeglądów okresowych. Podczas przeglądów należy sprawdzić stan oraz czystość obudowy a także prawidłowe działanie urządzenia. Przegląd, konserwację oraz sprawdzanie prawidłowego działania urządzenia przeprowadzać co najmniej raz w roku kalendarzowym.

Krajowa Ocena techniczna CNBOP-PIB: CNBOP-PIB-KOT
Krajowy Certyfikat Stałości Właściwości Użytkowych Nr
Wyrób spełnia wymagania dyrektywy RoHS.
Wyrób spełnia wymagania dyrektywy niskonapięciowej 2006\95\WE.

PPWP TYP A

Po zbiciu szybki przycik zostaje samoczynnie zwolniony automatycznie nadając sygnał do elementu wykonawczego Przeciwpożarowego Wyłącznika Prądu

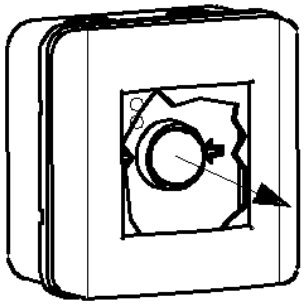

PPWP TYP B

Po zbiciu szybki należy wcisnąć przycisk w celu nadania sygnału do elementu wykonawczego Przeciwpożarowego Wyłącznika Prądu

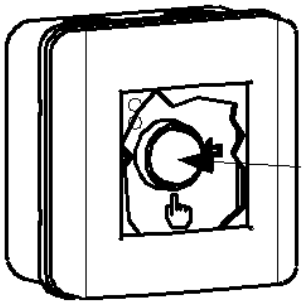

Wersja nadtynkowa dla typu A i B

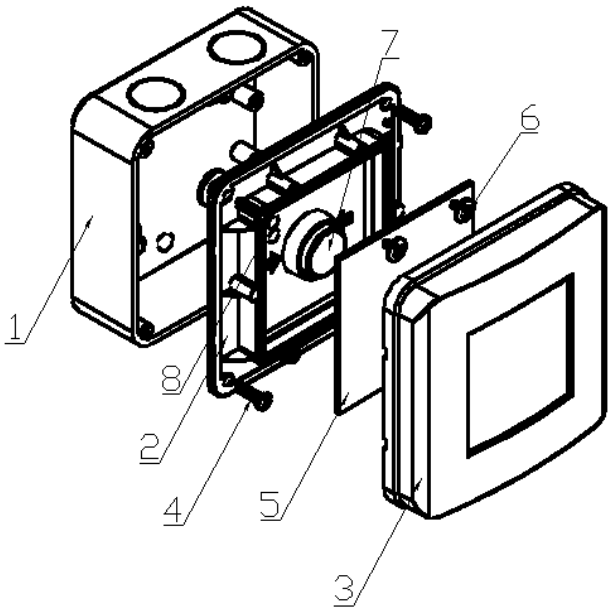

Wersja podtynkowa dla typu A i B

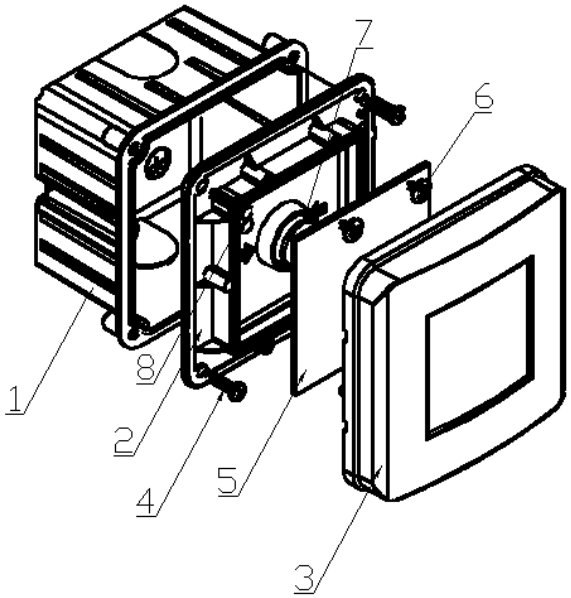

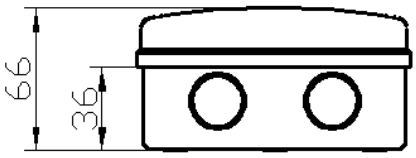

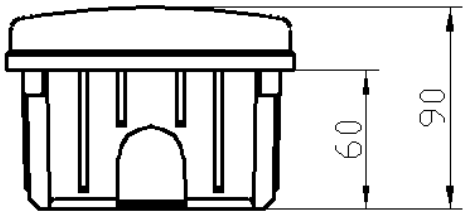

Spis elementów:

1. Podstawa
2. Płytka przednia
3. Pokrywa
4. Wkręty mocujące płytkę przednią
5. Szybka
6. Wkręty z podkładkami mocujące szybkę
7. Przycisk
8. Diody LED
9. Łącznik
10. Listwa zaciskowa

