Arkusz danych produktu

Specyfikacje



Gniazdo ładowania USB A+C 21W PD, Sedna Design & Elements, czarny antracyt

SDD114405

Parametry podstawowe

Gama produktów	Sedna Design & Elements
Typ produktu lub komponentu	Ładowarka USB
Odcień kolory	Antracytowy
połączenie typu zintegrowanego	1 port USB typ A 5 V prąd stały (DC), maksymalny prąd obiążenia: 3 A 1 USB type C 5...12 V prąd stały (DC), maksymalny prąd obiążenia: <= 3 A

Parametry uzupełniające

Zastosowanie urządzenia	Charger
sposób montaż urządzenia	Podtynkowy
prezentacja urządzenia	Mechanizm ze stałą ramą i płytą centralną
Wykończenie powierzchni	Lśniący
obróbka powierzchni	Bez malowania
prąd wyjściowy	3 A
sposób mocowania	Wkrętami
sposób pakowania	Box with eurohole
Ilość sztuk w zestawie	1
[Ue] znamionowe napięcie łączeniowe	220...240 V Prąd przemienny (AC) +/- 10 % w 50/60 Hz
Typ obciążenia	Power delivery
Power consumption in W	0,05 W
znamionowa moc wyjściowa	21 W
czas eksploatacji w godzinach	30000 godz.
materiał	ABS (akrylonitryl-butadien-styren): płyta środkowa PC (polycarbonate) GF10 FR: obudowanie PC (polycarbonate) GF10 FR: internal cover
Rodzaj zabezpieczenia	Zabezpieczenie przeciążeniowe i zwarciowe Zabezpieczenie przeciwprzepięciowe na wyjściu Zabezpieczenie przed wzrostem temperatury
liczba zacisków	2
przekrój przewodów przyłączeniowych	2 x 0.75...2 x 2.5 mm² dla Sztywny kabel (kable) 2 x 0.75...2 x 2.5 mm² dla Elastyczny kabel (kable) 2 x 0.75...2 x 2.5 mm² dla Linka kabel (kable)
długość izolacji zdejmowanej z kabla	8 mm

Wyłączenie odpowiedzialności: Niniejsza dokumentacja nie pełni funkcji zastępczej i nie powinna być wykorzystywana do określenia niezawodności lub przydatności opisanych w niej produktów do konkretnych zastosowań użytkownika

Zgodność produktu	Smartfon Mobile/tablet Tablet Power bank Aparat cyfrowy Mysz Apple HW Samsung
wysokość	73 mm
Szerokość	73 mm
głębokość	44 mm
Głębokość zagnieżdżenia	32 mm
Masa produktu	0,13 kg
Targeted channel	Professional Do it yourself
Efektywność	6,25 %
Znak jakości	CE
Type of USB power supply	USB type A + C
odcień koloru	Antracytowy
Przyłącza - zaciski	Zaciski śrubowe
znamionowa moc wyjściowa	15 W port USB typ A 5 V 3 A 18 W port USB typ A 9 V 2 A 18 W port USB typ A 12 V 1.5 A 15 W USB type C 5 V 3 A 21 W USB type C 9 V 2.3 A 21 W USB type C 12 V 1.75 A 17 W USB type A + C 5 V 3.4 A

Środowisko pracy

Temperatura otoczenia dla pracy urządzenia	0…40 °C
Temepratura otoczenia dla przechowywania	-5…50 °C
Normy	ETSI EN 301 489-4
Klasa ochronności	Klasa II
Stopień ochrony IK	IK02
Stopień ochrony IP	IP20

Jednostka opakowania

Jednostka miary opakowania 1	PCE
Ilość jednostek w opakowaniu 1	1
Wysokość opakowania 1	6,300 cm
Szerokość opakowania 1	8,400 cm
Długość opakowania 1	13,200 cm
Waga opakowania 1	120,000 g
Jednostka miary opakowania 2	CAR
Ilość jednostek w opakowaniu 2	36
Wysokość opakowania 2	20,000 cm
Szerokość opakowania 2	30,800 cm

Długość opakowania 2	40,900 cm
Waga opakowania 2	4,652 kg

Warunki gwarancji

Gwarancja (w miesiącach)	18

Environmental Data

Firma Schneider Electric dąży do osiągnięcia statusu zerowej emisji netto do 2050 r. dzięki partnerstwom w łańcuchu dostaw, materiałom o mniejszym wpływie na środowisko i gospodarce obiegu zamkniętego za pośrednictwem naszej trwającej kampanii "Use Better, Use Longer, Use Again" w celu wydłużenia żywotności produktów i możliwości recyklingu.

Environmental Data - objaśnienie >

Jak oceniamy zrównoważony rozwój produktów >

Wpływ na środowisko

Całkowity ślad węglowy w całym cyklu życia	**15 kg CO2 eq.**
Ślad węglowy fazy produkcji [A1–A3]	**1 kg CO2 eq.**
Ślad węglowy fazy dystrybucji [A4]	**0 kg CO2 eq.**
Ślad węglowy fazy instalacji [A5]	**0 kg CO2 eq.**
Ślad węglowy fazy użytkowania [B2, B3, B4, B6]	**13 kg CO2 eq.**
Ślad węglowy fazy końca życia [C1–C4]	**0.3 kg CO2 eq.**
Ujawnienie informacji o wpływie na środowisko	**Środowiskowy profil produktu**

Use Better

Materiały i opakowania

Średni procent zawartości tworzyw sztucznych pochodzących z recyklingu	**16 %**
Opakowanie wykonane z kartonu pochodzącego z recyklingu	**Nie**
Opakowanie bez tworzywa sztucznego	**Nie**
Numer SCIP	**751c35a0-13a5-47c8-b55f-a7498a39b73d**
Dyrektywa RoHS UE	**Zgodny z przepisami o wyłączeniu**
Rozporządzenie REACh	**Referencja zawiera SVHC powyżej wartości progowej**
Bez silikonu	**Nie**

Use Longer

Wydłużenie żywotności

Naprawa	**Nie**

Use Again

Przepakowanie i regeneracja

Potencjał recyklingu, w %	**0**
Kulistość – profil	**Informacja o żywotności**
Odbiór	**Tak**
Etykieta WEEE	**Produkt należy zutylizować zgodnie z obowiązującymi na terenie Unii Europejskiej przepisami dotyczącymi odpadów i nie może on zostać wyrzucony wraz ze zwykłymi odpadami.**

Technical Illustration

Dimensions

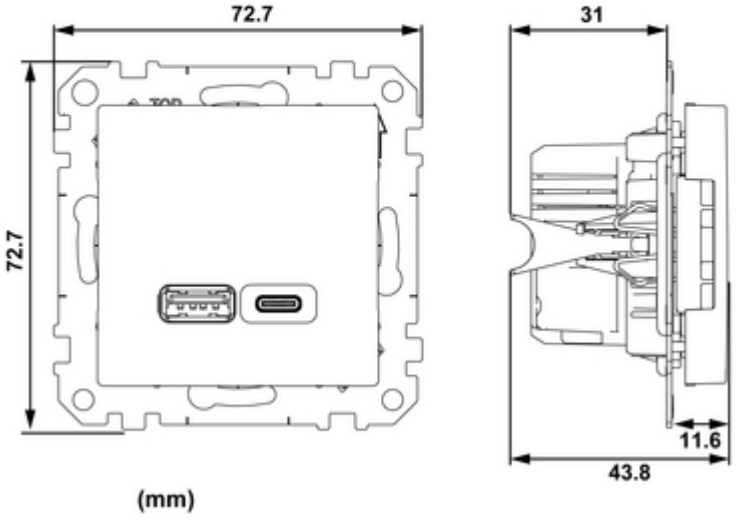

Technical Illustration

Wiring diagram

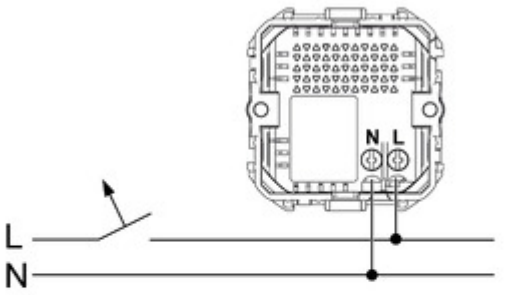

⚠ ⚠ DANGER

HAZARD OF ELECTRIC SHOCK, EXPLOSION, OR ARC FLASH

The product must be installed and connected by a qualified electrician.
A qualified electrician must demonstrate an in-depth knowledge of:

- Construction of electrical installations in buildings in accordance with IEC 60364
- Additional safety standards, local connection rules, and building regulations
- Standardized tools and measuring equipment

Failure to follow these instructions will result in death or serious injury.

Offer Marketing Illustration

Product benefits / Features

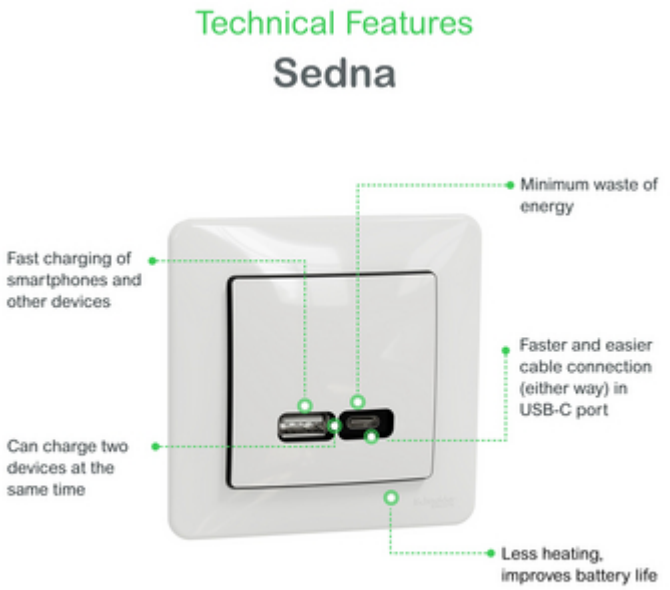

Image of product / Alternate images

Alternative





Arkusz danych produktu

SDD114405





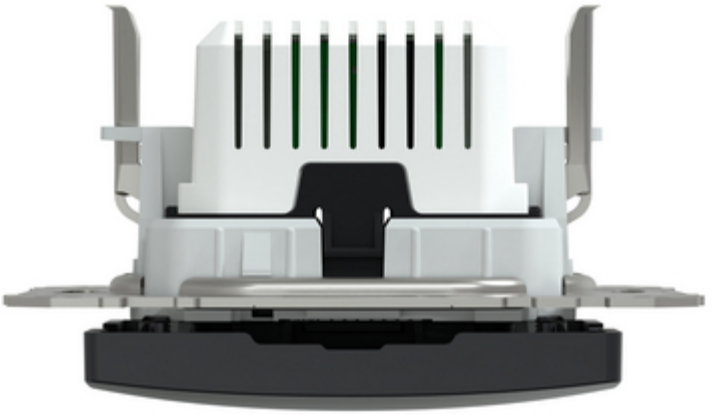






SDD1xx405x
USB Charger PKR80225
Input: Max. 0.5A
220~240V~ 50/60 Hz
Output:
C port: 5.0V⎓3.0A 15.0W
9.0V⎓2.33A 20.97W 12.0V⎓
1.75A 21.0W A port: 5.0V⎓
3.0A 15.0W 9.0V⎓2.0A 18.0W
12.0V⎓1.5A 18.0W
A+C Port: 5.0V⎓3.4A 17.0W
(2.4A Max for each port)
2339 Made in China
N
L

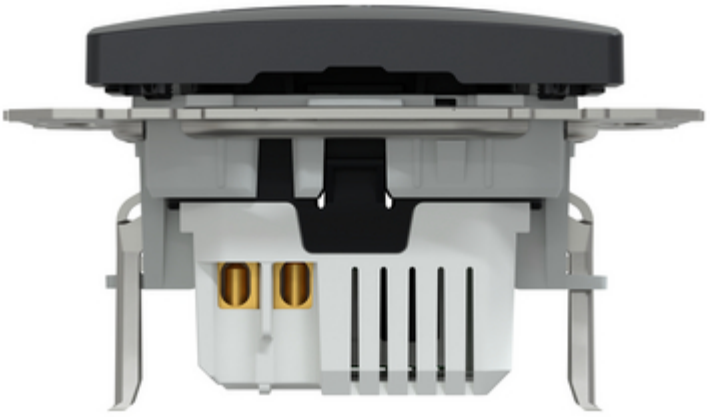

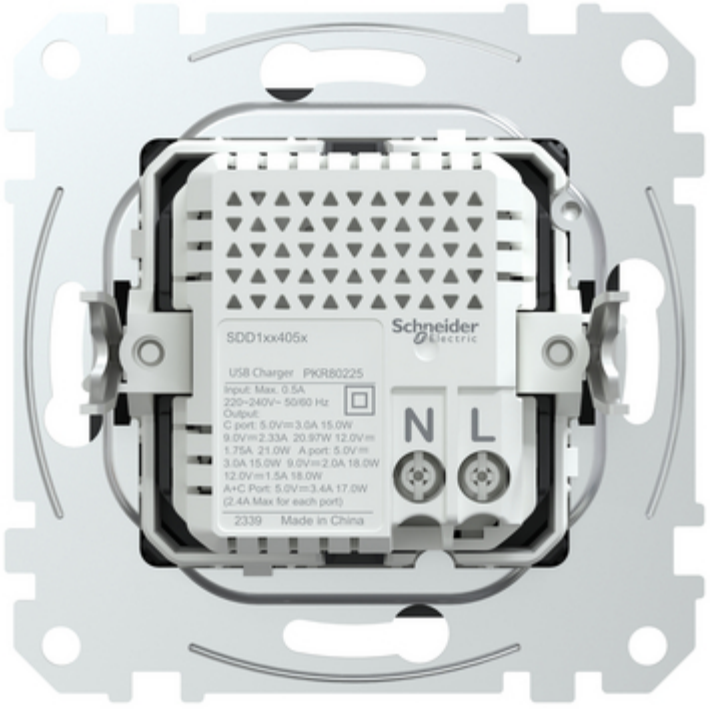
SDD1xx405x
Schneider Electric
USB Charger PKRB0225
Input: Max. 0.5A
220~240V~ 50/60 Hz
Output:
C port: 5.0V⎓3.0A 15.0W
9.0V⎓2.33A 20.97W 12.0V⎓
1.75A 21.0W A port: 5.0V⎓
3.0A 15.0W 9.0V⎓2.0A 18.0W
12.0V⎓1.5A 18.0W
A+C Port: 5.0V⎓3.4A 17.0W
(2.4A Max for each port)
2339 Made in China
N
L

