# Arkusz danych produktu

Specyfikacje




## Gniazdo komputerowe-TV (kat.6 UTP), Sedna Design & Elements, wenge

SDD181469T

Prośba o kontakt z COK 17 wrz 2024

Koniec serwisu: 31 sty 2025

Sprawdź dostępność

## Parametry podstawowe

| | |
|---|---|
| **Gama produktów** | Sedna |
| **Gama produktów** | Sedna Design & Elements |
| **Typ produktu lub komponentu** | TV + data socket |
| **sposób montaż urządzenia** | Podtynkowy |
| **sposób mocowania** | Śruby |
| **Odcień kolory** | Wood wenge |
| **odcień koloru** | Wood wenge |
| **obróbka powierzchni** | Decorative coating |
| **Materiał** | Tworzywo termoplastyczne ABS o zwiększonej odporności na promieniowanie UV |

## Parametry uzupełniające

| | |
|---|---|
| **prezentacja urządzenia** | Mechanizm z ramką montażową |
| **Number of terminals (Socket-Outlet)** | 2 |
| **Cable shielding type (RJ45)** | UTP |
| **TV socket type (TV)** | Męski indywidualny |
| **TV connector (TV)** | Coaxial |
| **Path attenuation (TV)** | 4 dB TV sygnał5…2200 MHz |
| **przyłącza - zaciski** | IDC |
| **Wykończenie powierzchni** | Matowy |
| **Szerokość** | 73 mm |
| **wysokość** | 73 mm |
| **głębokość** | 37 mm |
| **Targeted channel** | Professional |
| **liczba gniazd** | 2 |
| **typ gniazda danych** | RJ45 8 zaciski kat.6 250 MHz |

## Środowisko pracy

| | |
|---|---|
| **Stopień ochrony IP** | IP20 |
| **temperatura otoczenia dla pracy** | -25…55 °C |
| **Normy** | ISO 8877 |

Wyłączenie odpowiedzialności: Niniejsza dokumentacja nie pełni funkcji zastępczej i nie powinna być wykorzystywana do określenia niezawodności lub przydatności opisanych w niej produktów do konkretnych zastosowań użytkownika

## Jednostka opakowania

| | |
|---|---|
| **Jednostka miary opakowania 1** | PCE |
| **Ilość jednostek w opakowaniu 1** | 1 |
| **Wysokość opakowania 1** | 4,000 cm |
| **Szerokość opakowania 1** | 8,000 cm |
| **Długość opakowania 1** | 8,000 cm |
| **Waga opakowania 1** | 95,000 g |
| **Jednostka miary opakowania 2** | BB1 |
| **Ilość jednostek w opakowaniu 2** | 10 |
| **Wysokość opakowania 2** | 9,500 cm |
| **Szerokość opakowania 2** | 19,000 cm |
| **Długość opakowania 2** | 27,500 cm |
| **Waga opakowania 2** | 1,080 kg |
| **Jednostka miary opakowania 3** | S02 |
| **Ilość jednostek w opakowaniu 3** | 20 |
| **Wysokość opakowania 3** | 15,000 cm |
| **Szerokość opakowania 3** | 30,000 cm |
| **Długość opakowania 3** | 40,000 cm |
| **Waga opakowania 3** | 2,403 kg |

## Warunki gwarancji

| | |
|---|---|
| **Gwarancja (w miesiącach)** | 18 |

## Environmental Data

Firma Schneider Electric dąży do osiągnięcia statusu zerowej emisji netto do 2050 r. dzięki partnerstwom w łańcuchu dostaw, materiałom o mniejszym wpływie na środowisko i gospodarce obiegu zamkniętego za pośrednictwem naszej trwającej kampanii "Use Better, Use Longer, Use Again" w celu wydłużenia żywotności produktów i możliwości recyklingu.

Environmental Data - objaśnienie >

Jak oceniamy zrównoważony rozwój produktów >

### Use Better

#### Materiały i opakowania

| | |
|---|---|
| Opakowanie wykonane z kartonu pochodzącego z recyklingu | **Tak** |
| Opakowanie bez tworzywa sztucznego | **Tak** |
| Numer SCIP | **89f48f58-8743-4a8c-aad2-c796c3e70cb3** |
| Dyrektywa RoHS UE | **Zgodny** |
| Rozporządzenie REACh | **Referencja nie zawiera SVHC powyżej wartości progowej** |

### Use Longer

#### Wydłużenie żywotności

| | |
|---|---|
| Naprawa | **Nie** |

### Use Again

#### Przepakowanie i regeneracja

| | |
|---|---|
| Odbiór | **Nie** |
| Etykieta WEEE | **Produkt należy zutylizować zgodnie z obowiązującymi na terenie Unii Europejskiej przepisami dotyczącymi odpadów i nie może on zostać wyrzucony wraz ze zwykłymi odpadami.** |

Technical Illustration

## Wiring diagram

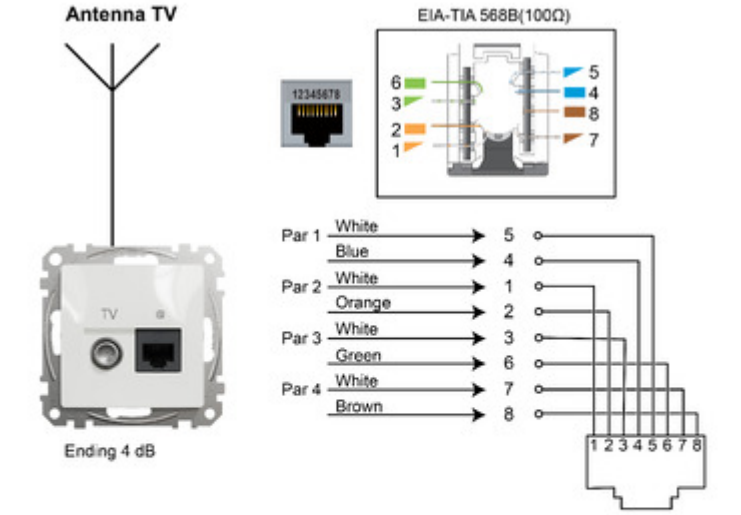


**⚠ ⚠ DANGER**

**HAZARD OF ELECTRIC SHOCK, EXPLOSION, OR ARC FLASH**

The product must be installed and connected by a qualified electrician.
A qualified electrician must demonstrate an in-depth knowledge of:

- Construction of electrical installations in buildings in accordance with IEC 60364
- Additional safety standards, local connection rules, and building regulations
- Standardized tools and measuring equipment

**Failure to follow these instructions will result in death or serious injury.**

Image of product / Alternate images

**Alternative**

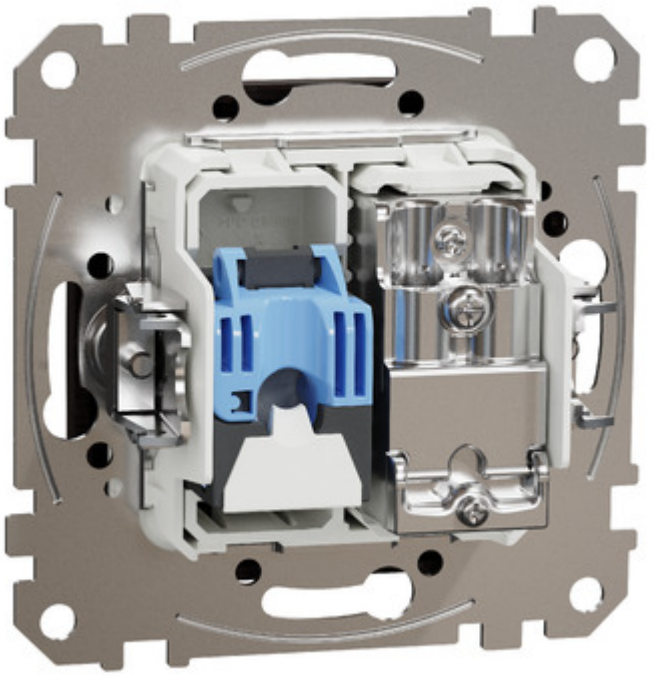






TV
@

