Arkusz danych produktu

Specyfikacje



Sedna Design & Elements, gniazdo R/TV końcowe (4dB), wenge

SDD181471R

Prośba o kontakt z COK 16 kwi 2024

Sprawdź dostępność

Parametry podstawowe

nazwa gamy	Sedna Design & Elements
Gama produktów	Sedna
funkcja	Gniazdo TV/R
Zastosowanie urządzenia	Urzadzenia multimedialne
delivery form	Mechanizm z ramką montażową
rodziaj gniazda TV	Koniec linii (gniazdo zaciskowe)
odcień koloru	Wood wenge

Parametry uzupełniające

TV connector type	1 męski IEC 9,52 mm
FM connector type	Złącze żeński IEC 1
ilość wyjść	2
tłumienność przejścia	4 dB
tłumienie	4 dB dla TV sygnał dla 47…2200 MHz częstotliwość 10 dB dla R sygnał dla 88…125 MHz częstotliwość
Przyłącza - zaciski	Zaciski śrubowe
Odcień kolory	Wood wenge
material of visible parts	Tworzywo termoplastyczne ABS o zwiększonej odporności na promieniowanie UV
kind of terminals	Matowy
obróbka powierzchni	Decorative coating
installation	Podtynkowy
sposób mocowania	Pazury, zakres pracy pazurów: 55…70 mm Śruby
wysokość	73 mm
Szerokość	73 mm
głębokość	34 mm
depth of visual part	14,6 mm
Masa produktu	0,10159 kg
Targeted channel	Professional
Głębokość zagnieżdżenia	22,5 mm
Stopień ochrony IK	IK02

Wyłączenie odpowiedzialności: Niniejsza dokumentacja nie pełni funkcji zastępczej i nie powinna być wykorzystywana do określenia niezawodności lub przydatności opisanych w niej produktów do konkretnych zastosowań użytkownika

Środowisko pracy

conformity mark	CE
Stopień ochrony IP	IP20

Jednostka opakowania

Jednostka miary opakowania 1	PCE
Ilość jednostek w opakowaniu 1	1
Wysokość opakowania 1	4,000 cm
Szerokość opakowania 1	8,000 cm
Długość opakowania 1	8,000 cm
Waga opakowania 1	99,000 g
Jednostka miary opakowania 2	BB1
Ilość jednostek w opakowaniu 2	10
Wysokość opakowania 2	9,500 cm
Szerokość opakowania 2	18,500 cm
Długość opakowania 2	27,500 cm
Waga opakowania 2	1,115 kg
Jednostka miary opakowania 3	S02
Ilość jednostek w opakowaniu 3	20
Wysokość opakowania 3	15,000 cm
Szerokość opakowania 3	30,000 cm
Długość opakowania 3	40,000 cm
Waga opakowania 3	2,480 kg

Warunki gwarancji

Gwarancja (w miesiącach)	18

Environmental Data

Firma Schneider Electric dąży do osiągnięcia statusu zerowej emisji netto do 2050 r. dzięki partnerstwom w łańcuchu dostaw, materiałom o mniejszym wpływie na środowisko i gospodarce obiegu zamkniętego za pośrednictwem naszej trwającej kampanii "Use Better, Use Longer, Use Again" w celu wydłużenia żywotności produktów i możliwości recyklingu.

Environmental Data - objaśnienie >

Jak oceniamy zrównoważony rozwój produktów >

Use Better

Materiały i opakowania

Opakowanie wykonane z kartonu pochodzącego z recyklingu	**Tak**
Opakowanie bez tworzywa sztucznego	**Tak**
Dyrektywa RoHS UE	**Zgodny**
Rozporządzenie REACh	**Referencja nie zawiera SVHC powyżej wartości progowej**

Use Longer

Wydłużenie żywotności

Naprawa	**Nie**

Use Again

Przepakowanie i regeneracja

Odbiór	**Nie**
Etykieta WEEE	**Produkt należy zutylizować zgodnie z obowiązującymi na terenie Unii Europejskiej przepisami dotyczącymi odpadów i nie może on zostać wyrzucony wraz ze zwykłymi odpadami.**

Technical Illustration

Wiring diagram

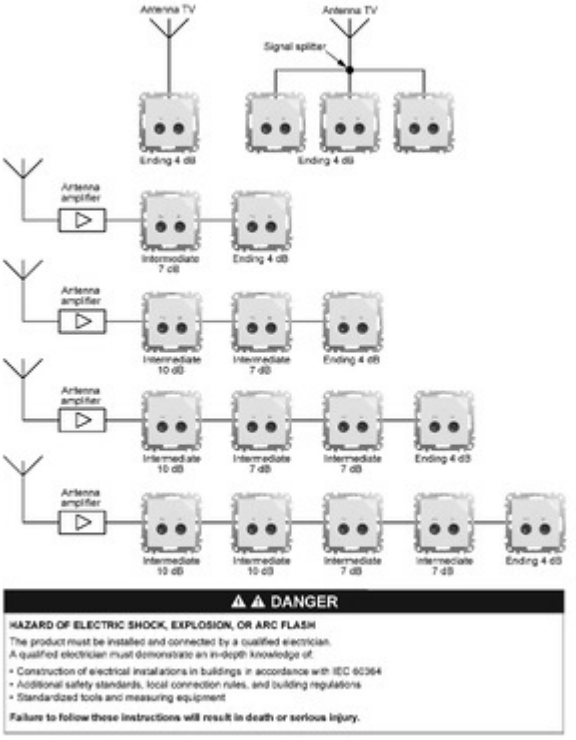

⚠ ⚠ DANGER

HAZARD OF ELECTRIC SHOCK, EXPLOSION, OR ARC FLASH

The product must be installed and connected by a qualified electrician.
A qualified electrician must demonstrate an in-depth knowledge of:

- Construction of electrical installations in buildings in accordance with IEC 60364
- Additional safety standards, local connection rules, and building regulations
- Standardized tools and measuring equipment

Failure to follow these instructions will result in death or serious injury.

Image of product / Alternate images

Alternative

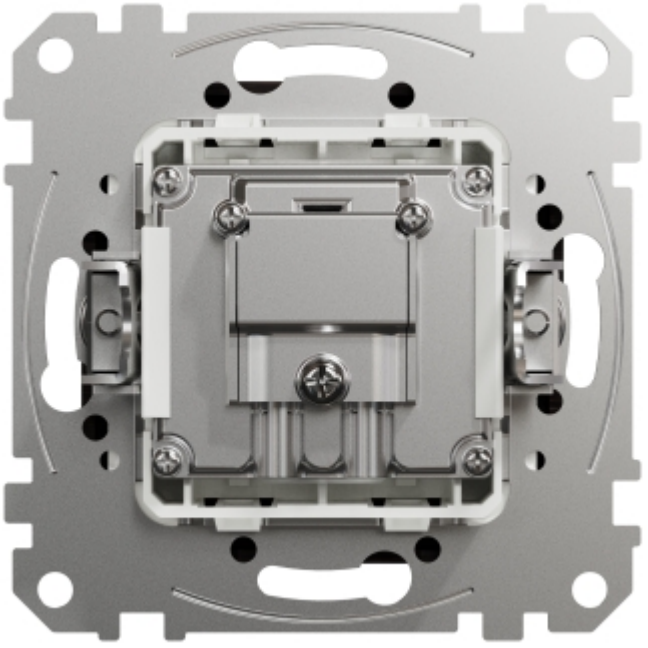





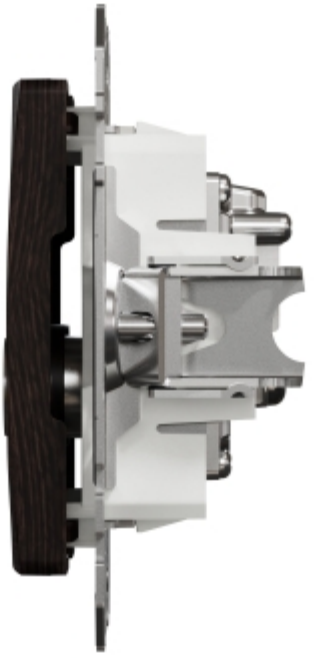




TV
R

