Arkusz danych produktu

Specyfikacje



Sedna Design & Elements, łącznik hotelowy mechaniczny, wenge

SDD181121

Prośba o kontakt z COK 16 kwi 2024

Sprawdź dostępność

Parametry podstawowe

Gama produktów	Sedna
funkcja	Card switch
Zastosowanie urządzenia	Sterowanie
delivery form	Mechanizm z ramką montażową

Parametry uzupełniające

function	Łącznik hotelowy na kartę
installation	Podtynkowy
zakres mocy	2300 W
prąd znamionowy	10 AX w 250 V Prąd przemienny (AC)
Odcień kolory	Wood wenge
kind of terminals	Zaciski bezśrubowe
terminal capacity	2 kabel (kable) 2,5 mm²
wire structure	Elastyczny Sztywny
długość izolacji zdejmowanej z kabla	13 mm
material of visible parts	Tworzywo termoplastyczne ABS o zwiększonej odporności na promieniowanie UV
Wykończenie powierzchni	Satynowe
sposób mocowania	Pazury, zakres pracy pazurów: 51…70 mm Pazury, zakres pracy pazurów: 52…68 mm Śruby
wysokość	73 mm
Szerokość	73 mm
głębokość	45 mm
depth of visual part	24 mm
Masa produktu	0,064 kg
prąd znamionowy	10 A
rodzaj technologii	Elektromechaniczny

Środowisko pracy

Stopień ochrony IP	IP20
conformity mark	CE

Wyłączenie odpowiedzialności: Niniejsza dokumentacja nie pełni funkcji zastępczej i nie powinna być wykorzystywana do określenia niezawodności lub przydatności opisanych w niej produktów do konkretnych zastosowań użytkownika

Jednostka opakowania

Jednostka miary opakowania 1	PCE
Ilość jednostek w opakowaniu 1	1
Wysokość opakowania 1	4,000 cm
Szerokość opakowania 1	9,000 cm
Długość opakowania 1	10,000 cm
Waga opakowania 1	64,000 g
Jednostka miary opakowania 2	BB1
Ilość jednostek w opakowaniu 2	10
Wysokość opakowania 2	9,200 cm
Szerokość opakowania 2	18,500 cm
Długość opakowania 2	27,500 cm
Waga opakowania 2	733,000 g
Jednostka miary opakowania 3	S04
Ilość jednostek w opakowaniu 3	120
Wysokość opakowania 3	30,000 cm
Szerokość opakowania 3	40,000 cm
Długość opakowania 3	60,000 cm
Waga opakowania 3	10,466 kg

Warunki gwarancji

Gwarancja (w miesiącach)	18

Environmental Data

Firma Schneider Electric dąży do osiągnięcia statusu zerowej emisji netto do 2050 r. dzięki partnerstwom w łańcuchu dostaw, materiałom o mniejszym wpływie na środowisko i gospodarce obiegu zamkniętego za pośrednictwem naszej trwającej kampanii "Use Better, Use Longer, Use Again" w celu wydłużenia żywotności produktów i możliwości recyklingu.

Environmental Data - objaśnienie >

Jak oceniamy zrównoważony rozwój produktów >

Wpływ na środowisko

Całkowity ślad węglowy w całym cyklu życia	**0.5 kg CO2 eq.**
Ślad węglowy fazy produkcji [A1–A3]	**0.3 kg CO2 eq.**
Ślad węglowy fazy dystrybucji [A4]	**0 kg CO2 eq.**
Ślad węglowy fazy instalacji [A5]	**0 kg CO2 eq.**
Ślad węglowy fazy użytkowania [B2, B3, B4, B6]	**0 kg CO2 eq.**
Ślad węglowy fazy końca życia [C1–C4]	**0.1 kg CO2 eq.**
Ujawnienie informacji o wpływie na środowisko	**Środowiskowy profil produktu**

Use Better

Materiały i opakowania

Średni procent zawartości tworzyw sztucznych pochodzących z recyklingu	**69 %**
Opakowanie wykonane z kartonu pochodzącego z recyklingu	**Tak**
Opakowanie bez tworzywa sztucznego	**Tak**
Numer SCIP	**D3c840d2-b54e-4e8b-a465-c39880495453**
Dyrektywa RoHS UE	**Zgodny**
Rozporządzenie REACh	**Referencja zawiera SVHC powyżej wartości progowej**

Use Longer

Wydłużenie żywotności

Naprawa	**Nie**

Use Again

Przepakowanie i regeneracja

Potencjał recyklingu, w %	**41**
Kulistość – profil	**Nie są wymagane żadne specjalne operacje związane z recyklingiem**
Etykieta WEEE	**Produkt należy zutylizować zgodnie z obowiązującymi na terenie Unii Europejskiej przepisami dotyczącymi odpadów i nie może on zostać wyrzucony wraz ze zwykłymi odpadami.**

Technical Illustration

Wiring diagram

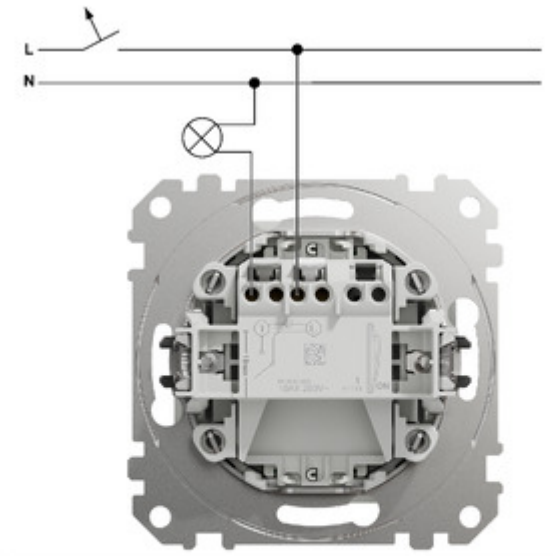

⚠⚠ DANGER

HAZARD OF ELECTRIC SHOCK, EXPLOSION, OR ARC FLASH

The product must be installed and connected by a qualified electrician.
A qualified electrician must demonstrate an in-depth knowledge of:

- Construction of electrical installations in buildings in accordance with IEC 60364
- Additional safety standards, local connection rules, and building regulations
- Standardized tools and measuring equipment

Failure to follow these instructions will result in death or serious injury.

Image of product / Alternate images

Alternative



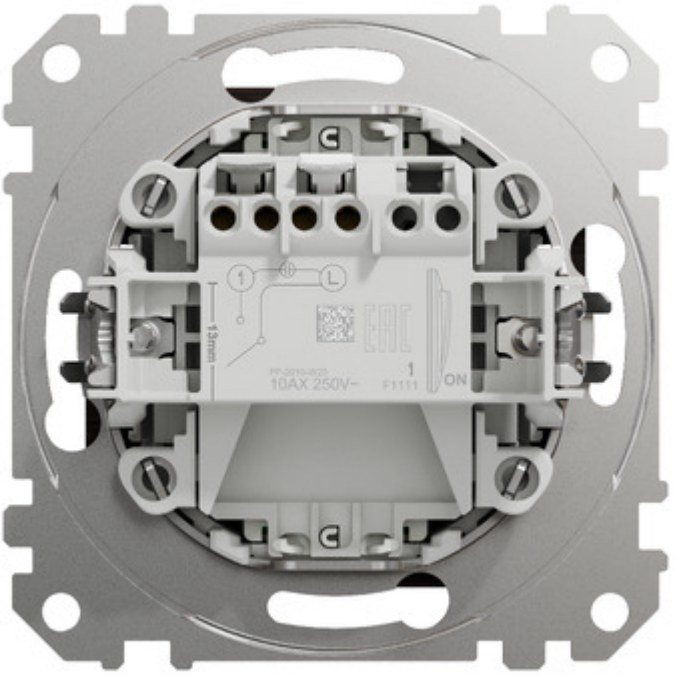

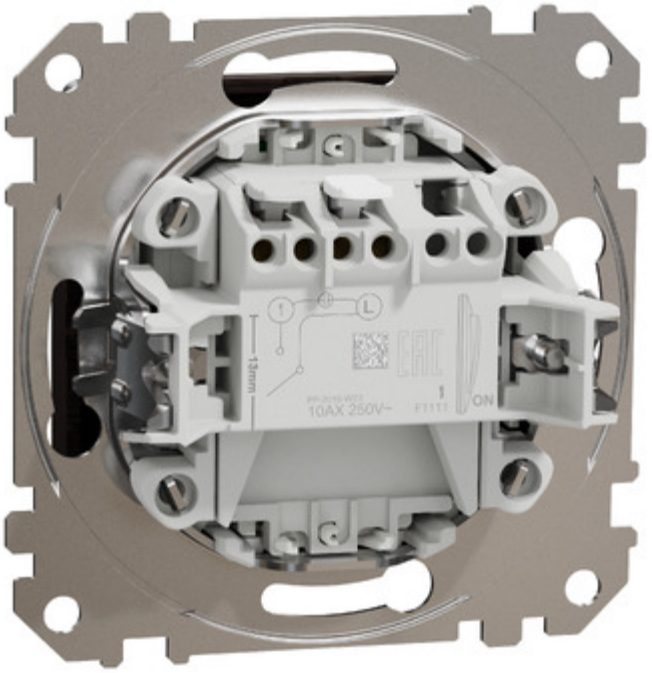
13mm
10AX 250V~
ON



