Arkusz danych produktu

Specyfikacje



Sprawdź dostępność

Przycisk "dzwonek" z podświetleniem, Sedna Design & Elements, brzoza

SDD180131L

Prośba o kontakt z COK 17 wrz 2024

Koniec serwisu: 31 sty 2025

Parametry podstawowe

Gama produktów	Sedna
Typ produktu lub komponentu	Przycisk
prezentacja urządzenia	Mechanizm z ramką montażową
Zastosowanie urządzenia	Push-button
liczba przycisków	1
funkcja łącznika	Jednobiegunowy, pojedynczy
prąd znamionowy	10 A
Znamionowe napięcie pracy [Ue]	250 V
Rodzaj sieci	Prąd przemienny (AC)
Częstotliwość sieci	50 Hz
Odcień kolory	Wood birch

Parametry uzupełniające

rodzaj technologii	Elektromechaniczny
sposób montaż urządzenia	Podtynkowy
sposób mocowania	Pazury, zakres pracy pazurów: 46…60 mm Śruby, zakres pracy pazurów:
sterowanie przez	Przycisk
zakres mocy	2300 W
Wykończenie powierzchni	Matowy
obróbka powierzchni	Decorative coating
Oznakowanie	Szymbol dzwonka
materiał	Tworzywo termoplastyczne ABS o zwiększonej odporności na promieniowanie UV
sygnalizacja lokalna	Niebieski podświetlenie
kind of terminals	Zaciski bezśrubowe
Przekrój kabla	1,5…2,5 mm²
wire structure	Sztywny Linka Elastyczny
długość izolacji zdejmowanej z kabla	13 mm
Stopień ochrony IK	IK02

Wyłączenie odpowiedzialności: Niniejsza dokumentacja nie pełni funkcji zastępczej i nie powinna być wykorzystywana do określenia niezawodności lub przydatności opisanych w niej produktów do konkretnych zastosowań użytkownika

wysokość	73 mm
Szerokość	73 mm
głębokość	37 mm
depth of visual part	24 mm
Masa produktu	0,061 kg
Targeted channel	Professional

Środowisko pracy

Stopień ochrony IP	IP20
conformity mark	CE
Normy	IEC 60669-1

Jednostka opakowania

Jednostka miary opakowania 1	PCE
Ilość jednostek w opakowaniu 1	1
Wysokość opakowania 1	3,500 cm
Szerokość opakowania 1	7,000 cm
Długość opakowania 1	7,000 cm
Waga opakowania 1	62,000 g
Jednostka miary opakowania 2	BB1
Ilość jednostek w opakowaniu 2	10
Wysokość opakowania 2	9,500 cm
Szerokość opakowania 2	18,500 cm
Długość opakowania 2	27,500 cm
Waga opakowania 2	706,000 g
Jednostka miary opakowania 3	S04
Ilość jednostek w opakowaniu 3	120
Wysokość opakowania 3	30,000 cm
Szerokość opakowania 3	40,000 cm
Długość opakowania 3	60,000 cm
Waga opakowania 3	9,070 kg

Warunki gwarancji

Gwarancja (w miesiącach)	18

Environmental Data

Firma Schneider Electric dąży do osiągnięcia statusu zerowej emisji netto do 2050 r. dzięki partnerstwom w łańcuchu dostaw, materiałom o mniejszym wpływie na środowisko i gospodarce obiegu zamkniętego za pośrednictwem naszej trwającej kampanii "Use Better, Use Longer, Use Again" w celu wydłużenia żywotności produktów i możliwości recyklingu.

Environmental Data - objaśnienie >

Jak oceniamy zrównoważony rozwój produktów >

Wpływ na środowisko

Całkowity ślad węglowy w całym cyklu życia	**0.5 kg CO2 eq.**
Ślad węglowy fazy produkcji [A1–A3]	**0.3 kg CO2 eq.**
Ślad węglowy fazy dystrybucji [A4]	**0 kg CO2 eq.**
Ślad węglowy fazy instalacji [A5]	**0 kg CO2 eq.**
Ślad węglowy fazy użytkowania [B2, B3, B4, B6]	**0 kg CO2 eq.**
Ślad węglowy fazy końca życia [C1–C4]	**0.1 kg CO2 eq.**
Ujawnienie informacji o wpływie na środowisko	**Środowiskowy profil produktu**

Use Better

Materiały i opakowania

Średni procent zawartości tworzyw sztucznych pochodzących z recyklingu	**64 %**
Opakowanie wykonane z kartonu pochodzącego z recyklingu	**Tak**
Opakowanie bez tworzywa sztucznego	**Tak**
Numer SCIP	**D3c840d2-b54e-4e8b-a465-c39880495453**
Dyrektywa RoHS UE	**Zgodny**
Rozporządzenie REACh	**Referencja zawiera SVHC powyżej wartości progowej**

Use Longer

Wydłużenie żywotności

Naprawa	**Nie**

Use Again

Przepakowanie i regeneracja

Potencjał recyklingu, w %	**41**
Kulistość – profil	**Nie są wymagane żadne specjalne operacje związane z recyklingiem**
Odbiór	**Nie**
Etykieta WEEE	**Produkt należy zutylizować zgodnie z obowiązującymi na terenie Unii Europejskiej przepisami dotyczącymi odpadów i nie może on zostać wyrzucony wraz ze zwykłymi odpadami.**

Technical Illustration

Wiring diagram

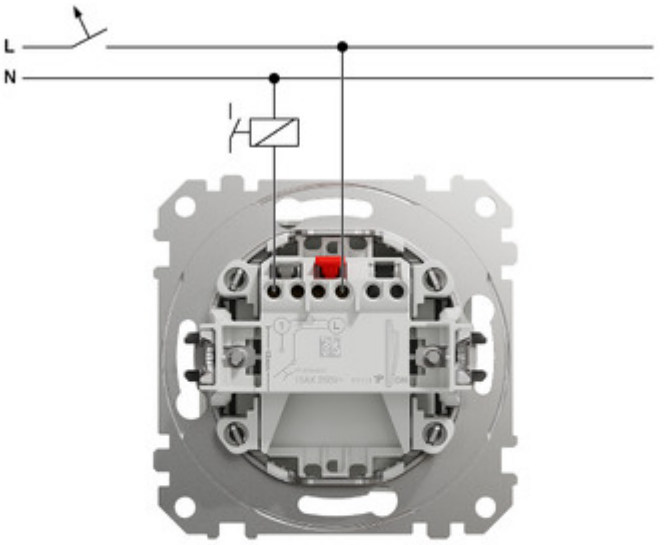

⚠⚠ DANGER

HAZARD OF ELECTRIC SHOCK, EXPLOSION, OR ARC FLASH

The product must be installed and connected by a qualified electrician.
A qualified electrician must demonstrate an in-depth knowledge of:

- Construction of electrical installations in buildings in accordance with IEC 60364
- Additional safety standards, local connection rules, and building regulations
- Standardized tools and measuring equipment

Failure to follow these instructions will result in death or serious injury.

Offer Marketing Illustration

Product benefits / Features

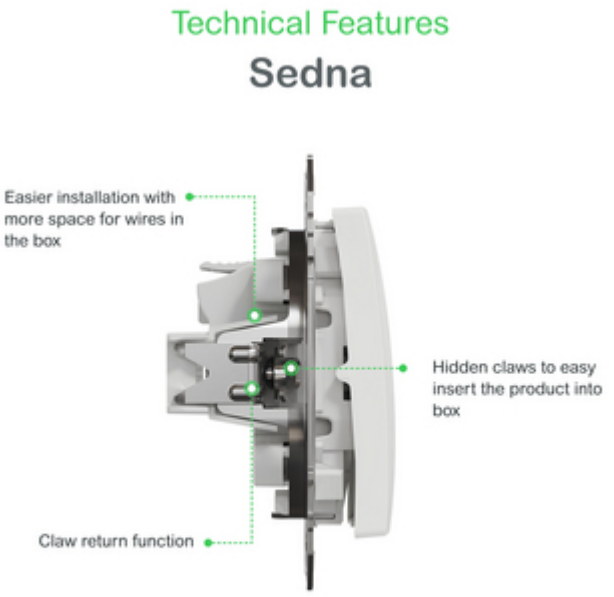

Offer Marketing Illustration

Product benefits / Features

