# Arkusz danych produktu

Specyfikacje



## Przycisk "światło" z podświetleniem, Sedna Design & Elements, srebrne aluminium

SDD113132L

## Parametry podstawowe

| | |
|---|---|
| **Gama produktów** | Sedna |
| **Typ produktu lub komponentu** | Przycisk |
| **prezentacja urządzenia** | Mechanism with fixing frame and cover plate |
| **Zastosowanie urządzenia** | Push-button |
| **liczba przycisków** | 1 |
| **funkcja łącznika** | Jednobiegunowy, pojedynczy |
| **prąd znamionowy** | 10 A |
| **Znamionowe napięcie pracy [Ue]** | 250 V |
| **Rodzaj sieci** | Prąd przemienny (AC) |
| **Częstotliwość sieci** | 50 Hz |
| **Odcień kolory** | Aluminium (RAL 7047) |

## Parametry uzupełniające

| | |
|---|---|
| **rodzaj technologii** | Elektromechaniczny |
| **sposób montaż urządzenia** | Podtynkowy |
| **sposób mocowania** | Pazury, zakres pracy pazurów: 46…60 mm<br>Śruby, zakres pracy pazurów: |
| **sterowanie przez** | Przycisk |
| **zakres mocy** | 2300 W |
| **Wykończenie powierzchni** | Matowy |
| **obróbka powierzchni** | Painted |
| **Oznakowanie** | Symbol świetlny |
| **materiał** | Tworzywo termoplastyczne ABS o zwiększonej odporności na promieniowanie UV |
| **sygnalizacja lokalna** | Niebieski podświetlenie |
| **kind of terminals** | Zaciski bezśrubowe |
| **Przekrój kabla** | 1,5…2,5 mm² |
| **wire structure** | Sztywny<br>Linka<br>Elastyczny |
| **długość izolacji zdejmowanej z kabla** | 13 mm |
| **Stopień ochrony IK** | IK02 |
| **wysokość** | 73 mm |
| **Szerokość** | 73 mm |

Wyłączenie odpowiedzialności: Niniejsza dokumentacja nie pełni funkcji zastępczej i nie powinna być wykorzystywana do określenia niezawodności lub przydatności opisanych w niej produktów do konkretnych zastosowań użytkownika

| | |
|---|---|
| **głębokość** | 37 mm |
| **depth of visual part** | 24 mm |
| **Masa produktu** | 0,061 kg |
| **Targeted channel** | Professional |

## Środowisko pracy

| | |
|---|---|
| **Stopień ochrony IP** | IP20 |
| **conformity mark** | CE |
| **Normy** | IEC 60669-1 |

## Jednostka opakowania

| | |
|---|---|
| **Jednostka miary opakowania 1** | PCE |
| **Ilość jednostek w opakowaniu 1** | 1 |
| **Wysokość opakowania 1** | 4,500 cm |
| **Szerokość opakowania 1** | 8,000 cm |
| **Długość opakowania 1** | 8,000 cm |
| **Waga opakowania 1** | 62,000 g |
| **Jednostka miary opakowania 2** | BB1 |
| **Ilość jednostek w opakowaniu 2** | 10 |
| **Wysokość opakowania 2** | 9,500 cm |
| **Szerokość opakowania 2** | 18,500 cm |
| **Długość opakowania 2** | 27,500 cm |
| **Waga opakowania 2** | 705,000 g |
| **Jednostka miary opakowania 3** | S04 |
| **Ilość jednostek w opakowaniu 3** | 120 |
| **Wysokość opakowania 3** | 30,000 cm |
| **Szerokość opakowania 3** | 40,000 cm |
| **Długość opakowania 3** | 60,000 cm |
| **Waga opakowania 3** | 9,117 kg |

## Warunki gwarancji

| | |
|---|---|
| **Gwarancja (w miesiącach)** | 18 |

## Environmental Data

Firma Schneider Electric dąży do osiągnięcia statusu zerowej emisji netto do 2050 r. dzięki partnerstwom w łańcuchu dostaw, materiałom o mniejszym wpływie na środowisko i gospodarce obiegu zamkniętego za pośrednictwem naszej trwającej kampanii "Use Better, Use Longer, Use Again" w celu wydłużenia żywotności produktów i możliwości recyklingu.

Environmental Data - objaśnienie >

Jak oceniamy zrównoważony rozwój produktów >

### Wpływ na środowisko

| | |
|---|---|
| Całkowity ślad węglowy w całym cyklu życia | **6 kg CO2 eq.** |
| Ślad węglowy fazy produkcji [A1–A3] | **0.3 kg CO2 eq.** |
| Ślad węglowy fazy dystrybucji [A4] | **0 kg CO2 eq.** |
| Ślad węglowy fazy instalacji [A5] | **0 kg CO2 eq.** |
| Ślad węglowy fazy użytkowania [B2, B3, B4, B6] | **5 kg CO2 eq.** |
| Ślad węglowy fazy końca życia [C1–C4] | **0.1 kg CO2 eq.** |
| Ujawnienie informacji o wpływie na środowisko | **Środowiskowy profil produktu** |

## Use Better

### Materiały i opakowania

| | |
|---|---|
| Średni procent zawartości tworzyw sztucznych pochodzących z recyklingu | **64 %** |
| Opakowanie wykonane z kartonu pochodzącego z recyklingu | **Tak** |
| Opakowanie bez tworzywa sztucznego | **Nie** |
| Numer SCIP | **D3c840d2-b54e-4e8b-a465-c39880495453** |
| Dyrektywa RoHS UE | **Zgodny** |
| Rozporządzenie REACh | **Referencja zawiera SVHC powyżej wartości progowej** |

## Use Longer

### Wydłużenie żywotności

| | |
|---|---|
| Naprawa | **Nie** |

## Use Again

### Przepakowanie i regeneracja

| | |
|---|---|
| Potencjał recyklingu, w % | **41** |
| Kulistość – profil | **Nie są wymagane żadne specjalne operacje związane z recyklingiem** |
| Odbiór | **Tak** |
| Etykieta WEEE | **Produkt należy zutylizować zgodnie z obowiązującymi na terenie Unii Europejskiej przepisami dotyczącymi odpadów i nie może on zostać wyrzucony wraz ze zwykłymi odpadami.** |

Technical Illustration

**Wiring diagram**

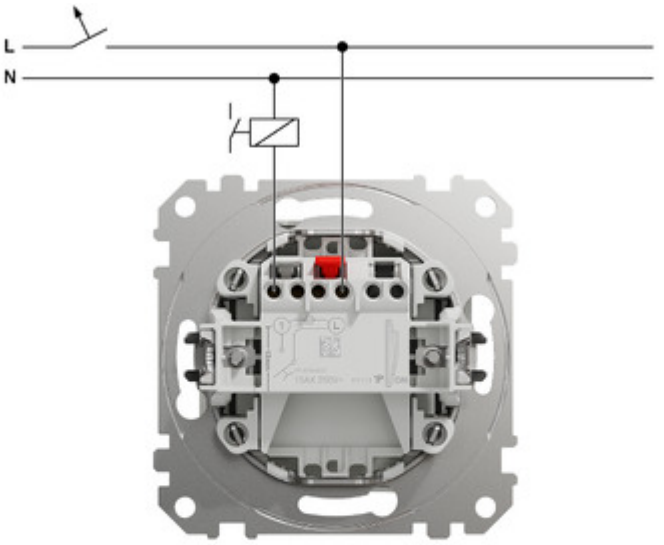


**⚠⚠ DANGER**

**HAZARD OF ELECTRIC SHOCK, EXPLOSION, OR ARC FLASH**

The product must be installed and connected by a qualified electrician.
A qualified electrician must demonstrate an in-depth knowledge of:

- Construction of electrical installations in buildings in accordance with IEC 60364
- Additional safety standards, local connection rules, and building regulations
- Standardized tools and measuring equipment

**Failure to follow these instructions will result in death or serious injury.**

Offer Marketing Illustration

**Product benefits / Features**

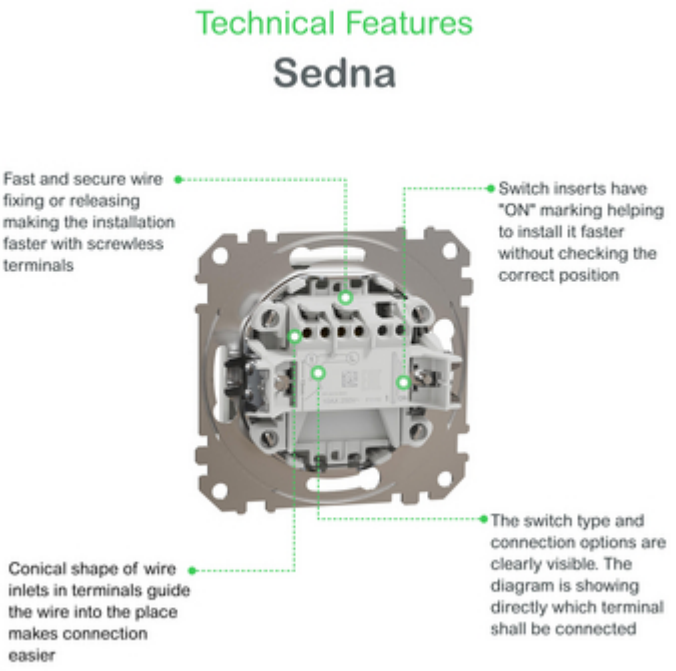

Offer Marketing Illustration

**Product benefits / Features**

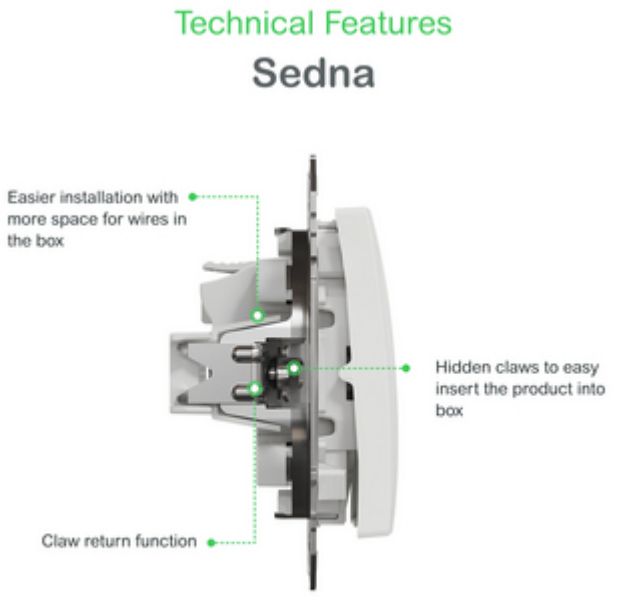

Offer Marketing Illustration

**Product benefits / Features**

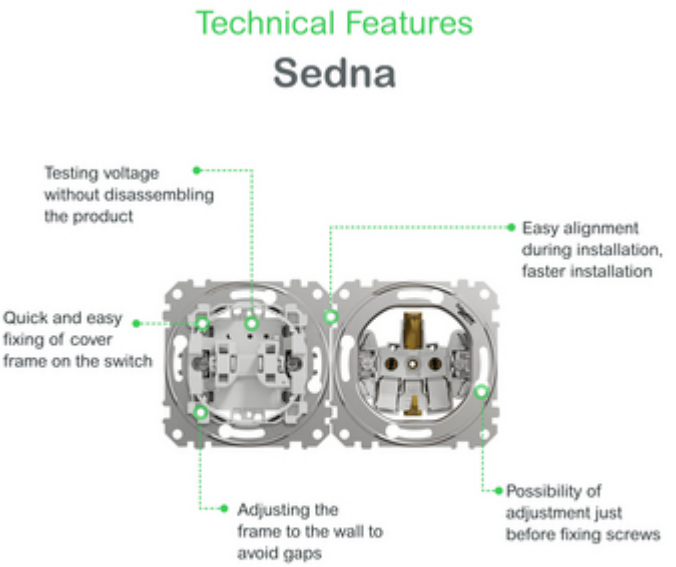

Image of product / Alternate images

**Alternative**

