Arkusz danych produktu

Specyfikacje



Regulator temperatury do ogrzewania podłogowego, Sedna Design & Elements, srebrne aluminium

SDD113507

Parametry podstawowe

nazwa gamy	Sedna Design & Elements
Gama produktów	Sedna
funkcja	Termostat
Zastosowanie urządzenia	Floor
delivery form	Mechanizm z ramką montażową
rodzaj technologii	Elektromechaniczny

Parametry uzupełniające

Odcień kolory	Aluminium (RAL 7047)
prąd znamionowy	16 A w 230 V Prąd przemienny (AC) 50 Hz
zakres mocy	3600 W
dokładność pomiarowa	1 °C
terminal capacity	1 kabel (kable) 2,5 mm²
wire structure	Sztywny Elastyczny
długość izolacji zdejmowanej z kabla	8 mm
kind of terminals	Zaciski bezgwintowe
zakres nastaw temperatury	5…50 °C
material of visible parts	Tworzywo termoplastyczne ABS o zwiększonej odporności na promieniowanie UV
Wykończenie powierzchni	Matowy
installation	Podtynkowy
sposób mocowania	Śruby
wysokość	71 mm
Szerokość	71 mm
głębokość	47 mm
depth of visual part	17,7 mm
Masa produktu	0,21704 kg

Środowisko pracy

Stopień ochrony IP	IP20
conformity mark	CE
Normy	EN 60730-2-9

Wyłączenie odpowiedzialności: Niniejsza dokumentacja nie pełni funkcji zastępczej i nie powinna być wykorzystywana do określenia niezawodności lub przydatności opisanych w niej produktów do konkretnych zastosowań użytkownika

Jednostka opakowania

Jednostka miary opakowania 1	PCE
Ilość jednostek w opakowaniu 1	1
Wysokość opakowania 1	8,0 cm
Szerokość opakowania 1	9,5 cm
Długość opakowania 1	9,5 cm
Waga opakowania 1	219,0 g
Jednostka miary opakowania 2	S02
Ilość jednostek w opakowaniu 2	12
Wysokość opakowania 2	15,0 cm
Szerokość opakowania 2	30,0 cm
Długość opakowania 2	40,0 cm
Waga opakowania 2	2,872 kg
Jednostka miary opakowania 3	P12
Ilość jednostek w opakowaniu 3	384
Wysokość opakowania 3	78,0 cm
Szerokość opakowania 3	80,0 cm
Długość opakowania 3	120,0 cm
Waga opakowania 3	103,904 kg

Warunki gwarancji

Gwarancja (w miesiącach)	18

Environmental Data

Firma Schneider Electric dąży do osiągnięcia statusu zerowej emisji netto do 2050 r. dzięki partnerstwom w łańcuchu dostaw, materiałom o mniejszym wpływie na środowisko i gospodarce obiegu zamkniętego za pośrednictwem naszej trwającej kampanii "Use Better, Use Longer, Use Again" w celu wydłużenia żywotności produktów i możliwości recyklingu.

Environmental Data - objaśnienie >

Jak oceniamy zrównoważony rozwój produktów >

Use Better

Materiały i opakowania

Opakowanie wykonane z kartonu pochodzącego z recyklingu	**Nie**
Opakowanie bez tworzywa sztucznego	**Nie**
Numer SCIP	**82e49c31-89c6-4e66-aa6b-b259062780c9**
Dyrektywa RoHS UE	**Zgodny z przepisami o wyłączeniu**
Rozporządzenie REACh	**Referencja zawiera SVHC powyżej wartości progowej**

Use Longer

Wydłużenie żywotności

Naprawa	**Nie**

Use Again

Przepakowanie i regeneracja

Kulistość – profil	**Informacja o żywotności**
Odbiór	**Tak**
Etykieta WEEE	**Produkt należy zutylizować zgodnie z obowiązującymi na terenie Unii Europejskiej przepisami dotyczącymi odpadów i nie może on zostać wyrzucony wraz ze zwykłymi odpadami.**

Technical Illustration

Wiring diagram

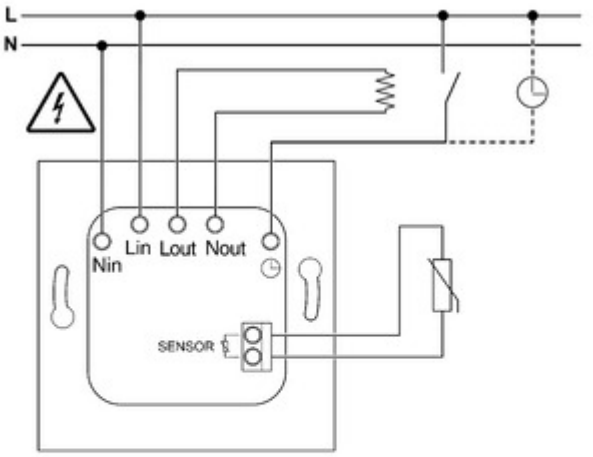

⚠ ⚠ DANGER

HAZARD OF ELECTRIC SHOCK, EXPLOSION, OR ARC FLASH

The product must be installed and connected by a qualified electrician.
A qualified electrician must demonstrate an in-depth knowledge of:

- Construction of electrical installations in buildings in accordance with IEC 60364
- Additional safety standards, local connection rules, and building regulations
- Standardized tools and measuring equipment

Failure to follow these instructions will result in death or serious injury.