Kontakt-Simon S.A.
43-500 Czechowice-Dziedzice, ul. Bestwińska 21
tel.: 32 32 46 300, faks: 32 32 46 331
e-mail: info@kontakt-simon.com.pl
www.kontakt-simon.com.pl

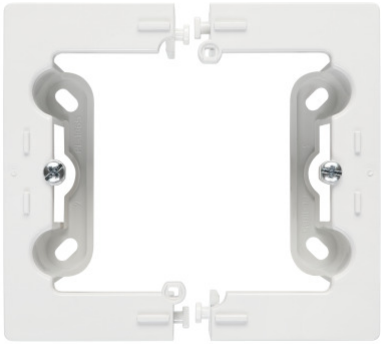

NSC/11

Puszka natynkowa pojedyncza składana, (kompletny produkt), Simon 24, IP20/IP44, biały

Seria	Simon 24
Nazwa produktu/Rodzaj	puszka natynkowa pojedyncza składana
Kolor	biały
RAL (zbliżony)	RAL 9003
Typ produktu	kompletny produkt
Stopień ochrony IP	IP20/IP44
Liczba modułów	1

Klasa ETIM	EC000080 Puszka natynkowa
Nadruk/Piktogram	brak
Rodzaj materiału	tworzywo sztuczne, PC, bezhalogenowe
Zabezpieczenie powierzchni	naturalne
Wykończenie powierzchni	matowe
Sposób mocowania	wkręty (np. do puszki)
Kierunek montażu	poziomy i pionowy
Wysokość produktu	85 mm
Szerokość produktu	85 mm
Głębokość produktu	41,5 mm
Głębokość wbudowania	0 mm
Długość produktu	4,15 cm
Głębokość wewnętrzna / pod osprzęt	41,5 mm

Ilość w opakowaniu zbiorczym	10
Jednostka miary	szt.
EAN opakowanie jednostkowe	5902787908676
Typ opak. jedn.	folia zgrzewana
Wys. opak. jedn.	15,5 cm
Szer. opak. jedn.	10,5 cm
Długość opakowania jednostkowego	4,65 cm
Waga produktu w opakowaniu jednostkowym	0,0575 kg
Typ opakowania zbiorczego	pudełko zamykane
Wysokość opakowania zbiorczego	10 cm
Szerokość opakowania zbiorczego	19 cm
Długość opakowania zbiorczego	23 cm