Arkusz danych produktu

Specyfikacje



Łącznik czasowy, Sedna Design & Elements, czarny antracyt

SDD114508

Parametry podstawowe

Gama produktów	Sedna
Typ produktu lub komponentu	Łącznik czasowy
prezentacja urządzenia	Mechanizm z ramką montażową
Zastosowanie urządzenia	Sterowanie
funkcja łącznika	Jednobiegunowy, pojedynczy

Parametry uzupełniające

sposób montaż urządzenia	Podtynkowy
rodzaj technologii	Elektroniczny
liczba przycisków	1
Odcień kolory	Antharcite (RAL 7021)
Wykończenie powierzchni	Matowy
Materiał	Poliwęglan
Typ obciążenia	Silnik (jednofazowy): 1000 VA w 230 V Lampa halogenowa: 2000 W w 230 V Lampa LED: 200 W w 230 V Niskonapięciowe lampy halogenowe: 1050 VA w 12 V Niskonapięciowe lampy halogenowe: 500 VA w 12 V
[Ue] znamionowe napięcie łączeniowe	250 V Prąd przemienny (AC)
prąd znamionowy	10 A
Częstotliwość sieci	50 Hz
Time delay range	1 s...24 h
Typ sterowania	Remote control by auxiliary push-button Sterownik lokalny
Sygnalizacja lokalna	LED
przyłącza - zaciski	1.5...2.5 mm² Zacisk śrubowy 1.5...2.5 mm²
wysokość	73 mm
głębokość	45 mm
Szerokość	73 mm

Środowisko pracy

Temperatura otoczenia dla pracy urządzenia	5…35 °C
Temepratura otoczenia dla przechowywania	-10…50 °C

Wyłączenie odpowiedzialności: Niniejsza dokumentacja nie pełni funkcji zastępczej i nie powinna być wykorzystywana do określenia niezawodności lub przydatności opisanych w niej produktów do konkretnych zastosowań użytkownika

Stopień ochrony IP	IP20 IP21
Certyfikaty produktu	CE
wytyczne	2014/30/EU - electromagnetic compatibility 2014/35/EU - low voltage directive
Normy	EN 60669-2-1 EN 60730-2-7 EN 300-328

Jednostka opakowania

Jednostka miary opakowania 1	PCE
Ilość jednostek w opakowaniu 1	1
Wysokość opakowania 1	8,0 cm
Szerokość opakowania 1	9,5 cm
Długość opakowania 1	9,5 cm
Waga opakowania 1	166,0 g
Jednostka miary opakowania 2	S02
Ilość jednostek w opakowaniu 2	12
Wysokość opakowania 2	15,0 cm
Szerokość opakowania 2	30,0 cm
Długość opakowania 2	40,0 cm
Waga opakowania 2	2,236 kg
Jednostka miary opakowania 3	P12
Ilość jednostek w opakowaniu 3	384
Wysokość opakowania 3	75,0 cm
Szerokość opakowania 3	80,0 cm
Długość opakowania 3	120,0 cm
Waga opakowania 3	83,552 kg

Warunki gwarancji

Gwarancja (w miesiącach)	18

Environmental Data

Firma Schneider Electric dąży do osiągnięcia statusu zerowej emisji netto do 2050 r. dzięki partnerstwom w łańcuchu dostaw, materiałom o mniejszym wpływie na środowisko i gospodarce obiegu zamkniętego za pośrednictwem naszej trwającej kampanii "Use Better, Use Longer, Use Again" w celu wydłużenia żywotności produktów i możliwości recyklingu.

Environmental Data - objaśnienie >

Jak oceniamy zrównoważony rozwój produktów >

Wpływ na środowisko

Całkowity ślad węglowy w całym cyklu życia	**16 kg CO2 eq.**
Ślad węglowy fazy produkcji [A1–A3]	**14 kg CO2 eq.**
Ślad węglowy fazy dystrybucji [A4]	**0 kg CO2 eq.**
Ślad węglowy fazy instalacji [A5]	**0 kg CO2 eq.**
Ślad węglowy fazy użytkowania [B2, B3, B4, B6]	**1 kg CO2 eq.**
Ślad węglowy fazy końca życia [C1–C4]	**0.2 kg CO2 eq.**
Ujawnienie informacji o wpływie na środowisko	**Środowiskowy profil produktu**

Use Better

Materiały i opakowania

Opakowanie wykonane z kartonu pochodzącego z recyklingu	**Nie**
Opakowanie bez tworzywa sztucznego	**Nie**
Numer SCIP	**5c23d91a-4c63-483e-b70a-45310671b035**
Dyrektywa RoHS UE	**Zgodny z przepisami o wyłączeniu**
Rozporządzenie REACh	**Referencja zawiera SVHC powyżej wartości progowej**

Use Longer

Wydłużenie żywotności

Naprawa	**Nie**

Use Again

Przepakowanie i regeneracja

Potencjał recyklingu, w %	**30**
Kulistość – profil	**Informacja o żywotności**
Odbiór	**Tak**
Etykieta WEEE	**Produkt należy zutylizować zgodnie z obowiązującymi na terenie Unii Europejskiej przepisami dotyczącymi odpadów i nie może on zostać wyrzucony wraz ze zwykłymi odpadami.**

Technical Illustration

Wiring diagram

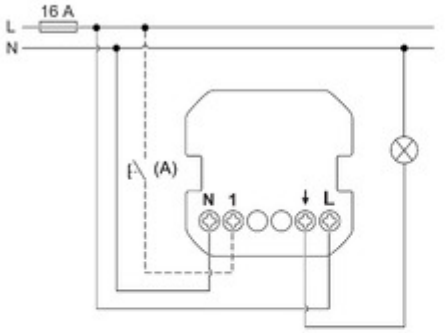

(A) Mechanical push-button (optional)

⚠⚠ DANGER

HAZARD OF ELECTRIC SHOCK, EXPLOSION OR ARC FLASH

The product must be installed and connected by a qualified electrician.
A qualified electrician must demonstrate an in-depth knowledge of:

- Construction of electrical installations in buildings in accordance with IEC 60364
- Additional safety standards, local connection rules, and building regulations
- Standardized tools and measuring equipment

Failure to follow these instructions will result in death or serious injury.

Arkusz danych produktu

SDD114508

Image of product / Alternate images

Alternative



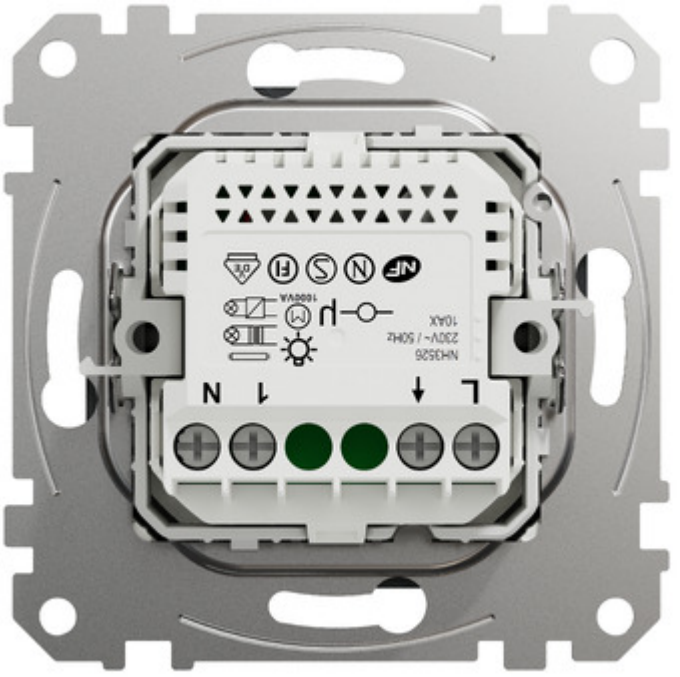








L
N
NHS2S
230V~ / 50Hz
10AX
1800VA

