LLBJ...H60 Łuk przegubowy

1,0 Grubość blachy: 1,0 mm

E-90 System E-90

Informacje

Zastosowanie
Zmiana kierunku prowadzenia trasy kablowej.

Materiał
S - stal cynkowana met. Sendzimira PN-EN 10346:2015-09
Na zamówienie:
F - stal cynkowana metodą zanurzeniową PN-EN ISO 1461:2023-02
L - lakierowanie w standardowej palecie RAL
E - stal nierdzewna

Dodatkowe informacje
- montaż śrubami SGKM6x12 lub SGM6x12.



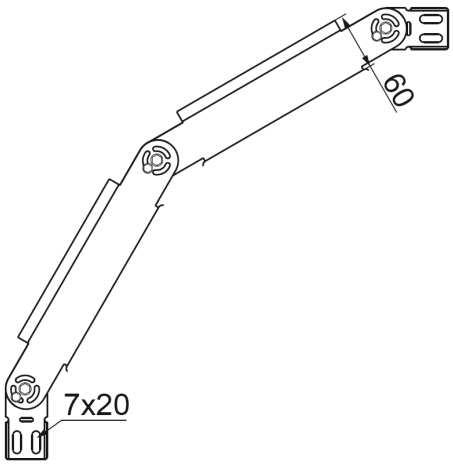



Wersje

Symbol	Numer katalogowy	Wymiar a (mm)	Waga 1 szt. (kg)	Ilość (szt.)
LLBJ50H60	168724	50	0,82	1
LLBJ100H60	162501	100	1,02	1
LLBJ150H60	162601	150	1,20	1
LLBJ200H60	162701	200	1,36	1
LLBJ300H60	162901	300	1,70	1