Arkusz danych produktu

Specyfikacje



Regulowany zasilacz impulsowy, Phaseo, 100...240 V AC, 12V 1 A, 1 fazowy, modułowy

ABLM1A12010

Parametry podstawowe

Gama produktów	Modicon Power Supply
Typ produktu lub komponentu	Zasilanie
rodzaj zasilacza	Zasilacz impulsowy regulowany
Opcja wariantu	Modular
Materiał obudowy	Plastikowy
Nominal input voltage	100...240 V AC jednofazowy 100...240 V AC faza do fazy
Moc znamionowa w W	12 W
napięcie wyjściowe	12 V DC
prąd wyjściowy zasilania	1 A

Parametry uzupełniające

ograniczenia napięcia wejściowego	90...264 V Prąd przemienny (AC)
Nominal network frequency	50…60 Hz
Network system compatibility	TN TT IT
Maximum leakage current	0,25 mA 240 V AC
typ zabezpieczenia wejścia	Bezpiecznik zintegrowany (niewymienny) 3,15 A External protection (recommended) 20 A Curve B External protection (recommended) 20 A Curve C External protection (recommended) 2 A Curve B External protection (recommended) 2 A Curve C
prąd rozruchowy	15 A w 115 V 30 A w 230 V
podziałki 18 mm	0,51 at 115 V Prąd przemienny (AC) 0,40 at 230 V Prąd przemienny (AC)
wydajność	80 % w 115 V AC 80 % w 230 V AC
Straty mocy w watach (W)	3 W
obciążenie prądowe	< 0.4 A 115 V AC < 0.25 A 230 V AC
Turn-on time	< 2 s
czas podtrzymania	> 10 ms 115 V Prąd przemienny (AC) > 60 ms 230 V Prąd przemienny (AC)
Startup with capacitive loads	3000 µF
prąd różnicowy doziemny tętniący	< 100 mV

Wyłączenie odpowiedzialności: Niniejsza dokumentacja nie pełni funkcji zastępczej i nie powinna być wykorzystywana do określenia niezawodności lub przydatności opisanych w niej produktów do konkretnych zastosowań użytkownika

sredni czas miedzy uszkodzeniami (MTBF)	3000000 godz. at 25 °C, pełne obciążenie 1000000 godz. at 55 °C, 80 % load
rodzaj zabezpieczenia wyjścia	Przeciw przeciążeniu i zwarciu, protection technology: reset automatyczny Against over temperature, protection technology: manual reset Przeciw przepięciu, protection technology: manual reset
przyłącza - zaciski	Połączenie za pomocą wkrętów: 0.5...1.5 mm², (AWG 20...AWG 16) without wire end ferrule dla wejście/wyjście Połączenie za pomocą wkrętów: 0.5...1 mm², (AWG 20...AWG 18) with wire end ferrule dla wejście/wyjście
line and load regulation	< 0.5 % network in line < 1 % network 0 to 100 % load
lampka led LED informująca o stanie łącznika	1 lampka LED (Zielony) napięcie wyjściowe
głębokość	55,6 mm
wysokość	91 mm
Szerokość	18 mm
Masa produktu	0,101 kg
Sprzęg wyjściowy	Szeregowy
pomoc do montażu	Cylinder typu TH35-15 szyna zgodnie z IEC 60715 Cylinder typu TH35-7.5 szyna zgodnie z IEC 60715 Podwójny profil DIN szyna mocowanie panelu
zasilanie	SELV zgodnie z IEC 60950-1 SELV zgodnie z IEC 60204-1 SELV zgodnie z IEC 60364-4-41
wytrzymałość dielektryczna	3000 V Prąd przemienny (AC) wejście/wyjście
Service life	10 rok
Kategoria przepięciowa	II

Środowisko pracy

Normy	IEC 62368-1 EN/IEC 61010-1 EN 61010-2-201 EN/IEC 61204-3 IEC 61000-6-1 IEC 61000-6-2 IEC 61000-6-3 IEC 61000-6-4 IEC 61000-3-2 EN 61000-3-3 UL 62368-1 UL 61010-1 UL 61010-2-201 CSA C22.2 No 62368-1 CSA C22.2 No 61010-1 CSA C22.2 No 61010-2-201
certyfikacja produktu	CE Lista cUL Aprobata cUL RCM CB Scheme EAC KC NEC: klasa 2
wysokość pracy (w metrach nad poziomem morza)	< 2000 m overvoltage category III 2000 m...5000 m overvoltage category II
Odporność na wstrząsy	150 m/s² dla 11 ms
Stopień ochrony IP	IP20

ambient air temperature for operation	-25…55 °C bez zmniejszania wartości znamionowej prądu mounting position A < 2000 m 55…70 °C with current derating of 2.67 % per °C mounting position A < 2000 m
Klasa ochrony przez porażeniem prądem elektryczny	Klasa ii without PE connection
Stopień zanieczyszczenia	2
Odporność na wibracje	3 mm (f= 2…9 Hz) conforming to IEC 60721-3-3 10 m/s² (f= 9…200 Hz) conforming to IEC 60721-3-3
Electromagnetic immunity	Immunity to electrostatic discharge - test level: 8 kV (rozładowanie styku) conforming to IEC 61000-4-2 Immunity to electrostatic discharge - test level: 15 kV (rozładowanie powietrza) conforming to IEC 61000-4-2 Test odporności pola elektromagnetycznego - test level: 15 V/m (80 MHz...2 GHz) conforming to IEC 61000-4-3 Test odporności pola elektromagnetycznego - test level: 5 V/m (2...2,7 GHz) conforming to IEC 61000-4-3 Test odporności pola elektromagnetycznego - test level: 5 V/m (2.7...6 GHz) conforming to IEC 61000-4-3 Odporność na szybkie stany przejściowe - test level: 4 kV (na wejściu-wyjściu) conforming to IEC 61000-4-4 Badania odporności na udary - test level: 4 kV (pomiędzy zasilaczem a ziemią) conforming to IEC 61000-4-5 Badania odporności na udary - test level: 3 kV (pomiędzy fazami) conforming to IEC 61000-4-5 Odporność na zaburzenia przewodzone - test level: 15 V (0,15...80 MHz) conforming to IEC 61000-4-6 Odporność na pola magnetyczne - test level: 30 A/m (50...60 Hz) conforming to IEC 61000-4-8 Odporność na przysiady napięcia - test level: 100 % (1 cykl) conforming to IEC 61000-4-11 Odporność na przysiady napięcia - test level: 60 % (10 cykli) conforming to IEC 61000-4-11 Odporność na przysiady napięcia - test level: 30 % (25 cycles) conforming to IEC 61000-4-11 Zakłócona emisja pola conforming to EN 55016-2-3 Poziomy dopuszczalne emisji harmonicznych prądu conforming to IEC 61000-3-2 conforming to EN 55016-1-2 conforming to EN 55016-2-1
Emisja elektromagnetyczna	Emisje przez przewodzenie zgodnie z IEC 61000-6-3 Emisje przez promieniowanie zgodnie z IEC 61000-6-4

Jednostka opakowania

Jednostka miary opakowania 1	PCE
Ilość jednostek w opakowaniu 1	1
Wysokość opakowania 1	3,000 cm
Szerokość opakowania 1	9,500 cm
Długość opakowania 1	13,800 cm
Waga opakowania 1	117,000 g
Jednostka miary opakowania 2	S02
Ilość jednostek w opakowaniu 2	28
Wysokość opakowania 2	15,000 cm
Szerokość opakowania 2	30,000 cm
Długość opakowania 2	40,000 cm
Waga opakowania 2	3,888 kg

Warunki gwarancji

Gwarancja (w miesiącach)	18

Environmental Data

Firma Schneider Electric dąży do osiągnięcia statusu zerowej emisji netto do 2050 r. dzięki partnerstwom w łańcuchu dostaw, materiałom o mniejszym wpływie na środowisko i gospodarce obiegu zamkniętego za pośrednictwem naszej trwającej kampanii "Use Better, Use Longer, Use Again" w celu wydłużenia żywotności produktów i możliwości recyklingu.

Environmental Data - objaśnienie >

Jak oceniamy zrównoważony rozwój produktów >

Wpływ na środowisko

Całkowity ślad węglowy w całym cyklu życia	**130 kg CO2 eq.**
Ślad węglowy fazy produkcji [A1–A3]	**2 kg CO2 eq.**
Ślad węglowy fazy dystrybucji [A4]	**0 kg CO2 eq.**
Ślad węglowy fazy instalacji [A5]	**0 kg CO2 eq.**
Ślad węglowy fazy użytkowania [B2, B3, B4, B6]	**129 kg CO2 eq.**
Ślad węglowy fazy końca życia [C1–C4]	**0.1 kg CO2 eq.**
Ujawnienie informacji o wpływie na środowisko	Środowiskowy profil produktu

Use Better

Materiały i opakowania

Opakowanie wykonane z kartonu pochodzącego z recyklingu	**Nie**
Opakowanie bez tworzywa sztucznego	**Nie**
Numer SCIP	**86cefe39-f12b-4dc7-bf4d-ccd095c653fe**
Dyrektywa RoHS UE	Zgodny z przepisami o wyłączeniu
Rozporządzenie REACh	Referencja zawiera SVHC powyżej wartości progowej

Use Longer

Wydłużenie żywotności

Naprawa	**Nie**

Use Again

Przepakowanie i regeneracja

Kulistość – profil	Informacja o żywotności
Odbiór	**Tak**
Etykieta WEEE	**Produkt należy zutylizować zgodnie z obowiązującymi na terenie Unii Europejskiej przepisami dotyczącymi odpadów i nie może on zostać wyrzucony wraz ze zwykłymi odpadami.**

Dimensions Drawings

Electrical Safety

- If the unit is use in a manner not specified by the manufacturer, the protection provided by the equipment may be impaired.
- For means of disconnection a switch or circuit breaker, located near the product, must be included in the installation. A marking as disconnecting device for the product is required.
- The device has an internal fuse. The unit is tested and approved with branch circuit protective device up to 20A. This circuit breaker can be used as disconnecting device.
- The power supply is only suitable for audio, video, information, communication, industrial and control equipment.

Dimensions

Side and Rear View

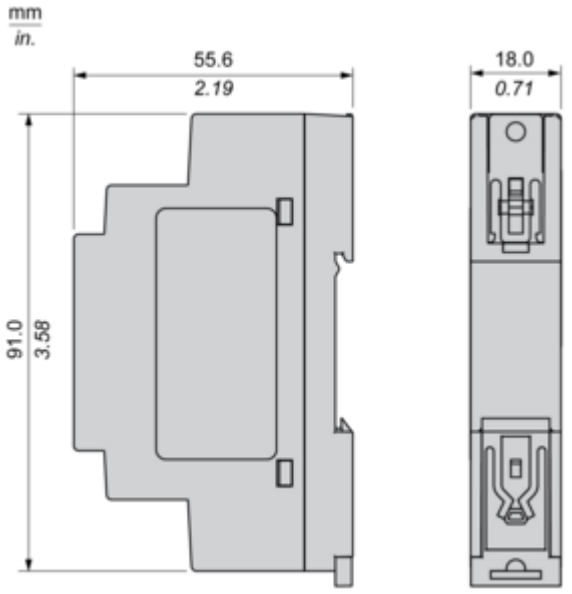

Connections and Schema

Connections and Schema

Series Connection

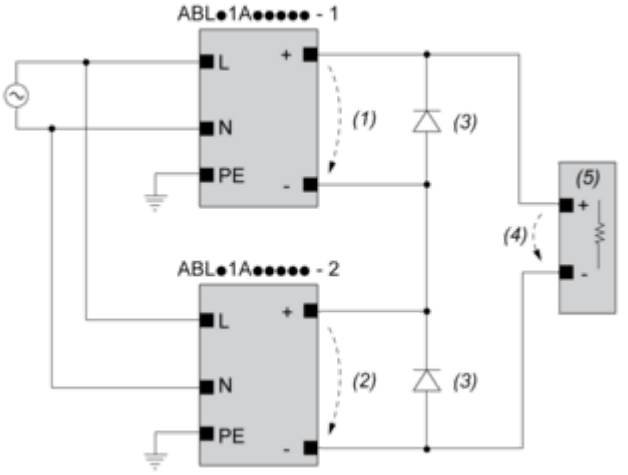

(1) : V_{out1}
(2) : V_{out2}
(3) : 2 x Diode, $V_{RRM} > 2 \times V_{out1/2}$, $I_F > 2 \times I_{nom1/2}$
(4) : $V_{Load} = 2 \times V_{out}$
(5) : Load

Connections and Schema

		(1)		
		<40ºC	<50ºC	<70ºC
ABLM1A24004		60ºC	75ºC	75ºC
ABLM1A12010		60ºC	75ºC	90ºC
ABLM1A24006		60ºC	75ºC	90ºC
ABLM1A05036	Input	60ºC	75ºC	90ºC
	Output	75ºC	90ºC	90ºC
ABLM1A12021		60ºC	75ºC	90ºC
ABLM1A24012		60ºC	75ºC	90ºC
ABLM1A12042		60ºC	75ºC	90ºC
ABLM1A24025		60ºC	75ºC	90ºC

(1) : Ambient

Mounting and Clearance

Mounting

Mounting Position A

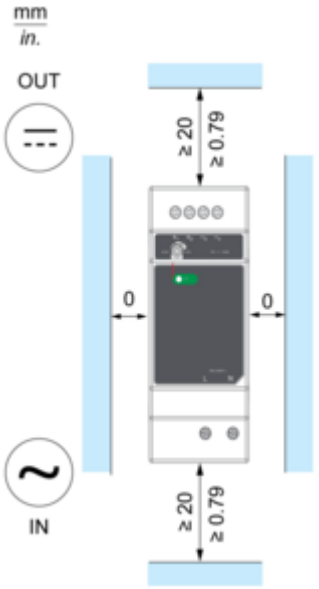

Mounting Position B

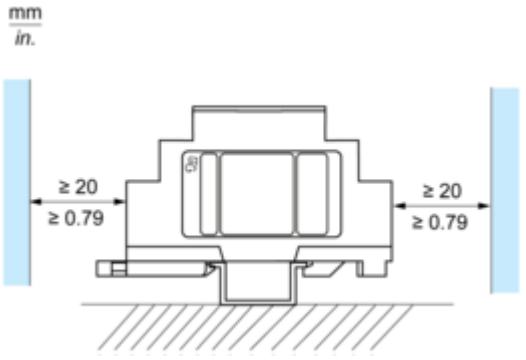

Incorrect Mounting

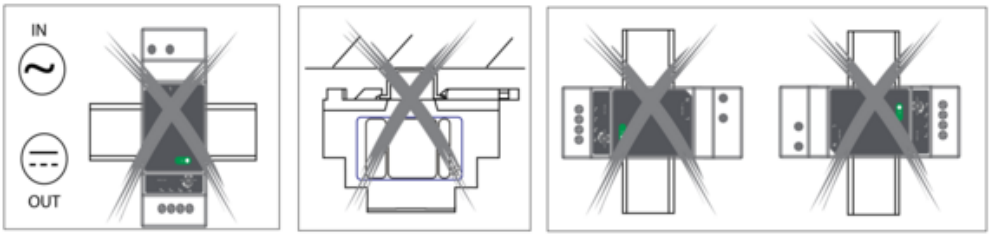

Performance Curves

Performance Curve

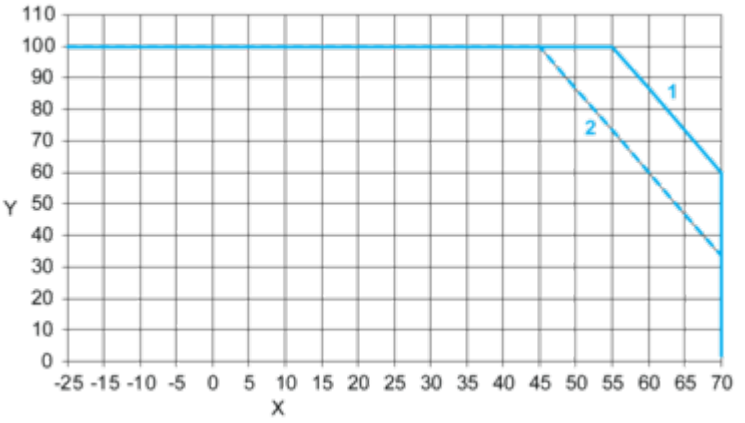

X : Ambient Temperature (ºC)
Y : Percentage of Max Load (%)
1 : Mounting A & B, altitude 2000M
2 : Mounting A & B, altitude 5000M

Image of product / Alternate images

Alternative






+ −
12V⎓1A
Schneider Electric
ABLM1A12010
100-240V~
L N





