Uchwyt kablowy z gwoździem FLOP-12 UV, okrągły przewód ⌀12mm, czarny, gwóźdź: 2.0x28.5mm

Uchwyty kablowe z wbitym gwoździem hartowanym typu "FLOP" do kabli o przekroju okrągłym i płaskim umożliwiają prosty i szybki montaż przewodów do ścian budynków. Uchwyty kablowe z gwoździem typu FLOP, przeznaczone są do mocowania przewodów lub poszczególnych żył kabla do podłoża za pomocą gwoździa. Mocowanie odbywa się poprzez wbicie hartowanego gwoździa do podłoża. Uchwyty tego typu stosuje się wtedy gdy zachodzi konieczność uzyskania szybkiego i pewnego zamocowania, szczególnie w podłożach drewnianych lub gazobetonowych. W przypadku wystąpienia konieczności przytwierdzenia przewodu do podłoża o wysokim stopniu twardości (np. beton) zaleca się stosowanie kołków rozporowych lub innego rodzaju uchwytów. Produkt bezhalogenowy. Produkt odporny na promienie UV.



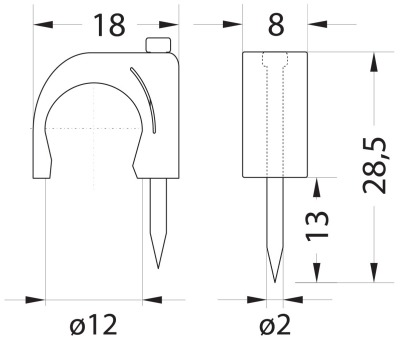

Informacje ogólne

ID produktu	27.1112
GTIN	5907053111514
Słowo kluczowe	Uchwyt
Nazwa producenta	ELEKTRO-PLAST OPATÓWEK
Skrócona nazwa producenta	FLOP-12 CZ
ID produktu wg producenta	27.1112
ID grupy rabatowej	B
ID grupy bonusowej	B
Status produktu	Produkt jest obecnie produkowany i dostępny do zamówienia
Stan produktu	Nowy produkt
Wskaźnik REACH	Nie zawiera substancji SVHC > 0,1% masy
PKWiU	27.33.14.0
Kod celny towaru	39259080

Opis ETIM

Klasa	Uchwyt gwoździowy (kablowy) (EC000363)
Grupa	Elementy mocujące do kabli i rur (EG000010)
Do średnicy	12..12 [mm]

Szerokość otworu	12 [mm]
Wysokość otworu	12 [mm]
Model podwójny	Nie
Sposób mocowania	Gwóźdź
Z gwoździem	Tak
Długość gwoździa	28,5 [mm]
Średnica gwoździa	2 [mm]
Gwóźdź ze stali hartowanej	Tak
Głębokość mocowania	13 [mm]
Materiał	Tworzywo sztuczne
Zabezpieczenie powierzchni	Stan surowy
Kolor	Czarny

Informacje zamówieniowe

Jednostka zamówienia	Pakiet, opakowanie, blister
Minimalna ilość	1
Interwał ilości zamówienia	1
Jednostka zawartości	Pakiet, opakowanie, blister
Ilość jednostek zawartości	1

Informacje o opakowaniu

Jednostka opakowania	Pakiet, opakowanie, blister
Ilość	1

Załączniki

Inne	https://www.elektro-plast.pl/pub/Image/products/27.1112.jpg
Inne	https://www.elektro-plast.pl/pub/Image/schematy/27.1112.jpg