SIEMENS

Karta informacyjna 3RV2031-4PA10



Wyłącznik wielkość S2 do ochrony silnika, CLASS 10 wyzwalacz A 28...36 A wyzwalacz N 520 A przyłącze śrubowe standardowa zdolność załączania

Nazwa markowa produktu	SIRIUS
oznaczenie produktu	Wyłącznik silnikowy
wykonanie produktu	Do ochrony silnika
oznaczenie typu produktu	3RV2
Ogólne dane techniczne	
wielkość wyłącznika	S2
Wielkość stycznika możliwego do łączenia w kombinacje charakterystyczny dla firmy	S2
rozszerzenie produktu przełącznik pomocniczy	Tak
Strata mocy [W] w przypadku wartości znamionowej prądu	
● w przypadku AC w stanie rozgrzanym	20 W
● w przypadku AC w stanie rozgrzanym na biegun	6,7 W
napięcie izolacji przy stopniu zanieczyszczenia 3 przy AC wartość znamionowa	690 V
wytrzymałość na napięcie udarowe wartość znamionowa	6 kV
odporność na wstrząsy zgodnie z IEC 60068-2-27	25g / 11 ms sinus
trwałość mechaniczna (liczba cykli łączeniowych)	
● zestyków głównych typowa	50 000
● zestyków pomocniczych typowa	50 000
żywotność elektryczna (cykle łączeniowe) typowa	50 000
Rodzaj budowy przeciwwybuchowej zgodnie z dyrektywą produktową ATEX 2014/34/UE	Ex II (2) GD
Świadectwo kwalifikacyjne zgodnie z dyrektywą produktową ATEX 2014/34/UE	DMT 02 ATEX F 001
oznaczenie środków roboczych zgodnie z IEC 81346-2:2009	Q
Dyrektywa RoHS (data)	10/15/2014
Warunki środowiska	
wysokość montażu przy wysokości nad poziomem morza maksymalny	2 000 m
temperatura otoczenia	
● podczas pracy	-20 ... +60 °C
● podczas magazynowania	-50 ... +80 °C
● podczas transportu	-50 ... +80 °C
względna wilgotność powietrza podczas pracy	10 ... 95 %
Obwód główny	
liczba biegunów dla głównego obwodu prądowego	3
regulowana wartość progowa prądu wyzwalacza przeciążeniowego zależnego od prądu	28 ... 36 A
napięcie robocze	
● wartość znamionowa	20 ... 690 V
● przy AC-3 wartość znamionowa maksymalny	690 V
● przy AC-3e wartość znamionowa maksymalne	690 V

Zmiany zastrzeone
© Copyright Siemens

częstotliwość robocza wartość znamionowa	50 ... 60 Hz
prąd roboczy wartość znamionowa	36 A
prąd roboczy	
● przy AC-3 przy 400 V wartość znamionowa	36 A
● przy AC-3e przy 400 V wartość znamionowa	36 A
moc robocza	
● przy AC-3	
— przy 230 V wartość znamionowa	11 kW
— przy 400 V wartość znamionowa	18,5 kW
— przy 500 V wartość znamionowa	22 kW
— przy 690 V wartość znamionowa	30 kW
● przy AC-3e	
— przy 230 V wartość znamionowa	11 kW
— przy 400 V wartość znamionowa	18,5 kW
— przy 500 V wartość znamionowa	22 kW
— przy 690 V wartość znamionowa	30 kW
● częstotliwość przełączania przy AC-3 maksymalny	15 1/h
● częstość przełączania przy AC-3e maksymalna	15 1/h
Funkcja ochronna i monitorowania	
funkcja produktu	
● wykrywanie zwarć doziemnych	Nie
● kontrola zaniku fazy	Tak
klasa wyzwalania	CLASS 10
Wykonanie wyzwalacza przeciążeniowego	Termiczny
● zdolność wyłączeniowa granicznego prądu zwarcia (Icu) przy AC przy 240 V wartość znamionowa	100 kA
● zdolność wyłączeniowa granicznego prądu zwarcia (Icu) przy AC przy 400 V wartość znamionowa	65 kA
● zdolność wyłączeniowa granicznego prądu zwarcia (Icu) przy AC przy 500 V wartość znamionowa	10 kA
● zdolność wyłączeniowa granicznego prądu zwarcia (Icu) przy AC przy 690 V wartość znamionowa	4 kA
zdolność wyłączeniowa eksploatacyjnego prądu zwarcia (Ics) przy AC	
● przy 240 V wartość znamionowa	100 kA
● przy 400 V wartość znamionowa	30 kA
● przy 500 V wartość znamionowa	5 kA
● przy 690 V wartość znamionowa	2 kA
Wartość progowa prądu bezzwłocznego wyzwalacza zwarciowego	520 A
Dane znamionowe UL/CSA	
Prąd pełnego obciążenia (FLA) dla trójfazowego silnika AC	
● przy 480 V wartość znamionowa	36 A
● przy 600 V wartość znamionowa	36 A
Oddawana moc mechaniczna [hp]	
● dla jednofazowego silnika AC	
— przy 110/120 V wartość znamionowa	3 hp
— przy 230 V wartość znamionowa	7,5 hp
● dla trójfazowego silnika AC	
— przy 200/208 V wartość znamionowa	15 hp
— przy 220/230 V wartość znamionowa	15 hp
— przy 460/480 V wartość znamionowa	30 hp
— przy 575/600 V wartość znamionowa	40 hp
Ochrona zwarciowa	
funkcja produktu ochrona zwarciowa	Tak
Wykonanie wyzwalacza zwarciowego	Magnetyczny
wykonanie wkładki bezpiecznikowej do sieci IT dla ochrony zwarciowej głównego obwodu prądowego	
● przy 240 V	Nie wymagane
● przy 400 V	125
● przy 500 V	100

Zmiany zastrzeone
© Copyright Siemens

● przy 690 V	80
Instalacja/ Mocowanie/ Wymiary	
pozycja montażowa	Dowolny
rodzaj montażu	Mocowanie śrubowe zatrzaskowe na szynie montażowej 35 mm zgodnie z DIN EN 60715
wysokość	140 mm
szerokość	55 mm
głębokość	149 mm
● odległość do zachowania przy montażu szeregowym na boki	0 mm
● Odstęp do zachowania od uziemionych części przy 400 V	
— w dół	50 mm
— do góry	50 mm
— z boku	10 mm
● Odstęp do zachowania od części pod napięciem przy 400 V	
— w dół	50 mm
— do góry	50 mm
— z boku	10 mm
● Odstęp do zachowania od uziemionych części przy 500 V	
— w dół	50 mm
— do góry	50 mm
— z boku	10 mm
● Odstęp do zachowania od części pod napięciem przy 500 V	
— w dół	50 mm
— do góry	50 mm
— z boku	10 mm
● Odstęp do zachowania od uziemionych części przy 690 V	
— w dół	50 mm
— do góry	50 mm
— z boku	10 mm
● Odstęp do zachowania od części pod napięciem przy 690 V	
— w dół	50 mm
— do góry	50 mm
— z boku	10 mm
Przyłącza/ Zaciski	
wykonanie przyłącza elektrycznego	
● dla głównego obwodu prądowego	Przyłącze śrubowe
schemat przyłączeniowy złącza elektrycznego dla głównego obwodu prądowego	Góra i dół
rodzaj przekrojów poprzecznych możliwych do podłączenia przewodów	
● dla styków głównych	
— jednożyłowy lub wielożyłowy	2x (1 ... 25 mm²), 1x (1 ... 35 mm²)
— typu linka z tulejką kablową	2x (1 ... 16 mm²), 1x (1 ... 25 mm²)
● przy przewodach AWG dla styków głównych	2x (18 ... 3), 1x (18 ... 2)
moment dokręcania	
● zestyków głównych w przyłączu śrubowym minimalny ... moment dokręcenia dla styków głównych przy zacisku śrubowym maksymalny	3 ... 4,5 N·m
wykonanie końcówki wkrętaka	Średnica 5 do 6 mm
wielkość końcówki wkrętaka	Pozidriv 2
wykonanie gwintu śruby zaciskowej	
● dla styków głównych	M6
Dane związane z bezpieczeństwem	
Udział niebezpiecznych awarii z wysokim współczynnikiem przywołania	
● zg. z SN 31920	50 %
● zg. z SN 31920	50 %
Współczynnik awarii [FIT] z wysokim współczynnikiem przywołania zg. z SN 31920	50 FIT

Zmiany zastrzeone
© Copyright Siemens

Wartość B10 z wysokim współczynnikiem przywołania zg. z SN 31920	5 000
IEC 61508	
Wartość T1 dla testowego interwału lub czasu życia zgodnie z IEC 61508	10 a
Bezpieczeństwo elektryczne	
stopień ochrony IP strona czołowa zgodnie z IEC 60529	IP20
ochrona przed dotykiem od strony czołowej zgodnie z IEC 60529	zabezpieczony przed wetknięciem palców w przypadku prostopadłego dotknięcia z przod
wykonanie wskaźnika dla statusu przełączania	Przełącznik

Zezwolenia Certyfikaty

General Product Approval

Confirmation

KC

General Product Approval | For use in hazardous locations | Test Certificates | Marine / Shipping

Special Test Certific-ate

Type Test Certific-ates/Test Report

Marine / Shipping | other

Miscellaneous

other | Railway | Environment

Confirmation

Confirmation

EPD Typ II/III (with life cylce assessment)

Więcej informacji

Siemens has decided to exit the Russian market (see here).
https://press.siemens.com/global/en/pressrelease/siemens-wind-down-russian-business
Siemens is working on the renewal of the current EAC certificates.
Please contact your local Siemens office on the status of validity of the EAC certification if you intend to import or offer to supply these products to an EAC relevant market (other than the sanctioned EAEU member states Russia or Belarus).
Informacje dotyczące opakowania
Informacje dotyczące opakowania
Information- and Downloadcenter
https://www.siemens.com/ic10
Industry Mall (System zamawiania online)
https://mall.industry.siemens.com/mall/pl/pl/Catalog/product?mlfb=3RV2031-4PA10
CAx-Online-Generator
http://support.automation.siemens.com/WW/CAXorder/default.aspx?lang=en&mlfb=3RV2031-4PA10
Service&Support
https://support.industry.siemens.com/cs/ww/en/ps/3RV2031-4PA10
Image database (product images, 2D dimension drawings, 3D models, device circuit diagrams, EPLAN macros, ...)
http://www.automation.siemens.com/bilddb/cax_de.aspx?mlfb=3RV2031-4PA10&lang=en
Charakterystyka: Zachowanie wyzwalania, I²t, prąd przewodzenia
https://support.industry.siemens.com/cs/ww/en/ps/3RV2031-4PA10/char
Charakterystyka (na przykład Życie elektryczne, Częstotliwość przełączania
http://www.automation.siemens.com/bilddb/index.aspx?view=Search&mlfb=3RV2031-4PA10&objecttype=14&gridview=view1

Zmiany zastrzeone
© Copyright Siemens

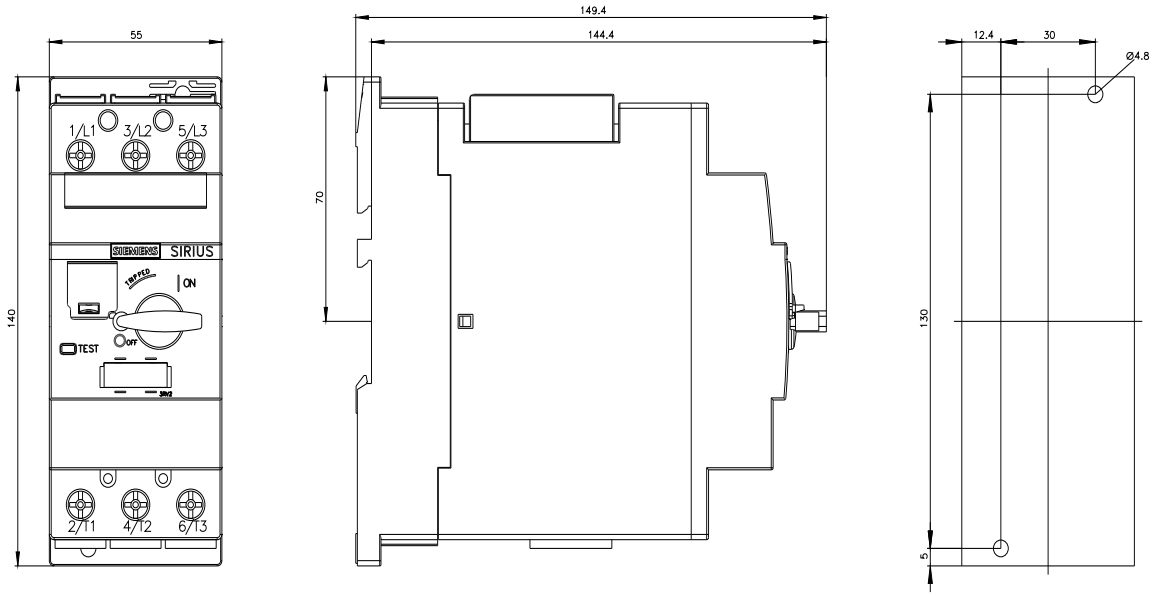

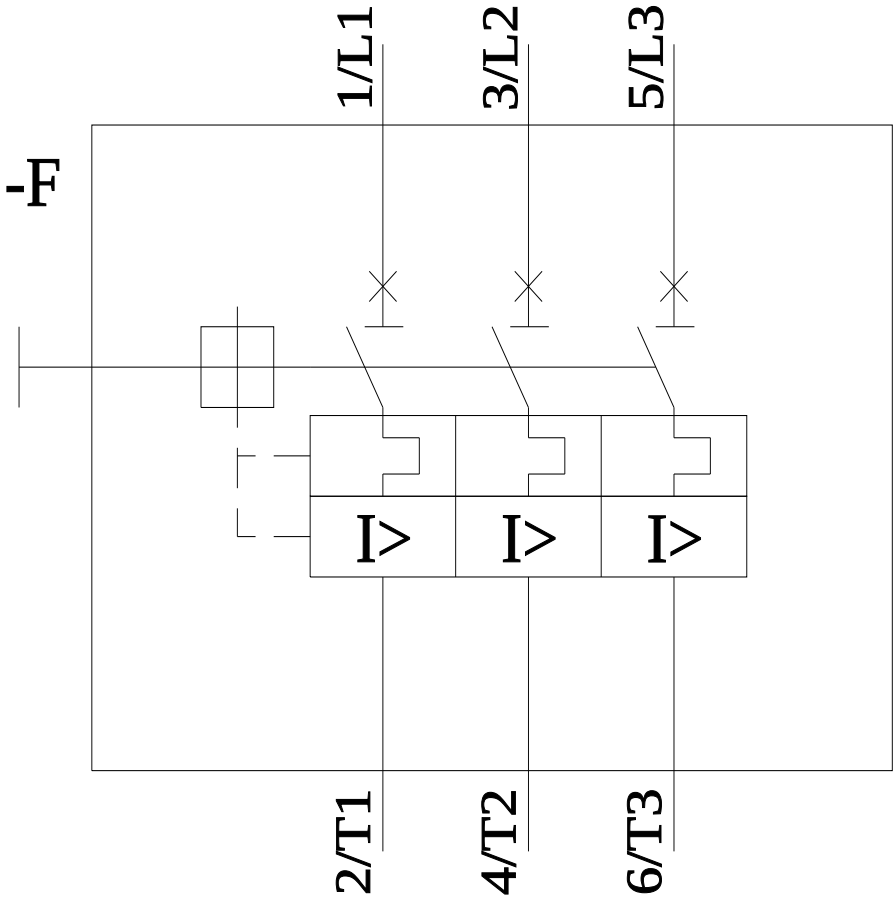

Ostatnia zmiana: 5.09.2023

Zmiany zastrzeone
© Copyright Siemens

Zmiany zastrzeone
© Copyright Siemens